BC ACS 90

Alta eficiencia: la bomba de calor BC ACS 90 tiene un rendimiento muy elevado, con un COP de hasta 2,7, que permite conseguir ahorros muy importantes respecto a otros equipos de generación de agua caliente sanitaria.

Confort: la bomba de calor puede calentar el agua 60 ºC. Además, el equipo incluye una resistencia eléctrica de 1,2 kW que puede ser activada para calentar de manera más rápida el agua del acumulador y que permite alcanzar una temperatura de hasta 70ºC para el tratamiento antilegionela.

Robustez, durabilidad y fiabilidad: el acumulador está fabricado en acero vitrificado, e incorpora ánodo de magnesio para evitar la corrosión del mismo.

Instalación mural: Sus reducidas dimensiones y ligero peso la hacen ideal para una instalación mural.

Posibilidad de conducir el aire de entrada y salida de la bomba de calor: se puede conectar un conducto de Ø 125 mm para poder conducir la aspiración y/o impulsión de aire de la bomba de calor.

ACS

BC ACS IN

		90
Capacidad	l	90
Potencia BC en ACS con 20ºC aire (1)	W	1005
COP con 20ºC de aire (1)		2,7
Clase de Eficiencia en ACS/Perfil dem.		A+/M
Potencia de la resistencia eléctrica	W	1200
Long. Máx. conexión de aire, Ø 125 mm (2)	m	6
Peso aproximado en vacío	kg	46
Referencia		**7677361**
PVP (3)		**1.490 €**

(1) Valor obtenido según EN16147

(2) Valor total sumando aspiración y expulsión, con dos codos de 90º.

(3) Tasa de Residuos de Aparatos Eléctricos y Electrónicos incluido en PVP del producto según Directiva EU nº 2012/19.

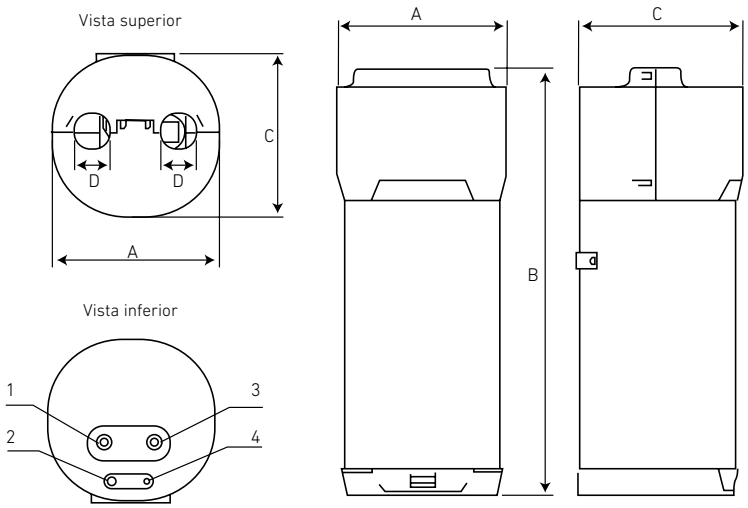

1. Salida de agua caliente sanitaria 1/2"
2. Descarga de condensación 1/2"
3. Entrada de agua fría sanitaria 1/2"
4. Cable de alimentación

	BC ACS IN
A mm	550
B mm	1392
C mm	542
D mm	125