06 | 2016

Catálogo / Lista de precios

Beretta

Sistemas Eficientes para un CLIMA Ideal

HOY

Beretta, después de más de 40 años de experiencia desde la producción de la primera caldera mural, es en la actualidad una reconocida marca a nivel mundial en el sector de la calefacción, con Fliliales y Distribuidores por todo el mundo

BERETTA

Especialistas en calefacción doméstica desde hace más de cuarenta años. Innovación y excelencia, desde siempre, para la climatización de millones de hogares en todo el mundo. Hoy Beretta confirma su tendencia creciente en la calefacción doméstica y se enfrenta a nuevos desafíos con el mismo entusiasmo y el mismo compromiso de los inicios. Porque la excelencia en los productos y en los servicios ofrecidos son los valores clave de Beretta.

EXCELENCIA

La gran experiencia adquirida en el transcurso de los años en el campo de la calefacción residencial ha hecho de Beretta, una marca conocida en todo el mundo, sinónima de calidad y tecnología. Hoy, al igual que en los inicios, la búsqueda de la excelencia en cada actividad y, más concretamente, la atención constante a los productos y servicios representan los valores Beretta.

RESIDENCIAL

Especialistas en sistemas de calefacción doméstica: esta es la misión del producto Beretta. En la actualidad Beretta confirma su vocación como marca líder en calefacción residencial y se enfrenta a nuevos retos. Para cumplir con las necesidades de calefacción y ACS en instalaciones de mediano a gran tamaño tales como escuelas, hoteles, centros deportivos, Beretta ha desarrollado una gama completa de productos para aplicaciones residenciales y comerciales tanto para edificios nuevos como sustitución. Beretta además ofrece nuevas tecnologías y soluciones que pueden integrar, con la máxima eficiencia, múltiples fuentes de energía, siempre dando prioridad a las energías renovables.

EFICIENCIA

Con un fuerte enfoque en la calefacción doméstica, la oferta de productos Beretta se concentra cada vez más en soluciones que maximizan la eficiencia energética a través de la integración inteligente de varias fuentes de energía.

TERRITORIO

Una red especializada en todo el territorio: proximidad, experiencia, flexibilidad son los valores claves de Beretta. Beretta, 40 años después de la producción de su primera caldera mural a gas, es hoy en día una marca conocida en todo el mundo en el ámbito de la calefacción doméstica, sinónimos de calidad y tecnología. Nuestros productos se venden en más de 30 países, en todos los continentes.

TECNOLOGÍA

Beretta siempre ha demostrado una excepcional capacidad para prever el cambio y responder a las evoluciones constantes de la demanda. Dos ejemplos: Beretta fue la primera compañía italiana en fabricar calderas murales a gas y -con el modelo de caldera Idra Meteo - el primero en fabricar una caldera mural específicamente diseñada para su instalación en el exterior. Un compromiso con el progreso que hoy cada vez más, toma una clara inclinación a salvaguardar el medio ambiente, con miras a la excelencia y tecnología de vanguardia. El objetivo de las soluciones Beretta son la mayor eficiencia energética y la reducción de las emisiones contaminantes, tanto para la sostenibilidad del medio ambiente como para garantizar el máximo confort que millones de consumidores están acostumbrados a exigir y recibir de los productos Beretta.

ATENCIÓN AL MEDIO AMBIENTE

El compromiso de Beretta es concreto y apunta a un futuro cada vez más eco-sostenible. Por esta razón Beretta es ya “ERP-Ready”. Desde hace años Beretta, ha estado totalmente comprometida con una lógica de sistema que combina el uso inteligente de varias fuentes de energía sostenible y renovable, en perfecta armonía con el ambiente que nos rodea, para el confort en el hogar de millones de consumidores que utilizan productos Beretta cada día.

ErP ready

La eficiencia energética

Las nuevas normativas ErP y ELD tienen como objetivo ayudar a los países de la UE a alcanzar en 2020 el objetivo “20-20-20”, lo que significa una reducción del 20% de las emisiones de gases de efecto invernadero, un aumento del 20% en el uso de energías renovables y un 20% de reducciones de los consumos energéticos.

-20%
reducción CO_2

+20%
energías renovables

-20%
consumo energético

ÍNDICE

ENERGÍAS RENOVABLES
página 8

CALDERAS y ACCESORIOS DE CONDENSACIÓN
página 24

CALENTADORES
página 48

BOMBAS DE CALOR
página 10

BIOMASA
página 18

CALDERAS
página 26

ACCESORIOS
página 44

CALENTADORES
página 50

ACCESORIOS CALENTADORES
página 54

COMPLEMENTOS DE INSTALACIÓN
página 60

SERVICIOS TÉCNICOS OFICIALES
página 74

CONDICIONES GENERALES DE VENTA
página 78

RESUMEN TARIFA DE PRECIOS
página 82

ENERGÍAS RENOVABLES

BOMBAS DE CALOR

Bomba de calor aire-agua inverter monobloc para calefacción, regfrigeración y producción de agua caliente sanitaria
HYDRONIC UNIT LE 10

Bombas de calor de pie para agua caliente sanitaria
HP 260 ACS 14

Bombas de calor murales para agua caliente sanitaria
ACQUAZENIT 16

BIOMASA

Calderas de biomasa con tolva exterior
NEVA BIO L / E 18

Calderas de biomasa con tolva integrada
NEVA BIO L IN / E IN 20

Accesorios específicos
NEVA BIO L / E - L IN / E IN 23

ErP ready

HYDRONIC UNIT LE
12 / 12 T / 15 / 15 T

HYDRONIC UNIT LE
4 / 6 / 8

- Bombas de calor aire-agua reversibles con módulo hidrónico integrado
- **Versión ErP con bomba circuladora de bajo consumo**
- Solución ideal para calefacción, refrigeración y producción de agua caliente sanitaria a través de válvula de 3 vías externa (opcional)
- Compresor dual rotativo con tecnología inverter DC (modelo de 4 kW rotativo)
- Elevados índices de eficiencia energética COP y EER, con gas refrigerante R410A, obtenemos máxima fiabilidad menor consumo eléctrico y un funcionamiento suave y sin vibraciones
- Amplios rangos de funcionamiento con temperatura exterior:
- calefacción -20ºC, refrigeración +46ºC
- Producción de agua caliente hasta una temperatura máxima de 60°C
- **Mando a distancia con pantalla LCD de gran tamaño suministrado de serie**
- Incorpora de serie: intercambiador de placas de acero inoxidable, bomba circuladora, vaso de expansión, válvula de purga automática y válvula de seguridad
- Alimentación de tipo monofásica (modelos LE: 4 - 6 - 8 - 12 - 15) y trifásica (modelos LE: 12 T - 15 T)
- Unidades compactas de exterior muy silenciosas
- Puesta en marcha gratuita (costes de desplazamiento no incluidos)

Bomba de calor monofásica

CÓDIGO	MODELO	DIMENSIONES alto x ancho x fondo (mm)	POTENCIA CALEF(1)/REFRIG(2) (kW)	COP(1) / EER(2)	CLASE 55ºC	CLASE 35ºC	P.V.P. € IVA y Cánon de reciclaje no incluidos
20099402	HYDRONIC UNIT LE 4	821 × 908 × 326	4,07 / 4,93	4,15 / 4,20	A++	A+	**3.285**
20099403	HYDRONIC UNIT LE 6	821 × 908 × 326	5,76 / 7,04	4,28 / 3,70	A++	A+	**3.740**
20099404	HYDRONIC UNIT LE 8	821 × 908 × 326	7,16 / 7,84	3,97 / 3,99	A+	A	**4.195**
20099405	HYDRONIC UNIT LE 12	1363 × 908 × 326	11,86 / 13,54	3,95 / 3,66	A+	A+	**5.980**
20099406	HYDRONIC UNIT LE 15	1363 × 908 × 326	14,46 / 16,04	4,09 / 3,85	A++	A+	**6.780**

Bomba de calor trifásica

CÓDIGO	MODELO	DIMENSIONES alto x ancho x fondo (mm)	POTENCIA CALEF(1)/REFRIG(2) (kW)	COP(1) / EER(2)	CLASE 55ºC	CLASE 35ºC	P.V.P. € IVA y Cánon de reciclaje no incluidos
20099407	HYDRONIC UNIT LE 12 T	1363 × 908 × 326	12,00 / 13,50	4,30 / 4,15	A++	A+	**7.190**
20099408	HYDRONIC UNIT LE 15 T	1363 × 908 × 326	15,00 / 16,00	4,20 / 3,81	A++	A+	**8.040**

(1) Tª del aire exterior 7°C y con Tª de entrada/salida del intercambiador 30/35°C
(2) Tª del aire exterior 35°C y con Tª de entrada/salida del intercambiador 23/18°C

accesorios específicos

CÓDIGO	DESCRIPCIÓN	P.V.P. € (IVA no incluido)
20028567	Sonda exterior	**64**

CÓDIGO	DESCRIPCIÓN	P.V.P. € (IVA no incluido)
20056180	Acumulador de inercia STOR H200	**650**

Beretta

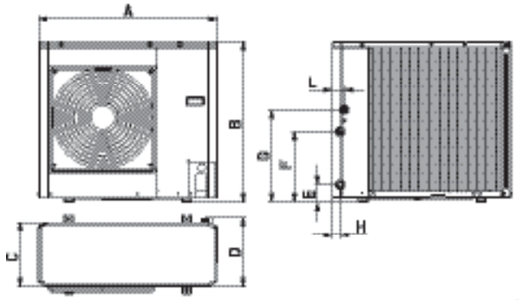

HYDRONIC UNIT LE
4 / 6 / 8

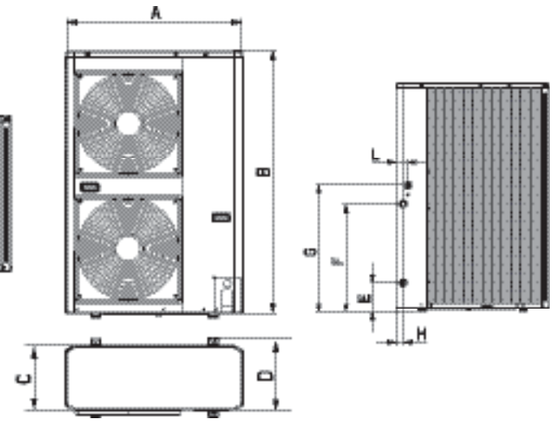

HYDRONIC UNIT LE
12 / 12 T / 15 / 15 T

Dimensiones

Leyenda		HYDRONIC UNIT LE 4	HYDRONIC UNIT LE 6	HYDRONIC UNIT LE 8	HYDRONIC UNIT LE 12	HYDRONIC UNIT LE 15	HYDRONIC UNIT LE 12 T	HYDRONIC UNIT LE 15 T
A	mm	908	908	908	908	908	908	908
B	mm	821	821	821	1363	1363	1363	1363
C	mm	326	326	326	326	326	326	326
D	mm	350	350	350	350	350	350	350
E	mm	87	87	87	174	174	174	174
F	mm	356	356	356	640	640	640	640
G	mm	466	466	466	750	750	750	750
H	mm	40	40	40	44	44	44	44
L	mm	60	60	60	69	69	69	69
Peso en vacío	kg	57	61	69	104	112	116	116

TERMOSTATO PROGRAMABLE

SONDA EXTERIOR

El avanzado mando a distancia programable suministrado de serie, junto con la sonda exterior (accesorio opcional) permiten al usuario el control total para maximizar rendimiento, fiabilidad y confort interior. Dispone de una amplia pantalla LCD de fácil lectura que facilita la visualización de todos los parámetros del circuito, contribuyendo a la solución en caso de problemas.

ErP ready

CAMPO DE FUNCIONAMIENTO

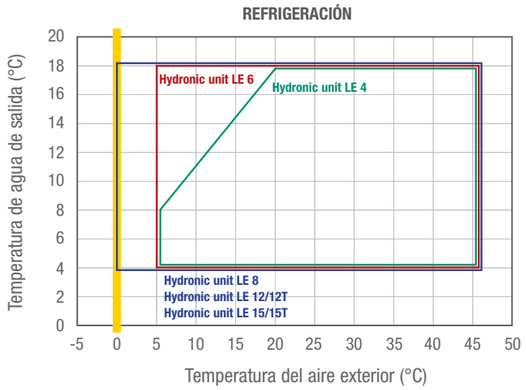

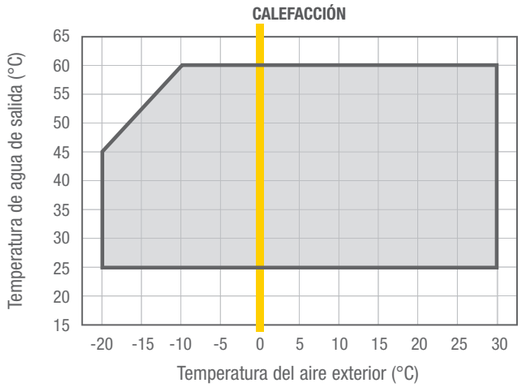

PRESIÓN RESIDUAL DISPONIBLE

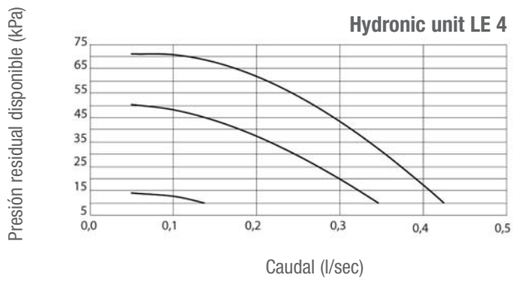

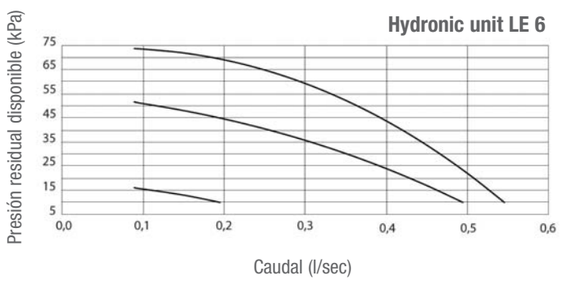

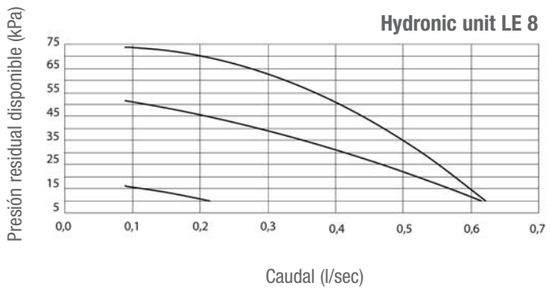

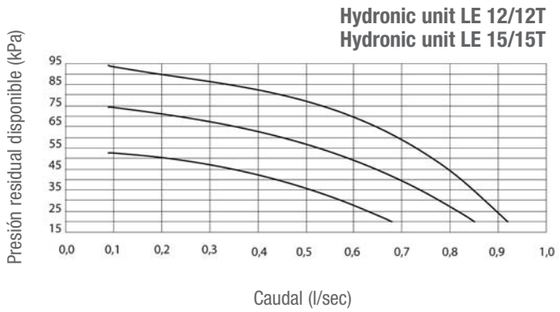

Beretta

Datos Técnicos ErP

MODELO		LE 4	LE 6	LE 8	LE 12	LE 15	LE 12 T	LE 15 T
Zona climática templada* (Tª exterior b.s. + 7 °C / b.h. + 6°C, Tª agua entrada 47ºC - salida 55°C)								
ηs	%	138	132	111	115	127	136	130
COP estacional (SCOP)		3,53	3,37	2,84	2,95	3,25	3,47	3,33
Potencia térmica calefacción	kW	3,28	4,22	4,65	8,68	9,05	8,38	9,37
Consumo anual	kWh	1900	2571	3367	6077	5748	4975	5806
Clasificación energética		A++	A++	A+	A+	A++	A++	A++
Zona climática templada* (Tª exterior b.s. + 7 °C / b.h. + 6°C, Tª agua entrada 30ºC - salida 35°C)								
ηs	%	146	141	118	125	141	148	144
COP estacional (SCOP)		3,73	3,60	3,03	3,19	3,61	3,78	3,68
Potencia térmica calefacción	kW	3,83	4,92	4,56	10,00	10,75	9,76	11,12
Consumo anual	kWh	2015	2806	3088	6467	6137	5314	6230
Clasificación energética		A+	A+	A	A+	A+	A+	A+
Rumorosidad								
Potencia sonora (6)	dB(A)	62	62	64	67	68	68	68

*Según Directiva EN 14825:2013

Características técnicas

Prestaciones en calefacción								
Capacidad nominal (1)	kW	4,07	5,76	7,16	11,86	14,46	12	15
COP (1)		4,15	4,28	3,97	3,95	4,09	4,30	4,20
Capacidad nominal (2)	kW	3,87	5,76	7,36	12,91	13,96	11,2	14,5
COP (2)		3,26	3,05	3,19	3,03	3,23	3,30	3,35
Capacidad nominal (3)	kW	3,5	3,8	4,1	8	10,2	8,55	9,5
COP (3)		3,1	3,1	3,1	3,1	3,1	3,17	3,15
Capacidad nominal (4)	kW	3,4	3,7	3,9	8	10,2	7,5	9,3
COP (4)		2,6	2,6	2,6	2,6	2,6	2,70	2,65
Capacidad nominal (5)	kW	4,1	5,4	6,7	11,5	11,7	11,05	12
COP (5)		2,71	2,58	2,30	2,48	2,80	2,80	2,85
Capacidad nominal (6)	kW	4,27	5,43	7,25	10,89	12,36	11,43	12,17
COP (6)		2,92	2,77	2,81	2,68	3,02	3,12	2,98
Prestaciones en refrigeración								
Capacidad nominal (8)	kW	4,93	7,04	7,84	13,54	16,04	13,5	16
EER (8)		4,2	3,7	3,99	3,66	3,85	4,15	3,81
Capacidad nominal (9)	kW	3,33	4,73	5,84	10,24	13,04	10,2	13
EER (9)		3,02	3,00	2,98	2,96	2,95	3,00	2,91
Eficiencia a carga parcial ESEER (9)		4,36	4,51	4,15	4,22	4,31	4,40	4,31
Información general								
Tecnología Compresor		DC inverter						
Tipo		rotativo	dual rotativo					
Carga refrigerante R410a		1,195	1,35	1,81	2,45	3,39	2,45	3,39
Peso en vacío		57	61	69	104	112	116	116
Número de ventiladores		1	1	1	2	2	2	2
Diámetro ventiladores	mm	495	495	495	495	495	495	495
Circuito hidráulico								
Capacidad vaso de expansión	l	2	2	2	3	3	3	3
Precarga vaso de expansión	kPa	100	100	100	100	100	100	100
Contenido mínimo agua instalación	l	14	21	28	42	49	42	49
Contenido máximo agua instalación	l	65	65	65	95	95	95	95
Contenido agua máquina	l	0,8	0,8	1	2,3	2,3	2,3	2,3
Presión de funcionamiento máxima	kPa	300	300	300	300	300	300	300
Presión de llenado mínima	kPa	120	120	120	120	120	120	120
Diámetro conexiones hidráulicas	pul	1M	1M	1M	1M	1M	1M	1M

Condiciones de referencia

(1) Tª exterior b.s. + 7 °C / b.h. + 6 °C, agua 35 - 30 °C
(2) Tª exterior b.s. + 7 °C / b.h. + 6 °C, agua 45 - 40 °C
(3) Tª exterior b.s. + 2 °C / b.h. + 1 °C, agua 35 - 30 °C
(4) Tª exterior b.s. + 2 °C / b.h. + 1 °C, agua 45 - 40 °C
(5) Tª exterior b.s. + 7 °C / b.h. + 6 °C, agua 55 °C
(6) Tª exterior b.s. + 7 °C / b.h. + 6 °C, agua 47 - 55 °C
(8) Tª exterior b.s. +35 °C / b.h. +24°C, agua 18 - 23 °C
(9) Tª exterior b.s. +35 °C, agua 7 - 12 °C
(b.s.) Bulbo seco
(b.h.) Bulbo húmedo

Notas:

Presión sonora medida en campo hemisférico a 4 metros de distancia de la unidad.
Las prestaciones de las unidades se proporcionan en referencia a la Directiva EN 14511-3:2013.
Factor de suciedad: 0,18 × 10 – 4 (m^2K) / W.

HP 260 ACS

ErP ready

- **Bombas de calor aire/agua de pie para producción de agua caliente sanitaria con acumulador integrado de 260 litros de capacidad**
- **Clasificación energética A en sanitario con perfil L**
- 3 modelos disponibles:
  - HP 260 ACS: bomba de calor
  - HP 260 ACS S: bomba de calor con un serpentín auxiliar para apoyo con sistema solar
  - HP 260 ACS SC: bomba de calor con dos serpentines auxiliares, para apoyo con sistema solar y caldera
- Incorpora un display digital que permite la visualización del estado de funcionamiento, alarma, funciones especiales y el cambio del modo de funcionamieto (automático/manual)
- Condensador envuelto externamente aislado del circuito de gas y agua
- Acumulador fabricado en acero con doble capa de vitrificado
- Revestimiento externo en ABS
- Aislamiento térmico con poliuretano inyectado de elevado espesor (50 mm.)
- Refrigerante R134a
- Ánodo de magnesio anticorrosión
- Resistencia eléctrica suministrada de serie (1,5kW)
- Temperatura máxima en ACS 60ºC
- Amplios rangos de funcionamiento exteriores de + 8ºC/32ªC
- Tratamiento térmico antilegionela programable
- Sonda de aire exterior para la activación automática de la resistencia eléctrica
- **Puesta en marcha GRATUITA (costes de desplazamiento no incluidos)**

Bombas de calor de pie para producción de A.C.S.

CÓDIGO	MODELO	DIMENSIONES alto x ø (mm)	POTENCIA TÉRMICA (kW)	C.O.P. (50º) (1)	CLASE	P.V.P. € IVA y Cánon de reciclaje no incluidos
20072807	HP 260 ACS (2) (3)	1845 × 660	2,43	3,25	A	**2.390**
20072812	HP 260 ACS S (2) (3) (4)	1845 × 660	2,43	3,25	A	**2.590**
20072813	HP 260 ACS SC (2) (4)	1845 × 660	2,43	3,25	A	**2.790**

(1) Tª aire 15 C° - Tª agua 15-50 °C
(2) En caso de apoyo con energía solar térmica, para reducir la Tª del agua sanitaria es obligatorio la instalación de una válvula mezcladora termostática
(3) Para apoyo con caldera mixta es necesaria la instalación del accesorio opcional cod. 20035644 válvula desviadora mezcladora solar
(4) Para el control del circuito solar es necesaria la instalación de centralitas solares

accesorios específicos

CÓDIGO	DESCRIPCIÓN	P.V.P. € (IVA no incluido)
1150529	Válvula mezcladora 3/4"	**58**
20001492	Válvula mezcladora de 1" con reductor a 3/4"	**87**
20001491	Válvula desviadora motorizada de 3 vías**	**159**
20035644	Válvula desviadora mezcladora solar	**130**
20009244	Centralita Solar SUN B con sonda	**228**
20009246	Centralita Solar SUN C con sonda	**340**

CÓDIGO	DESCRIPCIÓN	P.V.P. € (IVA no incluido)
1150489	Vaso de expansión de 18 litros***	**58**
1150509	Vaso de expansión de 24 litros***	**66**
1150499	Soporte para instalación a pared de vaso de expansión 18/24 litros	**76**
20039876	Kit clapeta motorizada ø 160 mm.	**450**
20047530	Kit rejilla de aspiración/ expulsión ø 160 mm.	**140**
20047531	Kit ventilador de extracción VMC	**500**

** No válida para circuito solar.
*** Uso solar, calefacción y sanitario.

Beretta

HP 260 ACS

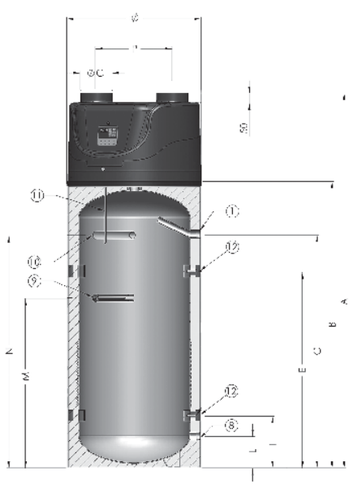

HP 260 ACS S

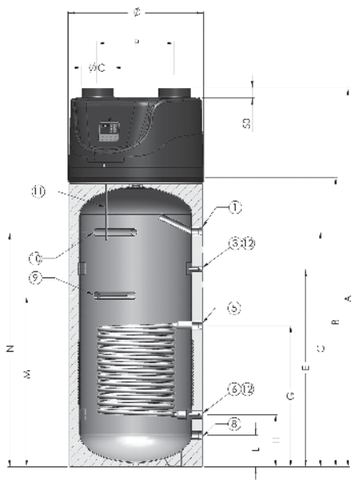

HP 260 ACS SC

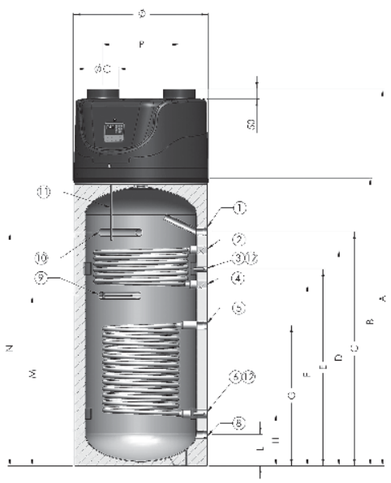

Datos técnicos ErP

Modelo		HP ACS	HP ACS S	HP ACS SC
Clasificación de Eficiencia Energética estacional en sanitario		A	A	A
Perfil de carga declarado		L	L	L
Características Técnicas				
Capacidad acumulación	l	273	268	265
Superficie del serpentín auxiliar	m^2	-	1.5	0.6/1.5
Caudal del serpentín auxiliar con temperatura 80/60°C	m^3/h	-	1.6	0.6/1.6
Producción de agua caliente sanitaria 80/60°C - 10/45°C (DIN 4708)	m^3/h	-	1,1	0,4/1,1
Presión máxima de trabajo del acumulador /serpentín auxiliar	bar	6 / 10		
Tensión de alimentación	V/Ph/Hz	230/1/50		
Temperatura máxima de salida de a.c.s.	°C	60		
Temperatura ambiente de funcionamiento (min/max)	°C	8/32		
Resistencia eléctrica	W	1500		
Potencia térmica	W	2427		
Consumo eléctrico (medio) (1)	W	639		
Refrigerante	tipo	R134a		
Carga de Refrigerante	g	950		
Nivel sonoro (2)	dB(A)	52		
C.O.P. (50°) (3)		3,25		
Caudal de aire	m^3/h	450		
Longitud máxima de conductos	m	10		
Diámetro minimo de conductos	mm	160		
Presión de aire disponible	Pa	80		
Entrada agua fría / Salida agua caliente	1-8	1"		
Impulsión / Retorno calefacción	2-4	1"		
Recirculación	3	1/2"		
Impulsión / Retorno solar	5-6	1"		
Desagüe condensados	7	Ø 20 mm		
Resistencia eléctrica	9	1"1/4		
Ánodo	10	1"1/4		
Vaina sonda de control L= 300 mm.	11	1"1/2		
Vaina sonda L= 70 mm.	12	Ø 12 mm		
Peso	kg	112	127	145

(1) A la máxima temperatura: 60°C
(2) A 1 metro de distancia (espacio abierto sin conductos)
(3) Tª aire 15 C° - Tª agua 15-50 °C

ErP ready

- **Bombas de calor aire/agua para producción de agua caliente sanitaria con acumular integrado en capacidades de 80 l. y 120l.**
- **Clasificación energética A en sanitario con perfil M**
- ACQUAZENIT: rangos de funcionamiento exteriores (+7ºC / 35ºC)
- ACQUAZENIT E: amplios rangos de funcionamiento exteriores (-7ºC / 35ºC)
- Incorpora un display de gran tamaño táctil que permite la visualización del estado de funcionamiento, alarmas, funciones especiales y programación de las franjas horarias de funcionamiento
- Condensador envuelto externamente aislado del circuito de gas y agua
- Acumulador fabricado en acero esmaltado
- Aislamiento térmico en poliuretano expandido de elevado espesor
- Ánodo de magnesio anticorrosión
- Incorpora de serie doble resistencia eléctrica (1kW x 2)
- Posibilidad de conducción del aire con tubos circulares o rectangulares
- Temperatura máxima en ACS 75 ºC
- Función antilegionela
- Sonda de aire exterior para la activación automática de la resistencia eléctrica
- Función "TURBO": activa las 2 resistencias eléctricas junto a la bomba de calor para reducir el tiempo en alcanzar la temperatura seleccionada
- Refrigerante R134a
- **Puesta en marcha GRATUITA (costes de desplazamiento no incluidos)**

Bombas de calor mural para producción de A.C.S.

CÓDIGO	MODELO	DIMENSIONES alto x ancho x fondo (mm)	POTENCIA TÉRMICA (kW)	C.O.P. (55º) (1)	CLASE M	P.V.P. € IVA y Cánon de no incluidos
20075566	ACQUAZENIT 80	1197 x 506 x 533	2,35	3,1	A	**1.180**
20075568	ACQUAZENIT 120	1497 x 506 x 533	2,35	3,1	A	**1.310**
20075569	ACQUAZENIT E 80	1197 x 506 x 533	2,35	3,1	A	**1.380**
20075571	ACQUAZENIT E 120	1497 x 506 x 533	2,35	3,1	A	**1.510**

(1) Tª aire 15 C° - Tª agua 10-55 °C (EN 16147)

NOTA: Antes de la instalación comprobar que las dimensiones del aparato se corresponden con el espacio disponible y, su peso con el sistema de fijación

Display digital de gran tamaño táctil

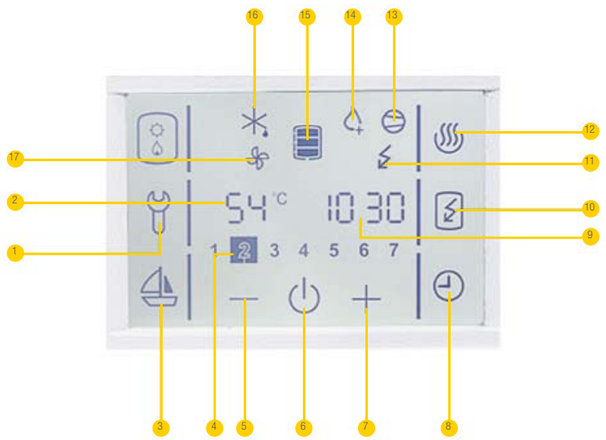

1- Indicación averías

2 - Visualización y selección de la temperatura del agua

3 - Inserción y selección del programa "vacaciones"

4 - Día de la semana

5 - Reducción valor numérico del parámetro de selección

6 - Encendido/Apagado de la bomba de calor

7 - Aumento valor numérico del parámetro de selección

8 - Inserción y selección "timer"

9- Visualización y selección horaria

10 - Activación función "turbo"

11 - Indicación de funcionamiento de las resistencias eléctricas

12 - Inserción función calentamiento a la máxima temperatura

13 - Indicación de funcionamiento del compresor

14- Indicación de funcionamiento del programa antilegionela

15- Visualización nivel de agua caliente

16- Indicación de activación función descongelación

17- Indicación de funcionamiento del ventilador

Beretta

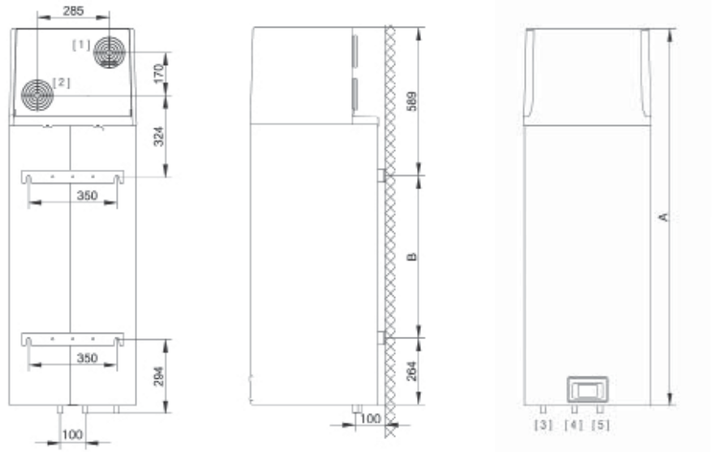

	u.d.m.	80	120
A	mm	1197	1497
B	mm	345	645
Peso en vacío	kg	58	65
Peso a plena carga	kg	138	188

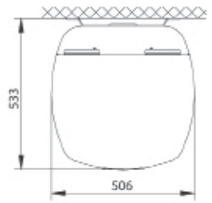

Datos técnicos ErP

Modelo		**80**	**E 80**	**120**	**E 120**
Clasificación de Eficiencia Energética estacional en sanitario		A	A	A	A
Perfil de carga declarado		M	M	M	M
Características Técnicas					
Capacidad acumulación	l	80		120	
Presión nominal	MPa	0,6			
	bar	6			
Protección anticorrosión del acumulador		Esmaltado / Anodo Magnesio			
Espesor aislamiento	mm	40-85			
Tiempo de calentamiento (1)	h:min	04:40		06:40	
Consumo de energía durante el calentamiento (1)	kW/h	0,99		1,41	
Consumo energía en ciclo escogido de las emisiones (1)	kW/h	2,04		2,08	
COP ACS en ciclo escogido de las emisiones (1)		3,1			
Tiempo de calentamiento (2)	h:min	05:20		08:41	
Consumo de energía durante el calentamiento (2)	kW/h	1,12		1,78	
Consumo energía en ciclo escogido de las emisiones (2)	kW/h	2,45		2,51	
COP ACS en ciclo escogido de las emisiones (2)		2,65		2,61	
Potencia en modo stand-by conforme EN 16147	W	19		27	
Clase de protección		IP 24			
Consumo	W	2350			
Tensión de alimentación	V-Hz	230-50			
Potencia resistencias eléctricas	W	1000 x 2			
Protección eléctrica	A	16			
Temperatura mínima aire	ºC	7	-7	7	-7
Temperatura máxima aire	ºC	35			
Consumo máximo de agua (40ºC)	l	90		142	
Temperatura agua seleccionada	ºC	55			
Temperatura máxima agua con bomba de calor	ºC	55			
Temperatura máxima agua con resistencias eléctricas	ºC	75			
Temperatura programa antilegionela	ºC	70			
Temperatura de almacenamiento (mín-máx)	ºC	2-35			
Refrigerante		R134a			
Carga de refrigerante	g	490	540	490	540
Nivel sonoro	dB (A)	51			
Presión sonora a 1 m.	dB (A)	39,5			
Caudal de aire	m^3/h	100-230			
Presión estática útil (con caudal de 100 m^3/h)	Pa	95			

(1) Tª aire 15°C HR 74%; Tª agua 10ºC - 55ºC (EN 16147)
(2) Tª aire 7°C HR 89%; Tª agua 10ºC - 55ºC (EN 16147)

- **Caldera de biomasa pirotubular de elevado rendimento para calefacción y producción de A.C.S. mediante accesorios opcionales de instalación**
- **Tolva exterior de almacenamiento del combustible**
- **Cuerpo de caldera fabricado en acero con dos pasos de humo y alto contenido de agua**
- **Diseñadas para quemar los materiales combustibles: huesos de aceituna, pellet, cáscara de almendras, avellanas y piñones**
- NEVA BIO está disponible en dos versiones según el tipo de panel de mandos:
  - NEVA BIO L; control electrónico de la combustión a través de la sonda Lambda, encendido automático del combustible, mantenimiento del hogar encendido y modulación de llama
  - NEVA BIO E; control electrónico de la combustión, encendido automático del combustible, mantenimiento del hogar encendido y modulación de llama
- Ventilador modulante en los diferentes estados de funcionamiento
- Elevado rendimiento Clase 3 según normativa EN 303-5 2012
- Puertas aisladas para la inspección y limpieza de la caldera
- Quemador de hierro fundido con hogar mecánico
- Sistema de alimentación con tornillo sinfín de velocidad variable
- Sistema de aire primario y secundario para la combustión
- Válvula estelar antirretorno de los humos al depósito de combustible
- Turbuladores de serie
- Serpentín para disipar el calor con válvula térmica de seguridad
- Amplia gama de accesorios opcionales de instalación
- **Puesta en marcha GRATUITA (costes de desplazamiento no incluidos)**

NOTA; ES IMPRESCINDIBLE Y OBLIGATORIO:
- instalar un grupo hidráulico externo para evitar las condensaciones en el cuerpo de caldera
- Asegurar un tiro mínimo en chimenea de -0,2 mbar/±30%

Recomendamos la instalación de estabilizador de tiro en la chimenea y acumulador inercial

Diseño técnico

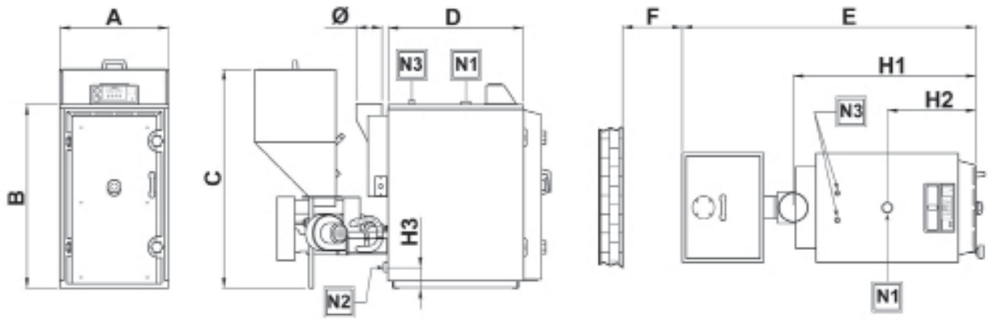

Leyenda		20 L - E	30 L - E	40 L - E	60 L - E	80 L - E	100 L - E
A	mm	600	600	600	700	700	700
B	mm	1010	1010	1010	1160	1160	1160
C	mm	1210	1210	1210	1410	1410	1410
D	mm	485	635	785	785	1035	1285
E	mm	1330	1480	1630	1690	1940	2190
F	mm	500	500	500	500	500	500
H1	mm	685	830	980	1040	1290	1540
H2	mm	345	420	495	420	420	420
H3	mm	115	115	115	130	130	130
Ø	kg	160	160	160	200	200	200

Calderas de biomasa con control electrónico y sonda Lambda

NEVA BIO L

- Control electrónico de la combustión a través de sonda Lambda, encendido automático del combustible, mantenimiento del hogar encendido y modulación de llama
- Todos los modelos NEVA BIO L son conformes a la normativa EN 303-5 2012

CÓDIGO	MODELO	DIMENSIONES alto x ancho x fondo (mm)	CONTENIDO DE COMBUSTIBLE (lt)	DIAMETRO DE CHIMENEA (mm)	POTENCIA ÚTIL (kW)	EFICIENCIA ** CLASE 3 (%)	P.V.P. € (IVA no incluido)
20070308	NEVA BIO 20 L	1210×600×1380	140	160	20	88,26	**6.580**
20070312	NEVA BIO 30 L	1210×600×1530	140	160	30	88,23	**6.840**
20070314	NEVA BIO 40 L	1210×600×1680	140	160	40	88,14	**7.100**
20070315	NEVA BIO 60 L	1410×700×1740	190	200	60	88,43	**7.900**
20070316	NEVA BIO 80 L	1410×700×1990	190	200	80	88,32	**8.480**
20070326	NEVA BIO 100 L	1410×700×2240	190	200	100	88,20	**9.140**

** Rendimiento medido utilizando pellet certificado

Calderas de biomasa con control electrónico

NEVA BIO E

- Control electrónico de la combustión, encendido automático del combustible, mantenimiento del hogar encendido y modulación de llama
- Todos los modelos NEVA BIO E son conformes a la normativa EN 303-5 2012

CÓDIGO	MODELO	DIMENSIONES alto x ancho x fondo (mm)	CONTENIDO DE COMBUSTIBLE (lt)	DIAMETRO DE CHIMENEA (mm)	POTENCIA ÚTIL (kW)	EFICIENCIA ** CLASE 3 (%)	P.V.P. € (IVA no incluido)
20070263	NEVA BIO 20 E	1210×600×1380	140	160	20	88,26	**5.650**
20070265	NEVA BIO 30 E	1210×600×1530	140	160	30	88,23	**5.905**
20070268	NEVA BIO 40 E	1210×600×1680	140	160	40	88,14	**6.170**
20070284	NEVA BIO 60 E	1410×700×1740	190	200	60	88,43	**6.930**
20070289	NEVA BIO 80 E	1410×700×1990	190	200	80	88,32	**7.510**
20070292	NEVA BIO 100 E	1410×700×2240	190	200	100	88,20	**8.170**

** Rendimiento medido utilizando pellet certificado

NOTA: Accesorios en pág. 19

- **Caldera de biomasa pirotubular de elevado rendimento para calefacción y producción de A.C.S. mediante accesorios opcionales de instalación**
- **Tolva integrada de almacenamiento del combustible**
- **Cuerpo de caldera fabricado en acero con dos pasos de humo y alto contenido de agua**
- **Diseñadas para quemar los materiales combustibles: huesos de aceituna, pellet, cáscara de almendras, avellanas y piñones**
- NEVA BIO IN está disponible en dos versiones según el tipo de panel de mandos:
  - NEVA BIO L IN; control electrónico de la combustión a través de la sonda Lambda, encendido automático del combustible, mantenimiento del hogar encendido y modulación de llama
  - NEVA BIO E IN; control electrónico de la combustión, encendido automático del combustible, mantenimiento del hogar encendido y modulación de llama
- Ventilador modulante en los diferentes estados de funcionamiento
- Elevado rendimiento Clase 3 según normativa EN 303-5 2012
- Puertas aisladas para la inspección y limpieza de la caldera
- Quemador de hierro fundido con hogar mecánico
- Sistema de alimentación con tornillo sinfín de velocidad variable
- Sistema de aire primario y secundario para la combustión
- Válvula estelar antirretorno de los humos al depósito de combustible
- Turbuladores de serie
- Serpentín para disipar el calor con válvula térmica de seguridad
- Amplia gama de accesorios opcionales de instalación
- **Puesta en marcha GRATUITA (costes de desplazamiento no incluidos)**

NOTA: ES IMPRESCINDIBLE Y OBLIGATORIO:
- instalar un grupo hidráulico externo para evitar las condensaciones en el cuerpo de caldera
- Asegurar un tiro mínimo en chimenea de -0,2 mbar/±30%

Recomendamos la instalación de estabilizador de tiro en la chimenea y acumulador inercial

Diseño técnico

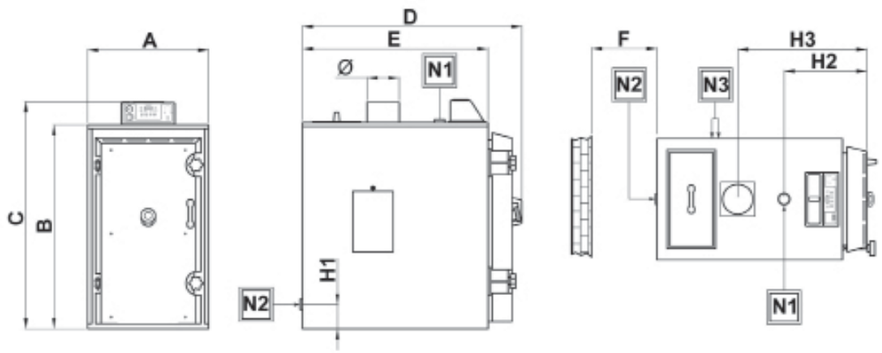

Leyenda		20 L IN	30 L IN	40 L IN	20 E IN	30 E IN	40 E IN
A	mm	600	600	600	600	600	600
B	mm	1010	1010	1010	1010	1010	1010
C	mm	1125	1125	1125	1125	1125	1125
D	mm	1060	1210	1360	1060	1210	1360
E	mm	920	1070	1220	920	1070	1220
F	mm	900	900	900	900	900	900
H1	mm	120	120	120	120	120	120
H2	mm	340	410	490	340	410	490
H3	mm	610	760	910	610	760	910
Ø	kg	160	160	160	160	160	160

Beretta

Calderas de biomasa con control electrónico y sonda Lambda

NEVA BIO L IN

- Control electrónico de la combustión a través de la sonda Lambda, encendido automático del combustible, mantenimiento del hogar encendido y modulación de llama
- Todos los modelos NEVA BIO L IN son conformes a la normativa EN 303-5 2012

CÓDIGO	MODELO	DIMENSIONES alto x ancho x fondo (mm)	CONTENIDO DE COMBUSTIBLE (lt)	DIAMETRO DE CHIMENEA (mm)	POTENCIA (kW)	EFICIENCIA ** CLASE 3 (%)	P.V.P. € (IVA no incluido)
20070327	NEVA BIO 20 L IN	1125 × 600 × 1060	65	160	20	88,26	**6.650**
20070328	NEVA BIO 30 L IN	1125 × 600 × 1210	65	160	30	88,23	**6.930**
20070329	NEVA BIO 40 L IN	1125 × 600 × 1360	65	160	40	88,14	**7.195**

** Rendimiento medido utilizando pellet certificado

Calderas de biomasa con control electrónico

NEVA BIO E IN

- Control electrónico de la combustión, encendido automático del combustible, mantenimiento del hogar encendido y modulación de llama
- Todos los modelos NEVA BIO E IN son conformes a la normativa EN 303-5 2012

CÓDIGO	MODELO	DIMENSIONES alto x ancho x fondo (mm)	CONTENIDO DE COMBUSTIBLE (lt)	DIAMETRO DE CHIMENEA (mm)	POTENCIA (kW)	EFICIENCIA ** CLASE 3 (%)	P.V.P. € (IVA no incluido)
20070295	NEVA BIO 20 E IN	1125 × 600 × 1060	65	160	20	88,26	**5.765**
20070296	NEVA BIO 30 E IN	1125 × 600 × 1210	65	160	30	88,23	**6.045**
20070297	NEVA BIO 40 E IN	1125 × 600 × 1360	65	160	40	88,14	**6.310**

** Rendimiento medido utilizando pellet certificado

NOTA: Accesorios en pág. 19

Características Técnicas

Modelo		20 L / E	30 L / E	40 L / E	60 L / E	80 L / E	100 L / E
Potencia útil nominal	kW	20	30	40	60	80	100
Potencia del hogar	kW	22,66	34	44,87	67,85	90,57	113,3
Presión máxima ejercicio	bar	3					
Presión de prueba hidráulica	bar	4,5					
Temperatura máxima ejercicio	ºC	90					
Tensión de alimentación	V	220					
Consumo combustible (1)	kg/h	4,62	6,9	9,15	13,84	18,48	23,12
Volumen silo	dm^3	140			190		
Pérdida de carga lado agua (10 K)	mbar	13	20	32	58	72	87
Pérdida de carga lado agua (20 K)	mbar	7	8	13	16	31	49
Temperatura mínima activación bomba	ºC	40					
Contenido de agua en caldera	l	75	90	120	170	220	270
Temperatura media humos (con caldera limpia)	ºC	170 (± 20%)					
Depresión tiro min. evacuación humos	Pa	-20 (± 30%)					
Diámetro evacuación humos	mm	160			200		
Caudal humos a 180ºC	Nm^3/h	36	52	71	107	142	173
Peso neto caldera vacia (tolerancia ± 5%)	kg	250	280	300	350	400	450
Caudal válvula de descarga térmica (Δt=80ºC a 1,5 bar)	l/h	320			1.320		
Temperatura de intervención válvula de descarga térmica	ºC	97					
Clase caldera	EN303-5	3					

(1) P.C.I (Poder Calorífico Inferior) de referencia del combustible es aproximado a 17,6 MJ/kg (4,9 kWh/kg), según la norma EN303-5 2012 para el combustible de prueba de tipo "C".

Características Técnicas

Modelo		20 L IN / E IN	30 L IN / E IN	40 L IN / E IN
Potencia útil nominal	kW	20	30	40
Potencia del hogar	kW	22,66	34	44,87
Presión máxima ejercicio	bar	3		
Presión de prueba hidráulica	bar	4,5		
Temperatura máxima ejercicio	ºC	90		
Tensión de alimentación	V	220		
Consumo combustible (1)	kg/h	4,62	6,9	9,15
Volumen silo	dm^3	65		
Pérdida de carga lado agua (10 K)	mbar	13	20	32
Pérdida de carga lado agua (20 K)	mbar	7	8	13
Temperatura mínima activación bomba	ºC	40		
Contenido de agua en caldera	l	75	90	120
Temperatura media humos (con caldera limpia)	ºC	170 (± 20%)		
Depresión tiro min. evacuación humos	Pa	-20 (± 30%)		
Diámetro evacuación humos	mm	160		
Caudal humos a 180ºC	Nm^3/h	36	52	71
Peso neto caldera vacia (tolerancia ± 5%)	kg	250	280	300
Caudal válvula de descarga térmica (Δt=80ºC a 1,5 bar)	l/h	320		
Temperatura de intervención válvula de descarga térmica	ºC	97		
Clase caldera	EN303-5	3		

(1) P.C.I (Poder Calorífico Inferior) de referencia del combustible es aproximado a 17,6 MJ/kg (4,9 kWh/kg), según la norma EN303-5 2012 para el combustible de prueba de tipo "C".

Accesorios específicos para los modelos NEVA BIO L / E

CÓDIGO	DESCRIPCIÓN	P.V.P. € (IVA no incluido)
20073509	Dispositivo extractor y compactador de ceniza modelo 20, con capacidad de almacenaje de 50 l.	**1.215**
20074624	Dispositivo extractor y compactador de ceniza modelo 30, con capacidad de almacenaje de 50 l.	**1.215**
20074625	Dispositivo extractor y compactador de ceniza modelo 40, con capacidad de almacenaje de 50 l.	**1.215**
20073540	Dispositivo extractor y compactador de ceniza modelo 60, con capacidad de almacenaje de 50 l.	**1.215**
20074626	Dispositivo extractor y compactador de ceniza modelo 80, con capacidad de almacenaje de 50 l.	**1.215**
20074627	Dispositivo extractor y compactador de ceniza modelo 100, con capacidad de almacenaje de 50 l.	**1.215**
20073511	Sistema automático de carga de combustible. Incorpora tornillo sinfín de transporte con una longitud de 3 m., cuadro eléctrico y sensores de nivel.	**1.450**
20073514	Sistema antiincendio de la tolva. Compuesto por una válvula térmica de seguridad.	**265**
20073516	Módulo de producción de agua caliente sanitaria instantánea. Compuesto por un intercambiador de placas, flusostato, bomba circuladora y válvula de tres vías.	**610**
20073518	Extensión depósito modelos 20-30-40. Aumenta el volumen un 70% obteniendo una capacidad total aprox. de 245 dm^3 - 155 kg	**110**
20073541	Extensión depósito modelos 60-80-100. Aumenta el volumen un 60% obteniendo una capacidad total aprox. de 310 dm^3 - 195 kg	**130**

Accesorios específicos para NEVA BIO L IN / E IN

CÓDIGO	DESCRIPCIÓN	P.V.P. € (IVA no incluido)
20073516	Módulo de producción de agua caliente sanitaria instantánea. Compuesto por un intercambiador de placas, flusostato, bomba circuladora y válvula de tres vías.	**610**

CALDERAS DE CONDENSACIÓN

CALDERAS DE CONDENSACIÓN

Caldera mural mixta con acumulador integrado
EXCLUSIVE BOILER GREEN HE B.S.I. 26

Caldera mural mixta con microacumulación en A.C.S.
NEW EXCLUSIVE GREEN E C.S.I. 28

Caldera mural de sólo calefacción
NEW EXCLUSIVE GREEN E R.S.I. 28

Caldera mural mixta con acumulador integrado
MYNUTE BOILER GREEN E B.S.I. 30

Sistema mural mixto con microacumulación en A.C.S.
A SYSTEM MYNUTE GREEN E SYSTEM C.S.I. 32

Caldera mural mixta con microacumulación en A.C.S.
MYNUTE GREEN E C.S.I. 34

Caldera mural de gran potencia de sólo calefacción
MYNUTE GREEN 50 R.S.I. 36

Caldera mural mixta con microacumulación en A.C.S.
CIAO GREEN C.S.I. 40

Caldera mural de sólo calefacción
CIAO GREEN R.S.I. 40

Caldera de pie con acumulación integrada
NEW TOWER GREEN HE B.S.I. 42

ACCESORIOS CALDERAS DE CONDENSACIÓN

Sistema evacuación de humos tubos concéntricos ø 60/100 en aluminio/PP 44
Sistema evacuación de humos tubos separados ø 80/125 en aluminio/PP 45
Sistema evacuación de humos tubos separados ø 80 en aluminio 46
Accesorios hidráulicos y de instalación 47
Accesorios de termorregulación climática 47

Caldera mural de condensación mixta con acumulador integrado

EXCLUSIVE BOILER GREEN HE

A | A XL | CLASE 5 NOx | ★★★ CONFORT A.C.S. (MÁXIMO AHORRO) | 60 L. INOX. | 1:10 (RATIO MODULACIÓN) | 6 m. (CIRCULADOR) | RANGE RATED | EMERGENCIA ACS

- **Caldera ErP de elevado rendimiento estacional y clasificación energética: CLASE A en calefacción y CLASE A en sanitario con perfil XL**
- Máximo rango de **modulación 1:10**
- **Circulador síncrono modulante de alta eficiencia, elevada presión 6 m.c.a. y bajo consumo (EEI≤23)**
- **Intercambiador radial de condensación, de alto caudal y acceso frontal**
- Quemador de premezcla con bajas emisiones contaminantes **CLASE 5 NOx**
- **Acumulador de 60 l. en acero inoxidable**
- Máximo **confort en sanitario (★★★ UNE EN 13203)**
- La **certificación RANGE RATED**, permite adaptar la caldera a las necesidades térmicas reales de la instalación
- **Display LCD de gran tamaño** retroiluminado con autodiagnóstico
- Grado de protección eléctrica **IPx5D**
- LLENADO FÁCIL, **sistema de llenado semiautomático del circuito de calefacción**
- Incorpora el **Sistema Automático de Regulación Ambiental en calefacción** S.A.R.A. que ofrece el máximo confort en calefacción y ahorro de gas
- CLIMA FÁCIL, sistema de **termorregulación climática** que se activa conectando la sonda exterior que incorpora de serie
- Función **EMERGENCIA ACS**, en caso de anomalía en la sonda de sanitario, la caldera funciona modulando con las sondas de calefacción
- **Vaso de expansión sanitario de serie**
- Incorpora de serie el kit hidráulico compuesto de llaves de corte sanitario, calefacción y rácores hidráulicos.
- Para la transformación a gas propano, dirigirse al S.A.T. oficial

DISPOSICIÓN HIDRÁULICAS

Calefacción (Retorno, Ida) — Gas — Agua Sanitaria (Salida, Recirculación, Entrada)

R — I — G — S — Rc — E

65 85 108 90 90

he BERETTA HI-EFFICIENCY la eficiencia energética

La caldera mural de condensación con acumulación de 60 litros integrada

Vaso de Expansión en sanitario de SERIE

Ecología

El innovador intercambiador de condensación radial de aluminio, es el corazón tecnológico de la gama GREEN, patentado en exclusiva por Beretta. Permite recuperar el calor latente al enfriarse los productos de la combustión (PDC) por debajo del punto de rocío, alcanzando el máximo rendimiento energético.

Mayor producción de Agua Sanitaria con el mínimo consumo

Con un acumulador integrado en acero INOX de 60 litros, está destinada a cubrir las más altas exigencias de agua caliente sanitaria. Ideal en caso de instalación con red de distribución particularmente larga o insuficiencia hidrica o, que la dureza del agua pueda comprometer el correcto funcionamiento de una caldera instantánea.

DESCRIPCIÓN ACUMULADOR		
Tipo de Acumulador		Acero INOX
Disposición Acumulador		Vertical
Disposición Intercambiador		Vertical
Capacidad Agua Sanitaria	l	60
Contenido Agua Serpentín	l	3,87
Superfície de Intercambio	m2	0,707
Campo de selección temperatura A.C.S.	°C	35 - 60
Regulador de caudal	l/min	15
Producción de agua caliente en 10' con Δt 30 °C	l	202
Presión máxima ejercicio acumulador	bar	8

EXCLUSIVE BOILER GREEN HE

ESPECIFICACIONES ENERGÉTICAS	Exclusive Boiler Green HE 35 B.S.I.
Clasificación de eficiencia energética estacional en calefacción	A
Clasificación de eficiencia energética estacional en sanitario	A
Perfil de carga declarado	XL
Clase NOx	5

CARACTERÍSTICAS TÉCNICAS	u.d.m.	
Potencia máxima / mínima nominal calefacción	kW	34,60 / 3,50
Potencia máxima / mínima útil calefacción (80º-60ºC)	kW	33,74 / 3,41
Potencia máxima / mínima útil calefacción (50º-30ºC)	kW	36,50 / 3,71
Potencia máxima / mínima útil sanitario	kW	34,60 / 3,50
Rendimiento útil Pn máx - Pn mín (80º-60ºC)	%	97,5 - 97,3
Rendimiento útil con carga parcial 30% (47ºC retorno)	%	103,10
Rendimiento útil con carga parcial 30% (30ºC retorno)	%	108,00
Potencia eléctrica máxima	W	116
Grado de protección eléctrica	IP	X5D
Nivel sonoro	db	59
FUNCIONAMIENTO CALEFACCIÓN		
Presión y Temperatura máxima	bar - ºC	3 - 90
Bomba: pérdida de carga disponible en instalación	mbar	320
al caudal de	l/h	1000
Capacidad vaso de expansión	l	10
FUNCIONAMIENTO SANITARIO		
Presión máxima / mínima	bar	8 / -
Producción de agua caliente en 10' con Δ t 30°C	l	202
Capacidad acumulador	l	60
Capacidad vaso de expansión	l	2
TUBOS EVACUACIÓN HUMOS Y ASPIRACIÓN AIRE		
Longitud máxima rectilínea - tubos concéntricos ∅ 60/100	m	7,85
Pérdida de carga por instalación codo adicional 45º C / 90 ºC	m	1,3 / 1,6
Longitud máxima rectilínea - tubos concéntricos ∅ 80/125	m	14,85
Pérdida de carga por instalación codo adicional 45º C / 90 ºC	m	1 / 1,5
Longitud máxima rectilínea - tubos separados ∅ 80	m	40 + 40
Pérdida de carga por instalación codo adicional 45º C / 90 ºC	m	1 / 1,5
DIMENSIONES, PESO, HOMOLOGACIÓN		
Dimesiones (AltoxAnchoxFondo)	mm	950 x 600 x 450
Peso	kg	72
Homologación CE		0694BU1240

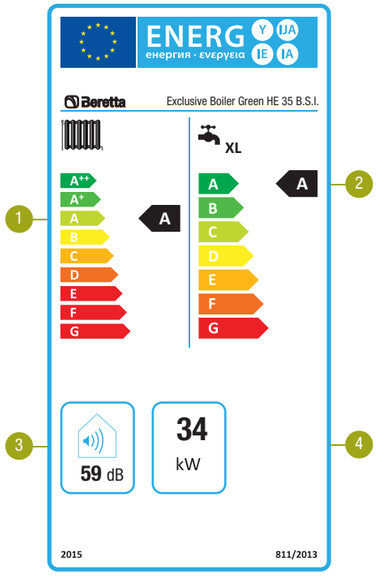

1- Clasificación de eficiencia energética en calefacción
2- Clasificación de eficiencia energética en sanitario
3- Nivel de potencia acústica en dB
4- Potencia calorífica nominal kW

Caldera mural de condensación mixta con acumulador integrado

CÓDIGO	GAS	MODELO	DIMENSIONES Alto x Ancho x Fondo (mm)	POT. TÉRMICA MIN - MAX (kW)	CAPACIDAD ACUMULADOR (l)	CLASE		P.V.P. € (IVA no incluido)
MIXTA CON ACUMULACIÓN: CALEFACCIÓN + AGUA CALIENTE SANITARIA								
20031609	MTN	EXCLUSIVE BOILER GREEN HE 35 B.S.I.	950 x 600 x 450	3,5 - 34,6	60	A	A	**3.050**

Se suministra con llaves de corte de Agua Fría y Gas. Incluye: - Llaves de corte de Calefacción accesorio cod. 1151149. - Colector standard de condensación accesorio cod. 1101879.

Diseño técnico

Leyenda: CALEFACCIÓN **R**= Retorno / **I**= Impulsión GAS= **G** AGUA SANITARIA **S**= Salida / **Rc**= Recirculación / **E**= Entrada

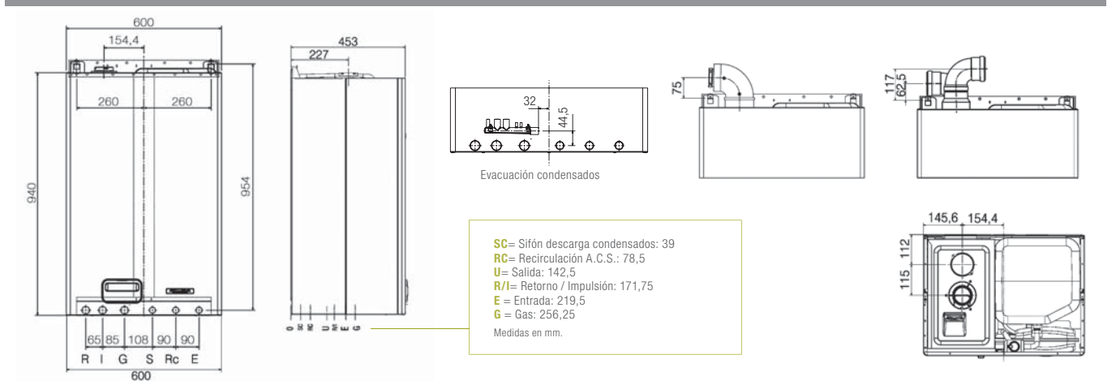

Caldera mural de condensación
versión mixta instantánea con microacumulación en A.C.S. o versión sólo calefacción

EXCLUSIVE GREEN E

A | A XL | CLASE 5 NOx | ★★★ CONFORT A.C.S. (MÁXIMO AHORRO VERSIÓN C.S.I.) | INTERCAMBIADOR | 1:10 RATIO MODULACIÓN | 7 m. CIRCULADOR | IPx5D | EMERGENCIA ACS

DISPOSICIÓN	CONEXIONES	HIDRÁULICAS	
Calefacción	Gas	Agua Sanitaria (C.S.I.) Interacumulador (R.S.I.)	
Retorno	Ida	Salida	Entrada
R	I	S	E
65	120	60	55

- **Gama de calderas ErP de elevado rendimiento estacional y clasificación energética: CLASE A en calefacción y CLASE A en sanitario con perfil XL**
- Máximo rango de **modulación 1:10**
- **Nuevo circulador síncrono modulante Flex de alta eficiencia, con posibilidad de modificar la presión a 7 m.c.a. y bajo consumo (EEI<= 20)**
- **Intercambiador radial de condensación, de alto caudal y acceso frontal**
- Quemador de premezcla con bajas emisiones contaminantes **CLASE 5 NOx**
- **Microacumulación en sanitario,** reduce el tiempo de espera, ofreciendo el **máximo confort en sanitario (★★★ UNE EN 13203-2),** modelo C.S.I.
- Compatible con **BeSMART WIFI, el nuevo cronotermostato ambiente modulante con control de la caldera a distancia mediante APP de Beretta** para iOS o Android de Smartphone o Tablet (BeSMART WIFI accesorio opcional)
- **Display LCD de gran tamaño retroiluminado** con autodiagnóstico
- Grado de protección eléctrica **IPx5D**
- LLENADO FÁCIL, **sistema de llenado semiautomático del circuito de calefacción**
- Incorpora el **Sistema Automático de Regulación Ambiental en calefacción** S.A.R.A. que ofrece el máximo confort en calefacción y ahorro de gas
- CLIMA FÁCIL, sistema de **termorregulación climática** que se activa conectando la sonda exterior que incorpora de serie
- Función **EMERGENCIA ACS**, en caso de anomalía en la sonda de sanitario, la caldera funciona modulando con las sondas de calefacción
- **Vaso de expansión calefacción de gran capacidad 10 litros**
- Incorpora de serie el kit hidráulico compuesto de llaves de corte sanitario, calefacción y rácores hidráulicos.
- En versión sólo calefacción, incorpora la válvula de 3 vías para para la conexión al interacumulador de ACS BV120 (opcional)
- Para la transformación a gas propano, dirigirse al S.A.T. oficial

Intercambiador de condensación

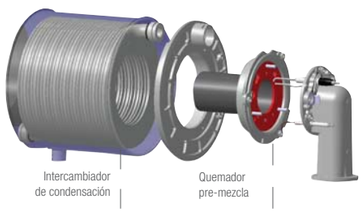

Ecología y ahorro energético

INTERCAMBIADOR

El innovador intercambiador de condensación radial de aluminio, es el corazón tecnológico de la gama GREEN, patentado en exclusiva por Beretta. Permite recuperar el calor latente al enfriarse los productos de la combustión (PDC) por debajo del punto de rocío, alcanzando el máximo rendimiento energético.

Fabricado a partir de un único tubo de aluminio, el intercambiador está moldeado con forma circular de sección ovalada y con aletas laterales (para aumentar la superfície de intercambio) y, sin soldaduras para evitar el riesgo de corrosión.

Modulación 1:10

1:10 RATIO MODULACIÓN

La gama consigue una potencia mínima de funcionamiento muy reducida que permite ofrecer un amplio rango de modulación 1:10 para responder a las necesidades térmicas, ofreciendo el máximo confort tanto en calefacción como en agua caliente sanitaria, sin por ello renunciar a una elevada y significativa reducción del consumo.

Circulador Modulante

7 m. CIRCULADOR

Nuevo circulador síncrono modulante con 4 modalidades de funcionamiento:
- proporcional a la potencia de la caldera
- salto térmico Δt constante
- máxima velocidad y,
- asistencia técnica

El nombre "FLEX" indica que de serie podemos modificar la curva del circulador a 7 m.c.a., asegurando el funcionamiento con el máximo caudal disponible y confort en calefacción, al calentar todos los radiadores.

EXCLUSIVE GREEN E

ESPECIFICACIONES ENERGÉTICAS		Exclusive Green E 35 C.S.I.	Exclusive Green E 35 R.S.I.
Clasificación de eficiencia energética estacional en calefacción		A	A
Clasificación de eficiencia energética estacional en sanitario		A	-
Perfil de carga declarado		XL	-
Clase NOx		5	5
CARACTERÍSTICAS TÉCNICAS	u.d.m.		
Potencia máxima / mínima nominal calefacción	kW	30 / 3,6	30 / 3,6
Potencia máxima / mínima útil calefacción (80º-60ºC)	kW	29,25 / 3,5	29,25 / 3,5
Potencia máxima / mínima útil calefacción (50º-30ºC)	kW	31,77 / 3,8	31,77 / 3,8
Potencia máxima / mínima útil sanitario	kW	34,60 / 3,6	-
Rendimiento útil Pn máx - Pn mín (80º-60ºC)	%	97,5 / 97,2	97,5 / 97,3
Rendimiento útil con carga parcial 30% (47ºC retorno)	%	102,8	102,8
Rendimiento útil con carga parcial 30% (30ºC retorno)	%	109,2	109,2
Potencia eléctrica máxima	W	115	115
Grado de protección eléctrica	IP	X5D	X5D
Nivel sonoro	db	55	55
FUNCIONAMIENTO CALEFACCIÓN			
Presión y Temperatura máxima	bar - ºC	3 - 90	3 - 90
Bomba: pérdida de carga disponible en instalación	mbar	334	334
al caudal de	l/h	1000	1000
Capacidad vaso de expansión	l	10	10
FUNCIONAMIENTO SANITARIO			
Presión máxima / mínima	bar	6 / 0,2	-
Producción de agua caliente con Δ t 25°C	l/min	19,8	-
Caudal mínimo de agua sanitaria	l/min	2	-
TUBOS EVACUACIÓN HUMOS Y ASPIRACIÓN AIRE			
Longitud máxima rectilínea - tubos concéntricos ∅ 60/100	m	7,85	7,85
Longitud máxima rectilínea - tubos concéntricos ∅ 80/125	m	14,85	14,85
Longitud máxima rectilínea - tubos separados ∅ 80	m	38 + 38	38 + 38
DIMENSIONES, PESO, HOMOLOGACIÓN			
Dimesiones (AltoxAnchoxFondo)	mm	845 x 453 x 358	845 x 453 x 358
Peso	kg	43	41
Homologación CE		0476CQ0325	0476CQ0325

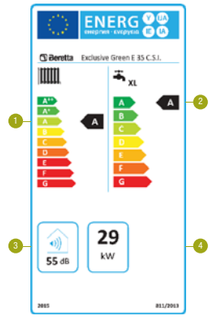

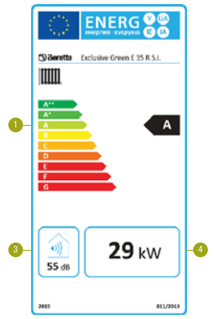

1- Clasificación de eficiencia energética en calefacción
2- Clasificación de eficiencia energética en sanitario
3- Nivel de potencia acústica en dB
4- Potencia calorífica nominal kW

Caldera mural de condensación versión mixta instantánea con microacumulación en A.C.S. o versión sólo calefacción

CÓDIGO	GAS	MODELO	DIMENSIONES Alto x Ancho x Fondo (mm)	POT. TÉRMICA MIN - MAX (kW)	PRODUCCIÓN SANITARIA (Δt=25ºC,l/min)	CLASE		P.V.P. € (IVA no incluido)
MIXTA: CALEFACCIÓN + AGUA CALIENTE SANITARIA								
20106641	MTN	EXCLUSIVE GREEN E 35 C.S.I.	845 x 453 x 358	3,6 - 30,00	19,8	A	A	**2.475**
Se suministra con llaves de corte de Agua Fría y Gas. Incluye: - Llaves de corte de Calefacción accesorio cod. 1151149. - Colector standard de condensación accesorio cod. 1101879.								
SÓLO CALEFACCIÓN								
20106642	MTN	EXCLUSIVE GREEN E 35 R.S.I.	845 x 453 x 358	3,5 - 34,6	-	A	-	**2.375**
Se suministra con llaves de corte de Agua Fría y Gas. Incluye: - Llaves de corte de Calefacción accesorio cod. 1151149. - Colector standard de condensación accesorio cod. 1101879.								

Diseño técnico

Leyenda C.S.I.: CALEFACCIÓN **R**= Retorno / **I**= Impulsión GAS= **G** AGUA SANITARIA **S**= Salida / **E**= Entrada
Leyenda R.S.I.: CALEFACCIÓN R= Retorno / I= Impulsión GAS= G INTERACUMULADOR ACS= Salida / E= Entrada

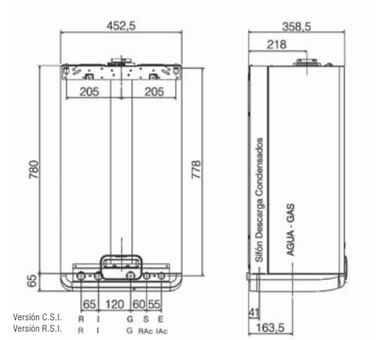

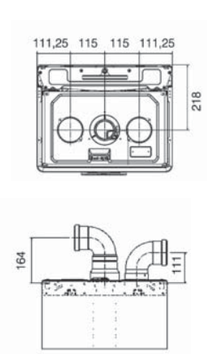

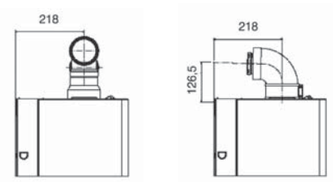

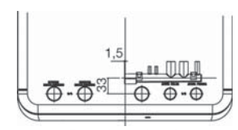

Evacuación condensados

Caldera mural de condensación mixta con acumulador integrado

MYNUTE BOILER GREEN E

ErP ready

A | A XL | CLASE 5 NOx | INTERCAMBIADOR | 45 L. INOX. | 1:5 RATIO MODULACIÓN | 7 m. CIRCULADOR | IP X 5D | EMERGENCIA ACS

DISPOSICIÓN — CONEXIONES HIDRÁULICAS

Calefacción: Retorno (R) 65, Ida (I) 85 — Gas (G) 108 — Agua Sanitaria: Salida (S) 90, Recirculación (Rc) 90, Entrada (E) 90

- **Caldera ErP de elevado rendimiento estacional y clasificación energética: CLASE A en calefacción y CLASE A en sanitario con perfil XL**
- **Intercambiador radial de condensación, de alto caudal y acceso frontal**
- **Nuevo circulador síncrono modulante Flex de alta eficiencia, con posibilidad de modificar la presión a 7 m.c.a. y bajo consumo (EEI<= 20)**
- Quemador de premezcla con bajas emisiones contaminantes **CLASE 5 NOx**
- **Acumulador de 45 l. en acero inoxidable**
- Elevado rango de **modulación 1:5**
- **Display LCD retroiluminado** con autodiagnóstico
- Grado de protección eléctrica **IPx5D**
- Incorpora el **Sistema Automático de Regulación Ambiental en calefacción S.A.R.A.** que ofrece el máximo confort en calefacción y ahorro de gas
- CLIMA FÁCIL, sistema de **termorregulación climática** que se activa conectando la sonda exterior (opcional)
- Función **EMERGENCIA ACS,** en caso de anomalía en la sonda de sanitario, la caldera funciona modulando con las sondas de calefacción
- Incorpora de serie el kit hidráulico compuesto de llaves de corte sanitario, calefacción y rácores hidráulicos
- **Vaso de expansión sanitario de serie**
- Para la transformación a gas propano, dirigirse al S.A.T. oficial

La caldera mural de condensación con acumulación de 45 litros integrada

MYNUTE BOILER GREEEN gracias al **acumulador de acero INOX**, ofrece gran cantidad de agua caliente sanitaria y a temperatura estable con disponibilidad inmediata. La configuración de la caldera permite un fácil acceso a todos los componentes.

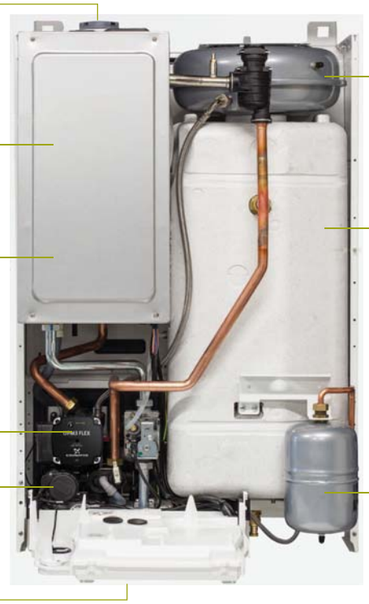

MYNUTE BOILER GREEN E

ErP ready

ESPECIFICACIONES ENERGÉTICAS		Mynute Boiler Green E 25 B.S.I.
Clasificación de eficiencia energética estacional en calefacción		A
Clasificación de eficiencia energética estacional en sanitario		A
Perfil de carga declarado		XL
Clase NOx		5
CARACTERÍSTICAS TÉCNICAS	u.d.m.	
Potencia máxima / mínima nominal calefacción	kW	25 / 6
Potencia máxima / mínima útil calefacción (80º-60ºC)	kW	24,5 / 5,89
Potencia máxima / mínima útil calefacción (50º-30ºC)	kW	26,25 / 6,48
Potencia máxima / mínima útil sanitario	kW	25 / 6
Rendimiento útil Pn máx - Pn mín (80º-60ºC)	%	98 / 98,2
Rendimiento útil con carga parcial 30% (47ºC retorno)	%	102,3
Rendimiento útil con carga parcial 30% (30ºC retorno)	%	107,1
Potencia eléctrica máxima	W	91
Grado de protección eléctrica	IP	X5D
Nivel sonoro	db	52
FUNCIONAMIENTO CALEFACCIÓN		
Presión y Temperatura máxima	bar - ºC	3 - 90
Bomba: pérdida de carga disponible en instalación	mbar	375
al caudal de	l/h	1000
Capacidad vaso de expansión	l	8
FUNCIONAMIENTO SANITARIO		
Presión máxima / mínima	bar	8 / -
Producción de agua caliente en 10' con Δ t 30°C	l	141
Capacidad acumulador	l	45
Capacidad vaso de expansión	l	2
TUBOS EVACUACIÓN HUMOS Y ASPIRACIÓN AIRE		
Longitud máxima rectilínea - tubos concéntricos ∅ 60/100	m	7,85
Pérdida de carga por instalación codo adicional 45º C / 90 ºC	m	1,3 / 1,6
Longitud máxima rectilínea - tubos concéntricos ∅ 80/125	m	14,85
Pérdida de carga por instalación codo adicional 45º C / 90 ºC	m	1 / 1,5
Longitud máxima rectilínea - tubos separados ∅ 80	m	36 + 36
Pérdida de carga por instalación codo adicional 45º C / 90 ºC	m	1 / 1,5
DIMENSIONES, PESO, HOMOLOGACIÓN		
Dimesiones (AltoxAnchoxFondo)	mm	950 x 600 x 450
Peso	kg	61
Homologación CE		0694BU1240

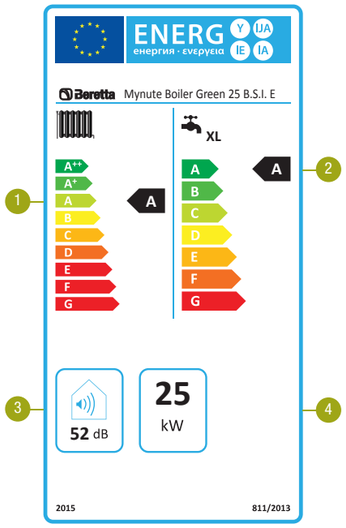

1- Clasificación de eficiencia energética en calefacción
2- Clasificación de eficiencia energética en sanitario
3- Nivel de potencia acústica en dB
4- Potencia calorífica nominal kW

Caldera mural de condensación mixta con acumulador integrado

CÓDIGO	GAS	MODELO	DIMENSIONES Alto x Ancho x Fondo (mm)	POT. TÉRMICA CALEF. / ACS Min - Max (kW)	CAPACIDAD ACUMULADOR (l)	CLASE		P.V.P. € (IVA no incluido)
MIXTA CON ACUMULACIÓN: CALEFACCIÓN + AGUA CALIENTE SANITARIA								
20096189	MTN	MYNUTE BOILER GREEN E 25 B.S.I.	950 x 600 x 450	6 - 25 / 6 - 25	45	A	A	**2.550**

Se suministra con llaves de corte de Agua Fría y Gas. Incluye: - Llaves de corte de Calefacción accesorio cod. 1151149. - Colector standard de condensación accesorio cod. 1101879.

Diseño técnico

Leyenda: CALEFACCIÓN **R**= Retorno / **I**= Impulsión GAS= **G** AGUA SANITARIA **S**= Salida / **Rc**= Recirculación / **E**= Entrada

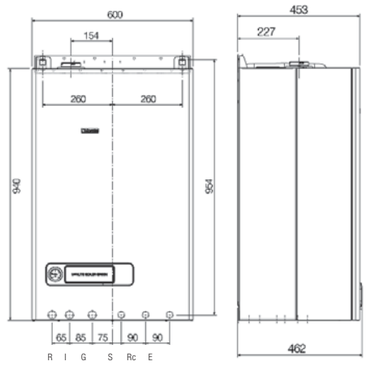

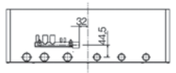

Evacuación condensados

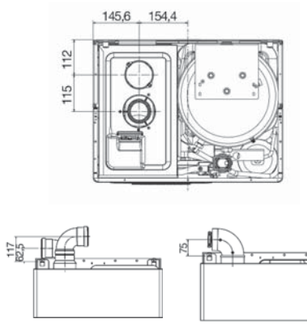

Sistema mural de condensación versión mixta instantánea con microacumulación en A.C.S

MYNUTE GREEN E SYSTEM

ErP ready

A+ SYSTEM | A XL | CLASE 5 NOx | INTERCAMBIADOR | 1:5 RATIO MODULACIÓN | 7 m. CIRCULADOR | 50 mm. P.D.C. | IP X 5D | EMERGENCIA ACS

- **Gama de calderas ErP de elevado rendimiento estacional y clasificación energética: CLASE A+ Sistema en calefacción,** al incluir los accesorios REC 08 cronotermostato semanal modulante y control a distancia de caldera y, sonda exterior **CLASE A en sanitario con perfil XL**
- **Nuevo intercambiador radial de condensación, de alto caudal y acceso frontal**
- **Nuevo circulador síncrono modulante Flex de alta eficiencia, con posibilidad de modificar la presión a 7 m.c.a. y bajo consumo (EEI<= 20)**
- Posibilidad de realizar la **evacuación de los pdc. utilizando tubos ø 50 y ø 60** en polipropileno
- Quemador de premezcla con bajas emisiones contaminantes **CLASE 5 NOx**
- **Microacumulación en sanitario,** reduce el tiempo de espera en sanitario, con posibilidad de activación/desactivación desde el mando A.C.S.
- Elevado rango de **modulación 1:5**
- **Display LCD retroiluminado** con autodiagnóstico
- Grado de protección eléctrica **IPx5D**
- Incorpora el **Sistema Automático de Regulación Ambiental en calefacción S.A.R.A.** que ofrece el máximo confort en calefacción y ahorro de gas
- CLIMA FÁCIL, sistema de **termorregulación climática** que se activa conectando la sonda exterior
- Función **EMERGENCIA ACS,** en caso de anomalía en la sonda de sanitario, la caldera funciona modulando con las sondas de calefacción
- Incorpora de serie el kit hidráulico compuesto de llaves de corte sanitario, calefacción y rácores hidráulicos
- **Vaso de expansión calefacción de gran capacidad 8/9 l.** (modelo 25/30 kW)
- Para la transformación a gas propano, dirigirse al S.A.T. oficial

Máximo rendimiento energético del sistema en calefacción

A+ SYSTEM

El elevado rendimiento energético estacional de la caldera Mynute Green E, junto a los accesorios: mando de control remoto REC 08 (código 20001776) y la sonda exterior (código 1100799) se configura un sistema de CLASE A+ en calefacción.

Control remoto REC 08

Permite el control de la caldera a distancia, a través del protocolo de bus OpenTherm con 2 cables.
Cronotermostato semanal modulante con 2 niveles de temperatura.
Selección y visualización del modo de funcionamiento.
Selección de las temperaturas de sanitario y calefacción.
Ajuste de los parámetros de la caldera y visualización de los códigos de anomalías.

Circulador de alta presión

7 m. CIRCULADOR

Nuevo circulador síncrono modulante con funcionamiento proporcional a la potencia de la caldera, el nombre "FLEX" indica que de serie podemos modificar la curva del circulador a 7 m.c.a., asegurando el funcionamiento con el máximo caudal disponible y confort en calefacción, al calentar todos los radiadores.

MYNUTE GREEN E SYSTEM

ErP ready

ESPECIFICACIONES ENERGÉTICAS		Mynute Green E SYSTEM 25 C.S.I.	Mynute Green E SYSTEM 30 C.S.I.
Clasificación de eficiencia energética estacional sistema en calefacción		A+	A+
Clasificación de eficiencia energética estacional en calefacción		A	A
Clasificación de eficiencia energética estacional en sanitario		A	A
Perfil de carga declarado		XL	XL
Clase NOx		5	5
CARACTERÍSTICAS TÉCNICAS	u.d.m.		
Potencia máxima / mínima nominal calefacción	kW	20 / 6	25 / 6
Potencia máxima / mínima útil calefacción (80º-60ºC)	kW	19,64 / 5,87	24,48 / 5,87
Potencia máxima / mínima útil calefacción (50º-30ºC)	kW	21,14 / 6,44	26,50 / 6,44
Potencia máxima / mínima útil sanitario	kW	25 / 6	30 / 6
Rendimiento útil Pn máx - Pn mín (80º-60ºC)	%	98,2 / 97,9	97,9 / 97,9
Rendimiento útil con carga parcial 30% (47ºC retorno)	%	103,4	103,5
Rendimiento útil con carga parcial 30% (30ºC retorno)	%	109,6	109,6
Potencia eléctrica máxima	W	89	103
Grado de protección eléctrica	IP	X5D	X5D
Nivel sonoro	db	49	51
FUNCIONAMIENTO CALEFACCIÓN			
Presión y Temperatura máxima	bar - ºC	3 - 90	3 - 90
Bomba: pérdida de carga disponible en instalación	mbar	326	326
al caudal de	l/h	1000	1000
Capacidad vaso de expansión	l	8	9
FUNCIONAMIENTO SANITARIO			
Presión máxima / mínima	bar	6 / 0,2	6 / 0,2
Producción de agua caliente con Δt 25°C	l	14,3	17,2
Caudal mínimo de agua sanitaria	l	2	2
TUBOS EVACUACIÓN HUMOS Y ASPIRACIÓN AIRE			
Longitud máxima rectilínea - tubos concéntricos ∅ 60/100	m	7,85	7,85
Longitud máxima rectilínea - tubos concéntricos ∅ 80/125	m	14,85	14,85
Longitud máxima rectilínea - tubos separados ∅ 80	m	53 + 53	42 + 42
Longitud máxima rectilínea - tubos separados ∅ 80-60 / ∅ 80	m	4,5 + 31 / 4,5	4,5 + 21 / 4,5
Longitud máxima rectilínea - tubos separados ∅ 80-50 / ∅ 80	m	4,5 + 32 / 4,5	4,5 + 19 / 4,5
DIMENSIONES, PESO, HOMOLOGACIÓN			
Dimesiones (AltoxAnchoxFondo)	mm	780 x 400 x 358	780 x 400 x 358
Peso	kg	38	38
Homologación CE		0063CQ3187	0063CQ3187

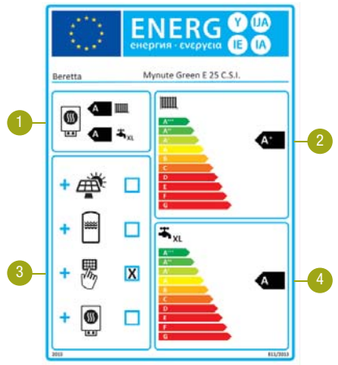

1- Clasificación de eficiencia energética del producto en calefacción y sanitario
2- Clasificación de eficiencia energética del sistema en calefacción
3- Dispositivo de modulación ambiente con sonda exterior
4- Clasificación de eficiencia energética del sistema en sanitario

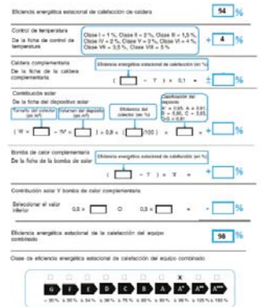

Sistema mural de condensación versión mixta instantánea con microacumulación en A.C.S

CÓDIGO	GAS	MODELO	DIMENSIONES Alto x Ancho x Fondo (mm)	POT. TÉRMICA CALEF. / ACS Min - Max (kW)	PRODUCCIÓN SANITARIA (Dt=25ºC,l/min)	CLASE SYSTEM	CLASE	CLASE XL	P.V.P. € (IVA no incluido)
MIXTA: CALEFACCIÓN + AGUA CALIENTE SANITARIA									
S-20096474	MTN	MYNUTE GREEN E SYSTEM 25 C.S.I.	780 x 400 x 358	6 - 20 / 6 - 25	14,3	A+ SYSTEM	A	A	**1.930**
S-20096475	MTN	MYNUTE GREEN E SYSTEM 30 C.S.I	780 x 400 x 358	6 - 25 / 6 - 30	17,2	A+ SYSTEM	A	A	**2.100**

Se suministra con llaves de corte de Agua Fría y Gas. Incluye: - Llaves de corte de Calefacción accesorio cod. 1151149. - Colector standard de condensación accesorio cod. 1101879.
- Cronotermostato semanal modulante REC 08 accesorio cod. 20001776. - Sonda exterior accesorio cod. 1100799.

Diseño técnico

Leyenda: CALEFACCIÓN **R**= Retorno / **I**= Impulsión GAS= **G** AGUA SANITARIA **S**= Salida / **E**= Entrada

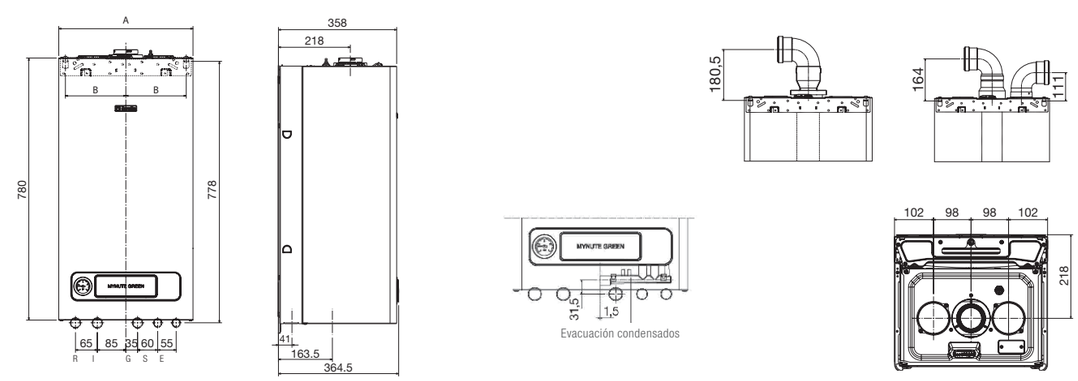

Caldera mural de condensación mixta instantánea con microacumulación en A.C.S.

MYNUTE GREEN E

A | A XL | CLASE 5 NOx | INTERCAMBIADOR | 1:5 RATIO MODULACIÓN | 7 m. CIRCULADOR | ∅ 50 mm. P.D.C. | IP x 5D | EMERGENCIA ACS

- **Gama de calderas ErP de elevado rendimiento estacional y clasificación energética: CLASE A en calefacción y CLASE A en sanitario con perfil XL**
- **Nuevo intercambiador radial de condensación, de alto caudal y acceso frontal**
- **Nuevo circulador síncrono modulante Flex de alta eficiencia, con posibilidad de modificar la presión a 7 m.c.a. y bajo consumo (EEI<= 20)**
- Posibilidad de realizar la **evacuación de los pdc. utilizando tubos ø 50 y ø 60** en polipropileno
- Quemador de premezcla con bajas emisiones contaminantes **CLASE 5 NOx**
- **Microacumulación en sanitario,** reduce el tiempo de espera en sanitario, con posibilidad de activación/desactivación desde el mando A.C.S.
- Elevado rango de **modulación 1:5**
- Display LCD retroiluminado con autodiagnóstico
- Grado de protección eléctrica **IPx5D**
- Incorpora el **Sistema Automático de Regulación Ambiental en calefacción S.A.R.A.** que ofrece el máximo confort en calefacción y ahorro de gas
- CLIMA FÁCIL, sistema de **termorregulación climática** que se activa conectando la sonda exterior (opcional)
- Función **EMERGENCIA ACS,** en caso de anomalía en la sonda de sanitario, la caldera funciona modulando con las sondas de calefacción
- Incorpora de serie el kit hidráulico compuesto de llaves de corte sanitario, calefacción y rácores hidráulicos
- **Vaso de expansión calefacción de gran capacidad 8/9 l.** (modelo 25/30 kW)
- Para la transformación a gas propano, dirigirse al S.A.T. oficial

DISPOSICIÓN		CONEXIONES	HIDRÁULICAS	
Calefacción		Gas	Agua Sanitaria	
Retorno	Ida		Salida	Entrada
R	I	G	S	E
65	120	60	55	

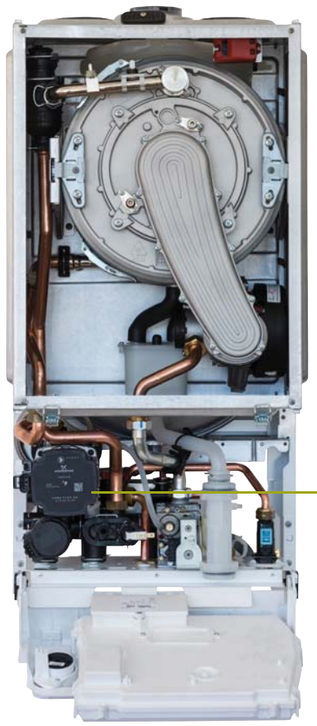

Máxima adaptabilidad a la instalación, confort y ahorro

Nuevo intercambiador radial de condensación, de acceso frontal, está fabricado a partir de un tubo único en aleación de aluminio, conseguimos: MAYOR rendimiento energético, MÁS caudal disponible, MAYOR uniformidad en la distribución del calor gracias a la elevada conductividad térmica respecto al acero, MAYOR durabilidad y MENOR peso de la caldera.

Nuevo ventilador de altas prestaciones, permite aumentar las distancias máximas de evacuación de los pdc., hasta 49 m. en modelo 25 kW. con tubos ø 50 en Polipropileno.

Circulador de alta presión

7 m. CIRCULADOR

Nuevo circulador síncrono modulante con funcionamiento proporcional a la potencia de la caldera, el nombre “FLEX” indica que de serie podemos modificar la curva del circulador a 7 m.c.a., asegurando el funcionamiento con el máximo caudal disponible y confort en calefacción, al calentar todos los radiadores.

MYNUTE GREEN E

ESPECIFICACIONES ENERGÉTICAS		Mynute Green E 25 C.S.I.	Mynute Green E 30 C.S.I.
Clasificación de eficiencia energética estacional en calefacción		A	A
Clasificación de eficiencia energética estacional en sanitario		A	A
Perfil de carga declarado		XL	XL
Clase NOx		5	5
CARACTERÍSTICAS TÉCNICAS	u.d.m.		
Potencia máxima / mínima nominal calefacción	kW	20 / 6	25 / 6
Potencia máxima / mínima útil calefacción (80º-60ºC)	kW	19,64 / 5,87	24,48 / 5,87
Potencia máxima / mínima útil calefacción (50º-30ºC)	kW	21,14 / 6,44	26,50 / 6,44
Potencia máxima / mínima útil sanitario	kW	25 / 6	30 / 6
Rendimiento útil Pn máx - Pn mín (80º-60ºC)	%	98,2 / 97,9	97,9 / 97,9
Rendimiento útil con carga parcial 30% (47ºC retorno)	%	103,4	103,5
Rendimiento útil con carga parcial 30% (30ºC retorno)	%	109,6	109,6
Potencia eléctrica máxima	W	89	103
Grado de protección eléctrica	IP	X5D	X5D
Nivel sonoro	db	49	51
FUNCIONAMIENTO CALEFACCIÓN			
Presión y Temperatura máxima	bar - ºC	3 - 90	3 - 90
Bomba: pérdida de carga disponible en instalación	mbar	326	326
al caudal de	l/h	1000	1000
Capacidad vaso de expansión	l	8	9
FUNCIONAMIENTO SANITARIO			
Presión máxima / mínima	bar	6 / 0,2	6 / 0,2
Producción de agua caliente con Δ t 25°C	l	14,3	17,2
Caudal mínimo de agua sanitaria	l	2	2
TUBOS EVACUACIÓN HUMOS Y ASPIRACIÓN AIRE			
Longitud máxima rectilínea - tubos concéntricos ∅ 60/100	m	7,85	7,85
Longitud máxima rectilínea - tubos concéntricos ∅ 80/125	m	14,85	14,85
Longitud máxima rectilínea - tubos separados ∅ 80	m	53 + 53	42 + 42
Longitud máxima rectilínea - tubos separados ∅ 80-60 / ∅ 80	m	4,5 + 31 / 4,5	4,5 + 21 / 4,5
Longitud máxima rectilínea - tubos separados ∅ 80-50 / ∅ 80	m	4,5 + 32 / 4,5	4,5 + 19 / 4,5
DIMENSIONES, PESO, HOMOLOGACIÓN			
Dimesiones (AltoxAnchoxFondo)	mm	780 x 400 x 358	780 x 400 x 358
Peso	kg	38	38
Homologación CE		0063CQ3187	0063CQ3187

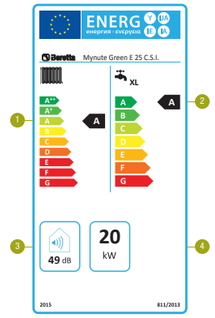

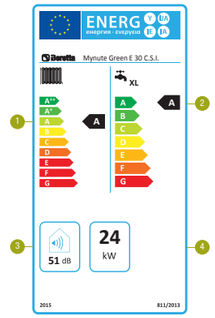

1- Clasificación de eficiencia energética en calefacción
2- Clasificación de eficiencia energética en sanitario
3- Nivel de potencia acústica en dB
4- Potencia calorífica nominal kW

Caldera mural de condensación mixta instantánea con microacumulación en A.C.S.

CÓDIGO	GAS	MODELO	DIMENSIONES Alto x Ancho x Fondo (mm)	POT. TÉRMICA CALEF. / ACS Min - Max (kW)	PRODUCCIÓN SANITARIA (Δt=25ºC,l/min)	CLASE		P.V.P. € (IVA no incluido)
MIXTA: CALEFACCIÓN + AGUA CALIENTE SANITARIA								
20096474	MTN	MYNUTE GREEN E 25 C.S.I.	780 x 400 x 358	6 - 20 / 6 - 25	14,3	A	A	**1.810**
20096475	MTN	MYNUTE GREEN E 30 C.S.I	780 x 400 x 358	6 - 25 / 6 - 30	17,2	A	A	**1.970**

Se suministra con llaves de corte de Agua Fría y Gas. Incluye: - Llaves de corte de Calefacción accesorio cod. 1151149. - Colector standard de condensación accesorio cod. 1101879.

Diseño técnico

Leyenda: CALEFACCIÓN **R**= Retorno / **I**= Impulsión GAS= **G** AGUA SANITARIA **S**= Salida / **E**= Entrada

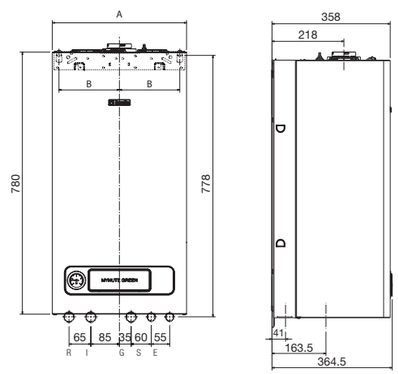

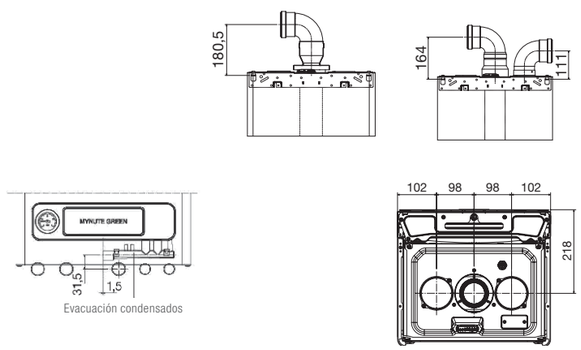

Caldera mural de condensación gran potencia versión sólo calefacción

MYNUTE GREEN 50

A | CLASE 5 NOx | INTERCAMBIADOR | HIGH POWER | 1:5 RATIO MODULACIÓN | 7 m. CIRCULADOR | RANGE RATED | IP X 5D | ENERGÍA SOLAR TÉRMICA

DISPOSICIÓN: Calefacción (R), Retorno
CONEXIONES: Condensación (C) 48, Gas (G) 230
HIDRÁULICAS: Calefacción (I) 107, Ida

- **Gama de calderas ErP de elevado rendimiento estacional y clasificación energética CLASE A en calefacción**
- Caldera mural de condensación de gran potencia, con múltiples posibilidades de configuración según las necesidades requeridas de su instalación
- **Intercambiador radial de condensación, de alto caudal y acceso frontal,** está fabricado a partir de un tubo único en aleación de aluminio, conseguimos: + rendimiento energético + caudal disponible, + uniforme la distribución del calor gracias a la elevada conductividad térmica respecto al acero, + durabilidad y - peso de la caldera.
- Nuevo **circulador síncrono Flex de alta eficiencia, alta presión regulado a 7 m.c.a. y bajo consumo (EEI<= 20)**
- Quemador de premezcla con bajas emisiones contaminantes **CLASE 5 NOx**
- Elevado rango de **modulación 1:5**
- **Display LCD retroiluminado** con autodiagnóstico
- Grado de protección eléctrica **IPx5D**
- Incorpora el **Sistema Automático de Regulación Ambiental en calefacción S.A.R.A.** que ofrece el máximo confort en calefacción y ahorro de gas
- CLIMA FÁCIL, sistema de **termorregulación climática** que se activa conectando la sonda exterior que incorpora de serie
- Es necesario prever el vaso de expansión del circuito de calefacción, la válvula de 3 vías y accesorios de instalación opcionales
- Para la transformación a gas propano, dirigirse al S.A.T. oficial

Tecnología inteligente

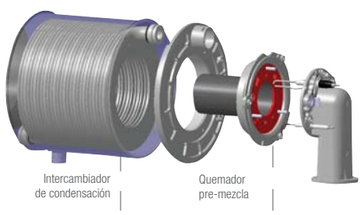

Ecología y ahorro energético

INTERCAMBIADOR

El innovador intercambiador de condensación radial de aluminio, es el corazón tecnológico de la gama GREEN, patentado en exclusiva por Beretta. Permite recuperar el calor latente al enfriarse los productos de la combustión (PDC) por debajo del punto de rocío, alcanzando el máximo rendimiento energético.

Fabricado a partir de un único tubo de aluminio, el intercambiador está moldeado con forma circular de sección ovalada y con aletas laterales (para aumentar la superfície de intercambio) y, sin soldaduras para evitar el riesgo de corrosión.

Homologación Range Rated

RANGE RATED

Mynute Green 50 R.S.I. dispone de certificación RANGE RATED.

El término RANGE RATED identifica un producto homologado a diferentes niveles de potencia nominal en calefacción y equipado con un dispositivo de adaptación que le pemite ajustar, en función de las necesidades térmicas del edificio, la potencia nominal máxima de la caldera.

Esta certificación implica no sólo poder seleccionar la potencia máxima de la caldera, también poder certificar otros valores como rendimiento nominal, emisiones contaminantes y consumo eléctrico.

MYNUTE GREEN 50

ESPECIFICACIONES ENERGÉTICAS	Mynute Green 50 R.S.I.
Clasificación de eficiencia energética estacional en calefacción	A
Clase NOx	5

CARACTERÍSTICAS TÉCNICAS	u.d.m.	
Potencia máxima / mínima nominal calefacción	kW	47 / 9
Potencia máxima / mínima útil calefacción (80º-60ºC)	kW	45,78 / 8,78
Potencia máxima / mínima útil calefacción (50º-30ºC)	kW	49,91 / 9,72
Rendimiento útil Pn máx - Pn mín (80º-60ºC)	%	97,4 / 97,6
Rendimiento útil con carga parcial 30% (47ºC retorno)	%	102,5
Rendimiento útil con carga parcial 30% (30ºC retorno)	%	108
Potencia eléctrica máxima	W	121
Grado de protección eléctrica	IP	X5D
Nivel sonoro	db	58
FUNCIONAMIENTO CALEFACCIÓN		
Presión y Temperatura máxima	bar - ºC	3,5 / 90
Presión mínima de funcionamiento	bar	< 0,5
Bomba: pérdida de carga disponible en instalación	mbar	597
al caudal de	l/h	1000
TUBOS EVACUACIÓN HUMOS Y ASPIRACIÓN AIRE		
Longitud máxima rectilínea - tubos concéntricos ∅ 60/100	m	1,85
Pérdida de carga por instalación codo adicional 45º C / 90 ºC	m	1,3 / 1,6
Longitud máxima rectilínea - tubos concéntricos ∅ 80/125	m	4,85
Pérdida de carga por instalación codo adicional 45º C / 90 ºC	m	1 / 1,5
Longitud máxima rectilínea - tubos separados ∅ 80	m	20 + 20
Pérdida de carga por instalación codo adicional 45º C / 90 ºC	m	1 / 1,5
DIMENSIONES, PESO, HOMOLOGACIÓN		
Dimesiones (AltoxAnchoxFondo)	mm	764 x 553 x 284
Peso	kg	39
Homologación CE		0694BU1240

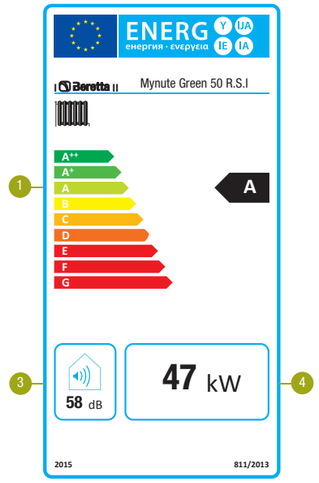

1- Clasificación de eficiencia energética en calefacción
3- Nivel de potencia acústica en dB
4- Potencia calorífica nominal kW

Caldera mural de condensación de gran potencia

CÓDIGO	GAS	MODELO	DIMENSIONES Alto x Ancho x Fondo (mm)	POT. TÉRMICA MIN - MAX (kW)	PRODUCCIÓN SANITARIA (Dt=25ºC,l/min)	CLASE		P.V.P. € (IVA no incluido)
SÓLO CALEFACCIÓN								
20100121	MTN	MYNUTE GREEN 50 R.S.I.	764 x 553 x 284	9 - 47	-	A	-	**2.770**

Se suministra con accesorios salida humos: Adaptador de Ø 80-80 a Ø 80-125 cod. 20028029, Curva 90º Ø 80-125 cod. 1101609 y Terminal horizontal Ø 80-125 cod. 1101679.

Diseño técnico

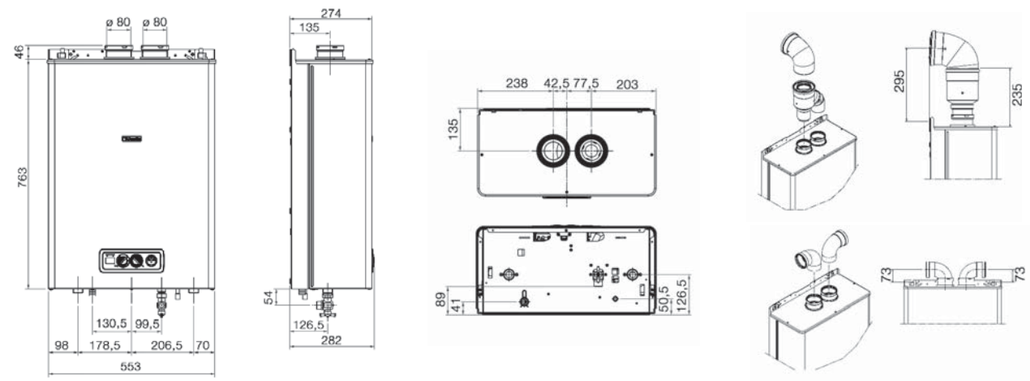

Beretta indica en las siguientes páginas una selección de las configuraciones más habituales con Mynute Green 50 R.S.I., podrá escoger la que mejor se adapte a las necesidades de su instalación.

Configuración para sólo calefacción

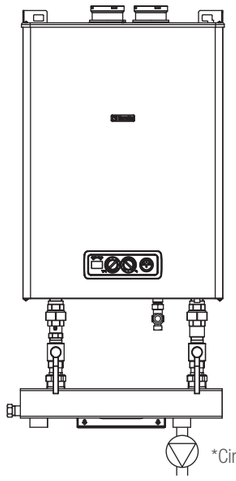

*Circulador de instalación no incluido.

Descripción	Código	Uds.	P.V.P. € (IVA no incluido)
Mynute Green 50 R.S.I.	20100121	1	2.770
Llaves de corte y rácores	20028472	1	100
Separador hidráulico	20028475	1	125
TOTAL COMBINACIÓN			2.995

Configuración con válvula de 3 vías para acumulador de A.C.S. y calefacción

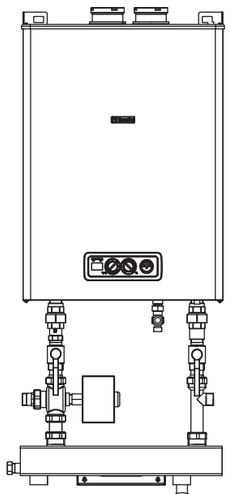

*Circulador de instalación no incluido.

Descripción	Código	Uds.	P.V.P. € (IVA no incluido)
Mynute Green 50 R.S.I.	20100121	1	2.770
Llaves de corte y rácores	20028472	1	100
Separador hidráulico	20028475	1	125
Válvula de 3 vías para acumulador ACS	20028476	1	450
Sonda del acumulador de ACS (3 metros de cable)	1220599	1	28
TOTAL COMBINACIÓN			3.473

Configuración para sólo calefacción, con kit de seguridades ISPESL

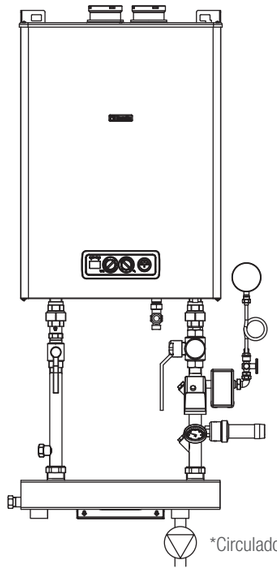

*Circulador de instalación no incluido.

Descripción	Código	Uds.	P.V.P. € (IVA no incluido)
Mynute Green 50 R.S.I.	20100121	1	2.770
Colectores hidráulicos con conexión kit seguridades I.S.P.E.S.L. y llaves de corte	20028473	1	300
Kit de seguridades I.S.P.E.S.L., incorpora presostato de rearme manual, termómetro y manómetro	20028474	1	250
Separador hidráulico	20028475	1	125
TOTAL COMBINACIÓN			3.445

Configuración con válvula de 3 vías para acumulador de A.C.S. y calefacción, con kit de seguridades ISPESL

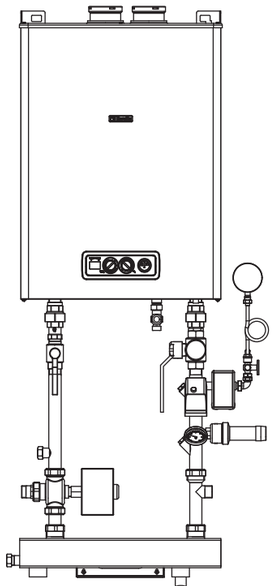

*Circulador de instalación no incluido.

Descripción	Código	Uds.	P.V.P. € (IVA no incluido)
Mynute Green 50 R.S.I.	20100121	1	2.770
Colectores hidráulicos con conexión kit seguridades I.S.P.E.S.L. y llaves de corte	20028473	1	300
Kit de seguridades I.S.P.E.S.L., incorpora presostato de rearme manual, termómetro y manómetro	20028474	1	250
Separador hidráulico	20028475	1	125
Válvula de 3 vías para acumulador ACS	20028476	1	450
Sonda del acumulador de ACS (3 metros de cable)	1220599	1	28
TOTAL COMBINACIÓN			3.923

Caldera mural compacta de condensación
versión mixta instantánea con microacumulación en A.C.S. o versión sólo calefacción

CIAO GREEN

ErP ready

A | A XL | CLASE 5 NOx | COMPACTA Y LIGERA | 1:5 RATIO MODULACIÓN | 6 m. CIRCULADOR | RANGE RATED | EMERGENCIA ACS | ENERGÍA SOLAR TÉRMICA

- **Gama de Calderas ErP de elevado rendimiento estacional y clasificación energética: CLASE A en calefacción y CLASE A en sanitario con perfil XL**
- **Dimensiones extremadamente compactas y ligera,** permite la instalación en espacios reducidos
- Nuevo **circulador síncrono de alta eficiencia, elevada presión 6 m.c.a. y bajo consumo (EEI<= 20)**
- Quemador de premezcla con bajas emisiones contaminantes **CLASE 5 NOx**
- **Microacumulación en sanitario,** reduce el tiempo de espera en sanitario, con posibilidad de activación/desactivación desde el mando ACS.
- Elevado rango de **modulación 1:5**
- La **certificación RANGE RATED,** permite adaptar la caldera a las necesidades térmicas reales de la instalación
- **Display LCD retroiluminado** con autodiagnóstico
- Grado de protección eléctrica **IPx5D**
- Incorpora el **Sistema Automático de Regulación Ambiental en calefacción S.A.R.A.** que ofrece el máximo confort en calefacción y ahorro de gas
- CLIMA FÁCIL, sistema de **termorregulación climática** que se activa conectando la sonda exterior (opcional)
- **Función EMERGENCIA ACS,** en caso de anomalía en la sonda de sanitario, la caldera funciona modulando con las sondas de calefacción
- Predispuesta para la conexión del mando de control a distancia REC-08 y realizar la modulación ambiental (opcional)
- En versión sólo calefacción, incorpora la válvula de 3 vías para para la conexión al interacumulador de ACS BV120 (opcional)
- Los modelos que no disponen de código a gas propano, para la transformación dirigirse al S.A.T. oficial
- Doble toma de entrada de aire que facilita la instalación y evita el cruce de tubos separados

La más compacta del mercado

Fácil instalación y mantenimiento, al disponer de acceso frontal a todos los componentes.
Vaso de expansión de calefacción de gran capacidad, 8 litros, para instalaciones de alto contenido de agua del circuito de calefacción (hasta 160 elementos).
Doble toma de entrada de aire que facilita la instalación y evita el cruce de tubos separados.

Intercambiador compacto de condensación,
de acceso frontal, fabricado en aleación de aluminio, conseguimos:
+ rendimiento energético,
+ uniforme la distribución del calor gracias a la elevada conductividad térmica respecto al acero, + durabilidad
y - peso de la caldera.

Panel de mandos intuitivo y de fácil uso

1. Display LCD retroiluminado
2. Selector on-off ,verano, invierno, reset, temperatura calefacción y función S.A.R.A.
3. Selector temperatura agua sanitaria/activación CONFORT microacumulación
4. Hidrómetro

CIAO GREEN

ErP ready

ESPECIFICACIONES ENERGÉTICAS		Ciao Green 25 C.S.I.	Ciao Green 29 C.S.I.	Ciao Green 25 R.S.I.
Clasificación de eficiencia energética estacional en calefacción		A	A	A
Clasificación de eficiencia energética estacional en sanitario		A	A	-
Perfil de carga declarado		XL	XL	-
Clase NOx		5	5	5
CARACTERÍSTICAS TÉCNICAS	u.d.m.			
Potencia máxima / mínima nominal calefacción	kW	20 / 5	25 / 6	20 / 5
Potencia máxima / mínima útil calefacción (80º-60ºC)	kW	19,50 / 4,91	24,45 / 5,90	19,50 / 4,91
Potencia máxima / mínima útil calefacción (50º-30ºC)	kW	20,84 / 5,36	26,23 / 6,40	20,84 / 5,36
Potencia máxima / mínima útil sanitario (*interacumulador)	kW	25 / 5	29 / 6	25 / 5*
Rendimiento útil Pn máx - Pn mín (80º-60ºC)	%	97,5 / 98,1	97,8 / 98,3	97,5 / 98,1
Rendimiento útil con carga parcial 30% (47ºC retorno)	%	102,20	102	102,20
Rendimiento útil con carga parcial 30% (30ºC retorno)	%	108,90	108,40	108,90
Potencia eléctrica máxima	W	83	90	83
Grado de protección eléctrica	IP	X5D	X5D	X5D
Nivel sonoro	db	53	56	53
FUNCIONAMIENTO CALEFACCIÓN				
Presión y Temperatura máxima	bar - ºC	3 - 90	3 - 90	3 - 90
Bomba: pérdida de carga disponible en instalación	mbar	300	300	300
al caudal de	l/h	800	800	800
Capacidad vaso de expansión	l	8	8	8
FUNCIONAMIENTO SANITARIO				
Presión máxima / mínima	bar	6 / 0,15	6 / 0,15	-
Producción de agua caliente con Δ t 25°C	l/min	14,3	16,6	-
Caudal mínimo de agua sanitaria	l	2	2	-
TUBOS EVACUACIÓN HUMOS Y ASPIRACIÓN AIRE				
Longitud máxima rectilínea - tubos concéntricos ∅ 60/100	m	5,85	4,85	5,85
Longitud máxima rectilínea - tubos concéntricos ∅ 80/125	m	15,3	12,8	15,3
Longitud máxima rectilínea - tubos separados ∅ 80	m	45 + 45	40 + 40	45 + 45
DIMENSIONES, PESO, HOMOLOGACIÓN				
Dimesiones (AltoxAnchoxFondo)	mm	715 x 405 x 250	715 x 405 x 250	715 x 405 x 250
Peso	kg	28	28	28
Homologación CE		0694CL6033	0694CL6033	0694CL6033

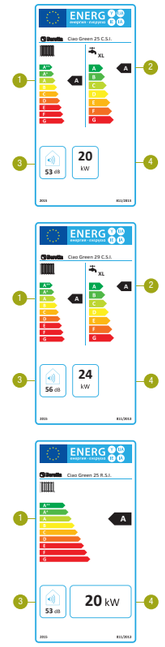

1- Clasificación de eficiencia energética en calefacción
2- Clasificación de eficiencia energética en sanitario
3- Nivel de potencia acústica en dB
4- Potencia calorífica nominal kW

Caldera mural compacta de condensación versión mixta instantánea con microacumulación en A.C.S. o versión sólo calefacción

CÓDIGO	GAS	MODELO	DIMENSIONES Alto x Ancho x Fondo (mm)	POT. TÉRMICA CALEF. / ACS Min - Max (kW)	PRODUCCIÓN SANITARIA (Dt=25ºC,l/min)	CLASE		P.V.P. € (IVA no incluido)
MIXTA: CALEFACCIÓN + AGUA CALIENTE SANITARIA								
20095434 20095437	MTN GLP	CIAO GREEN 25 C.S.I.	715 x 405 x 250	5 - 20 / 5 - 25	14,3	A	A	**1.695**
20095435	MTN	CIAO GREEN 29 C.S.I.	715 x 405 x 250	6 - 25 / 6 - 29	16,6	A	A	**1.830**
Incluye: - Llaves de corte y racores hidráulicos cod. 20077607. - Colector standard de condensación accesorio cod. 1101879.								
SÓLO CALEFACCIÓN								
20095432	MTN	CIAO GREEN 25 R.S.I.	715 x 405 x 250	5 - 20 / 5 - 25	-	A	-	**1.670**
Incluye: - Llaves de corte de calefacción cod. 1151149. - Colector standard de condensación accesorio cod. 1101879.								

Diseño técnico

Leyenda C.S.I.: CALEFACCIÓN **R**= Retorno / **I**= Impulsión GAS= **G** AGUA SANITARIA **S**= Salida / **E**= Entrada
Leyenda R.S.I.: CALEFACCIÓN R= Retorno / I= Impulsión GAS= G INTERACUMULADOR ACS= Salida / E= Entrada

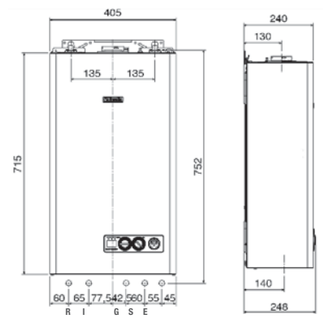

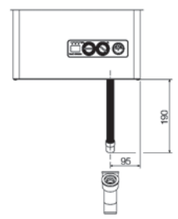

Evacuación condensados

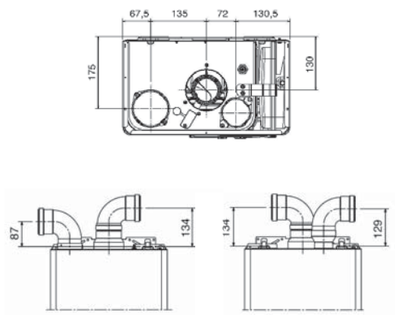

Caldera de pie de condensación mixta con acumulador integrado

TOWER GREEN HE

ErP ready

A | A L | CLASE 5 NOx | INTERCAMBIADOR | 130 L. INOX. | 1:10 RATIO MODULACIÓN | CIRCULADOR MODULANTE | IP X 5D

- **Caldera ErP de elevado rendimiento estacional y clasificación energética: CLASE A en calefacción y CLASE A en sanitario con perfil L**
- Máximo rango de **modulación 1:10**
- **Circulador instalación automodulante de alta eficiencia, elevada presión y bajo consumo (EEI≤23)**
- **Intercambiador radial de condensación, de alto caudal y acceso frontal**
- Quemador de premezcla con bajas emisiones contaminantes **CLASE 5 NOx**
- **Acumulador de 130 l. vitrificado**
- Máximo **confort en sanitario (★★★ UNE EN 13203)**
- La **certificación RANGE RATED**, permite adaptar la caldera a las necesidades térmicas reales de la instalación
- **Panel de control caldera con display de cristal líquido retoiluminado (idioma italiano)**
- Grado de protección eléctrica **IPx5D**
- CLIMA FÁCIL, sistema de **termorregulación climática** que se activa conectando la sonda exterior que incorpora de serie
- Predisposición para la conexión a una bomba de recirculación para el circuito de sanitario (opcional)
- **Vaso de expansión sanitario de serie de 6 litros**
- Para la transformación a gas propano, dirigirse al S.A.T. oficial

he BERETTA HI-EFFICIENCY la eficiencia energética

Componentes Tower Green

1 - Circulador automodulante de bajo consumo, instalación directa de calefacción (de serie)
2 - Grupo combustión de condensación con potencia térmica
3 - Circulador automodulante de bajo consumo, zona instalación directa ó mezclada (opcional)
4 - Circulador modulantede bajo consumo, primario de caldera
5 - Acumulador de 130 litros
6 - Válvula mezcladora sanitario
7 - Vaso de expansión sanitario con capacidad de 6 litros
8 - Vaso de expansión calefacción con capacidad de 12 litros

DESCRIPCIÓN ACUMULADOR		
Tipo de Acumulador		Vitrificado
Disposición Acumulador		Vertical
Disposición Intercambiador		Vertical
Capacidad Agua Sanitaria	l	130
Contenido Agua Serpentín	l	5,5
Superfície de Intercambio	m2	0,91
Campo de selección temperatura A.C.S.	°C	30 - 65
Presión máxima	bar	8

ErP ready

ESPECIFICACIONES ENERGÉTICAS	Tower Green HE 35/120 B.S.I.
Clasificación de eficiencia energética estacional en calefacción	A
Clasificación de eficiencia energética estacional en sanitario	A
Perfil de carga declarado	L
Clase NOx	5

CARACTERÍSTICAS TÉCNICAS	u.d.m.	
Potencia máxima / mínima nominal calefacción	kW	34,60 / 3,50
Potencia máxima / mínima útil calefacción (80º-60ºC)	kW	33,29 / 3,20
Potencia máxima / mínima útil calefacción (50º-30ºC)	kW	35,81 / 3,55
Potencia máxima / mínima útil sanitario	kW	34,60 / 3,50
Rendimiento útil Pn máx - Pn mín (80º-60ºC)	%	96,2 - 91,3
Rendimiento útil con carga parcial 30% (30ºC retorno)	%	108,7
Potencia eléctrica máxima	W	151
Grado de protección eléctrica	IP	X5D
Nivel sonoro	db	54
FUNCIONAMIENTO CALEFACCIÓN		
Presión y Temperatura máxima	bar - ºC	3 - 90
Bomba: pérdida de carga disponible en instalación	mbar	320
al caudal de	l/h	1000
Capacidad vaso de expansión	l	12
FUNCIONAMIENTO SANITARIO		
Presión máxima / mínima	bar	8 / -
Producción de agua caliente en 10' con Δ t 30°C	l	232
Capacidad acumulador	l	130
Capacidad vaso de expansión	l	6
TUBOS EVACUACIÓN HUMOS Y ASPIRACIÓN AIRE		
Longitud máxima rectilínea - tubos concéntricos ∅ 60/100	m	7,85
Pérdida de carga por instalación codo adicional 45º C / 90 ºC	m	1,3 / 1,6
Longitud máxima rectilínea - tubos concéntricos ∅ 80/125	m	14,85
Pérdida de carga por instalación codo adicional 45º C / 90 ºC	m	1 / 1,5
Longitud máxima rectilínea - tubos separados ∅ 80	m	40 + 40
Pérdida de carga por instalación codo adicional 45º C / 90 ºC	m	1 / 1,5
DIMENSIONES, PESO, HOMOLOGACIÓN		
Dimesiones (AltoxAnchoxFondo)	mm	1536 x 600 x 775
Peso	kg	205
Homologación CE		0694BU1240

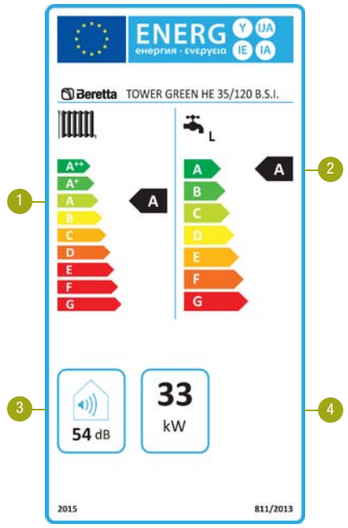

1- Clasificación de eficiencia energética en calefacción
2- Clasificación de eficiencia energética en sanitario
3- Nivel de potencia acústica en dB
4- Potencia calorífica nominal kW

Caldera de pie de condensación mixta con acumulador integrado

CÓDIGO	GAS	MODELO	DIMENSIONES Alto x Ancho x Fondo (mm)	POT. TÉRMICA MIN - MAX (kW)	CAPACIDAD ACUMULADOR (l)	CLASE		P.V.P. € (IVA no incluido)
MIXTA CON ACUMULACIÓN: CALEFACCIÓN + AGUA CALIENTE SANITARIA								
20071817	MTN	TOWER GREEN HE 35/120 B.S.I.	1540 x 600 x 775	3,50 - 34,60	130	A	A	**3.850**

Se suministra con Colector standard de condensación accesorio cod. 1101879.

accesorios específicos

CÓDIGO	DESCRIPCIÓN	P.V.P. € (IVA no incluido)
20083258	Kit Zona adicional directa alta temperatura	**320**

CÓDIGO	DESCRIPCIÓN	P.V.P. € (IVA no incluido)
20080038	Kit Zona adicional mezcladora baja temperatura	**465**

Diseño técnico

Leyenda: CALEFACCIÓN **R**= Retorno / **I**= Impulsión GAS= **G** AGUA SANITARIA **S**= Salida / **Rc**= Recirculación / **E**= Entrada

Tower Green HE 35/120 B.S.I.

MI= Impulsión
RI= Retorno
MI1= Impulsión zona 1
RI1= Retorno zona 1
MI2= Impulsión zona 2
RI2= Retorno zona 2
GAS = Gas
UACS = Salida Agua Caliente Sanitaria
SC = Sifón condensados
VSS = Válvula Seguridad Sanitario
RC = Recirculación
EAFS = Entrada agua fria

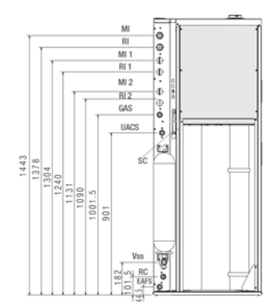

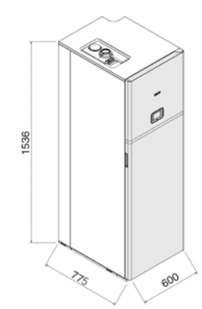

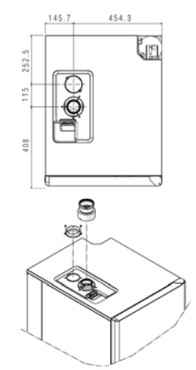

Tubos concéntricos ø 60/100 en aluminio/PP

	CALDERAS MURALES	Exclusive Boiler GREEN HE	Exclusive GREEN E	Mynute BOILER GREEN E	Mynute GREEN SYSTEM	Mynute GREEN	Mynute GREEN 50 R.S.I.	Ciao GREEN	CALDERAS DE PIE	Tower GREEN HE	P.V.P. € (IVA no incluido)
cod. 1101879 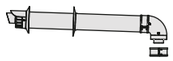 COLECTOR PARED Ø 60-100		DE ■ SERIE	DE ■ SERIE	DE ■ SERIE	DE ■ SERIE	DE ■ SERIE		DE ■ SERIE		DE ■ SERIE	
cod. 1101889 COLECTOR VERTICAL Ø 60-100		■	■	■	■	■		■		■	132
cod. 1100059 Ø 60/100 VIERTEAGUAS PARA CUBIERTA PLANA		■	■	■	■	■		■		■	56
cod. 1100069 Ø 60/100 VIERTEAGUAS PARA CUBIERTA INCLINADA		■	■	■	■	■		■		■	71
code 1101839 Ø 60/100 PROLONGACIÓN CONCÉNTRICA 500 mm		■	■	■	■	■		■		■	25
cod. 1101849 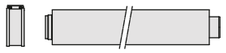 Ø 60/100 PROLONGACIÓN CONCÉNTRICA 1000 mm		■	■	■	■	■		■		■	43
cod. 1101859 Ø 60/100 PROLONGACIÓN CONCÉNTRICA 2000 mm		■	■	■	■	■		■		■	72
cod. 1101819 Ø 60/100 CURVA CONCÉNTRICA 90°		■	■	■	■	■		■		■	33
cod. 1101809 Ø 60/100 CURVA CONCÉNTRICA 45°		■	■	■	■	■		■		■	30
cod. 1100129 KIT ABRAZADERAS PARA TUBO Ø 100 (conf. 4 uds)		■	■	■	■	■		■		■	28

Tubos concéntricos ø 80/125 en aluminio/PP

	CALDERAS MURALES	Exclusive Boiler GREEN HE	Exclusive GREEN E	Mynute BOILER GREEN E	Mynute GREEN SYSTEM	Mynute GREEN	Mynute GREEN 50 R.S.I.	Ciao GREEN	CALDERAS DE PIE	Tower GREEN HE	P.V.P. € (IVA no incluido)
cod. 20028029 ADAPTADOR DE Ø 80-80 A Ø 80-125							DE ■ SERIE				50
cod. 1102269 ADAPTADOR DE Ø 60-100 A Ø 80-125		■	■	■	■	■		■		■	22
cod. 1101679 TERMINAL HORIZONTAL Ø 80-125		■	■	■	■	■	DE ■ SERIE	■		■	78
cod. 1101669 Ø 80/125 TERMINAL VERTICAL		■	■	■	■	■	■	■		■	132
code 1101619 Ø80/125 PROLONGACIÓN CONCÉNTRICA 500 mm		■	■	■	■	■	■	■		■	40
cod. 1101629 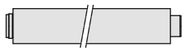 Ø 80/125 PROLONGACIÓN CONCÉNTRICA 1000 mm		■	■	■	■	■	■	■		■	56
cod. 1101639 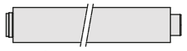 Ø 80/125 PROLONGACIÓN CONCÉNTRICA 2000 mm		■	■	■	■	■	■	■		■	98
cod. 1101609 Ø 80/125 CURVA CONCÉNTRICA 90°		■	■	■	■	■	DE ■ SERIE	■		■	45
cod. 1101599 Ø 80/125 CURVA CONCÉNTRICA 45°		■	■	■	■	■	■	■		■	38
cod. 1101689 KIT ABRAZADERAS PARA TUBO Ø 100 (conf. 4 uds)		■	■	■	■	■	■	■		■	28

ACCESORIOS

Tubos separados ø 80 en aluminio

	CALDERAS MURALES	Exclusive Boiler GREEN HE	Exclusive GREEN E	Mynute BOILER GREEN E	Mynute GREEN SYSTEM	Mynute GREEN	Mynute GREEN 50 R.S.I.	Ciao GREEN	CALDERAS DE PIE	Tower GREEN HE	P.V.P. € (IVA no incluido)
cod. 1102019 KIT SISTEMA TUBOS SEPARADOS Ø 80			■	■	■	■				■	48
cod. 20062932 KIT SISTEMA TUBOS SEPARADOS Ø 80								■			38
cod. 1101969 TERMINAL HORIZONTAL SALIDA HUMOS Ø 80		■	■	■	■	■		■		■	70
cod. 1100139 TERMINAL HORIZONTAL ASPIRACIÓN AIRE Ø 80		■	■	■	■	■		■		■	60
code 1101929 Ø 80 PROLONGACIÓN CONCÉNTRICA 500 mm		■	■	■	■	■		■		■	21
cod. 1101939 Ø 80 PROLONGACIÓN CONCÉNTRICA 1000 mm		■	■	■	■	■		■		■	37
cod. 1101949 Ø 80 PROLONGACIÓN CONCÉNTRICA 2000 mm		■	■	■	■	■		■		■	54
cod. 1101909 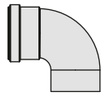 Ø 80 CURVA CONCÉNTRICA 90°		■	■	■	■	■		■		■	53
cod. 1101899 Ø 80 CURVA CONCÉNTRICA 45°		■	■	■	■	■		■		■	48
cod. 1100229 KIT ABRAZADERAS PARA TUBO Ø 100 (conf. 4 uds)		■	■	■	■	■		■		■	25

ACCESORIOS

Accesorios hidráulicos y de instalación

	CALDERAS MURALES	Exclusive Boiler GREEN HE	Exclusive GREEN E	Mynute BOILER GREEN E	Mynute GREEN SYSTEM	Mynute GREEN	Mynute GREEN 50 R.S.I.	Ciao GREEN C.S.I.	Ciao GREEN R.S.I.	CALDERAS DE PIE	Tower GREEN HE	P.V.P. € (IVA no incluido)
cod. 1151149 KIT LLAVES DE CORTE DE CALEFACCIÓN		DE ■ SERIE	DE ■ SERIE	DE ■ SERIE	DE ■ SERIE	DE ■ SERIE			DE ■ SERIE			35
cod. 20077607 KIT LLAVES DE CORTE DE CALEFACCIÓN. AGUA FRÍA Y RÁCORES								DE ■ SERIE				42

ACCESORIOS

Accesorios de termorregulación climática

	CALDERAS MURALES	Exclusive Boiler GREEN HE	Exclusive GREEN E	Mynute BOILER GREEN E	Mynute GREEN SYSTEM	Mynute GREEN	Mynute GREEN 50 R.S.I.	Ciao GREEN C.S.I.	Ciao GREEN R.S.I.	CALDERAS DE PIE	Tower GREEN HE	P.V.P. € (IVA no incluido)
cod. 20001776 PANEL DE MANDOS CONTROL REMOTO REC08					DE ■ SERIE	■		■	■			130
cod. 1100799 SONDA EXTERIOR		DE ■ SERIE	DE ■ SERIE	DE ■ SERIE	DE ■ SERIE	DE ■ SERIE		■	■		DE ■ SERIE	24
cod. 20008401 KIT CONEXIÓN SONDA EXTERIOR / REC 08								■	■			10
cod. 20000783 TARJETA ELECTRÓNICA VÁLVULAS DE ZONA PARA REC 08								■	■			70

CALENTADORES

Calentadores instantáneos a gas, cámara estanca

NEW A IDRABAÑO ESI 50

Calentadores instantáneos a gas, cámara abierta

A FONTE AE 52

B FONTE AP 52

Accesorios

Sistema evacuación de humos tubos concéntricos ø 60/100 en aluminio/metal 54

Sistema evacuación de humos tubos separados ø 80 en aluminio 56

Accesorios evacuación de humos 57

Accesorios hidráulicos y de instalación 57

Calentadoes estancos

IDRABAÑO ESI

ErP ready

DISPOSICIÓN CONEXIONES HIDRÁULICAS

Agua Sanitaria Gas Agua Sanitaria

S G E

74 74

- **CLASE A en sanitario con diferentes perfiles según modelo:**
  modelo 11 ESI perfil M
  modelo 13 ESI perfil L
  modelo 17 ESI perfil XL
- Modulación electrónica de llama en contínuo
- Encendido electrónico con control por ionización de llama
- Autodiagnóstico mediante leds de señalización
- Intercambiador de cobre con protección anticorrosión
- Incorpora 2 selectores: modo de funcionamiento ON-OFF/desbloqueo y regulación de temperatura
- Presostato de humos
- Encendido electrónico con control por ionización de llama
- Grado de protección eléctrica IPx4D
- Incorpora toma de análisis de combustión
- Suministrado de serie colector standard accesorio cod. 1100019 y, llave de corte de entrada de agua fría accesorio cod. 2538649

La unión de la tecnología y el confort

Un inteligente y funcional dispositivo electrónico permite obtener 7 señalizaciones diferentes con únicamente dos LED.

ESTADO	LED VERDE	LED ROJO	SELECTOR	ESTADO DE FUNCIONAMIENTO
Apagado	Intermitente: ON 1 SEG.	Apagado	0	
Encendido	Intermitente: ON 1 SEG.	Apagado	1	Funcionamiento normal: llama apagada, a la espera de demanda
Encendido	Encendido Fijo	Apagado	1	Funcionamiento normal: llama encendida
Encendido	Apagado	Intermitente: ON 0,5 SEG.	1	Aparato bloqueado por falta de llama
Encendido	Apagado	Encendido	1	Aparato bloqueado por termosto límite
Encendido	Intermitente: ON 0,5 SEG.	Encendido	1	Aparato bloqueado por presostato de humos
Encendido	Parpadeando ON 0,5 SEG.	Parpadeando ON 0,5 SEG.	1	Aparato bloqueado por sonda de temperatura

Los calentadores Idrabagno ESI, tienen un panel de mandos ergonómico con 2 selectores que permiten gestionar de manera sencilla e intuitiva todas las funciones del aparato.

IDRABAÑO ESI

ErP ready

ESPECIFICACIONES ENERGÉTICAS		Idrabaño 11 E.S.I.	Idrabaño 13 E.S.I.	Idrabaño 17 E.S.I.
Clasificación de eficiencia energética estacional en sanitario		A	A	A
Perfil de carga declarado		M	L	XL
Nivel de potencia sonora dB (A)		46	47	47
CARACTERÍSTICAS TÉCNICAS	u.d.m.			
Tipología		Cámara estanca		
Encendido		Electrónico		
Control de llama		Ionización		
Modulación de llama		Contínua		
Producción de agua caliente con Δt 25°C	l/min	11,8	13,7	16
Potencia máxima nominal	kW	22,20	25,80	30,00
Potencia máxima útil	kW	20,60	23,94	27,90
AGUA				
Campo de selección	l/min	de 35 a 60		
Presión mínima / normal / máxima	bar	0,15 / 2 / 10		
Ø Conexión agua		1/2"		
VALORES ELÉCTRICOS				
Potencia absorbida	W	39		50.4
Fusible	A	2		
Tensión de alimentación	W-Hz	230 - 50		
Grado de protección eléctrica	IP	X4D		
TUBOS EVACUACIÓN HUMOS Y ASPIRACIÓN AIRE				
Longitud máxima rectilínea - tubos concéntricos Ø 60-100	m	4,25		3,4
Pérdida de carga por instalación codo adicional 45º C / 90º C	m	1 / 1,5		1 / 1,5
Longitud máxima rectilínea - tubos separados Ø 80	m	10 + 10	16 + 16	14,5 + 14,5
Pérdida de carga por instalación codo adicional 45º C / 90º C	m	1,2 / 1,7		
DIMENSIONES, PESO, GAS, HOMOLOGACIÓN				
Dimesiones (AltoxAnchoxFondo)	mm	640 x 400 x 246		
Peso	kg	20		
Código Producto gas disponible	MTN	20108085	20108090	20108099
Código Producto gas disponible	GLP	20108088	20108093	20108101
Homologación CE		51AP274	51AP274	51AP274

1- Clasificación de eficiencia energética en sanitario
2- Perfil de carga declarado
3- Nivel de potencia acústica en dB
4- Consumo anual de combustible

Calentador cámara estanca

CÓDIGO	GAS	MODELO	DIMENSIONES Alto x Ancho x Fondo (mm)	POT. ÚTIL (kW)	PRODUCCIÓN SANITARIA (Δt=25°C, l/min)	CLASE	P.V.P. € (IVA no incluido)
IONIZADO - ENCENDIDO ELECTRÓNICO							
20108085 20108088	MTN GLP	IDRABAGNO 11 E.S.I.	640 x 400 x 246	20,6	11,8	A M*	**550**
20108090 20108093	MTN GLP	IDRABAGNO 13 E.S.I.	640 x 400 x 246	23,9	13,7	A L*	**595**
20108099 20108101	MTN GLP	IDRABAGNO 17 E.S.I.	640 x 400 x 246	27,9	16	A XL*	**750**

Incluye: - Colector standard accesorio cod. 1100019 y llave de corte de agua fría accesorio cod. 2538649
* Perfil de carga

Diseño técnico

Leyenda: AGUA SANITARIA **S**= Salida GAS= G AGUA SANITARIA **E**= Entrada

Idrabagno 11 - 13 ESI

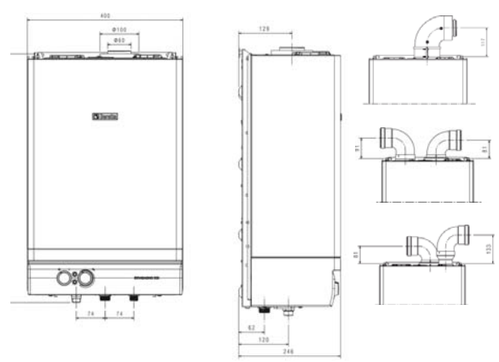

Idrabagno 17 ESI

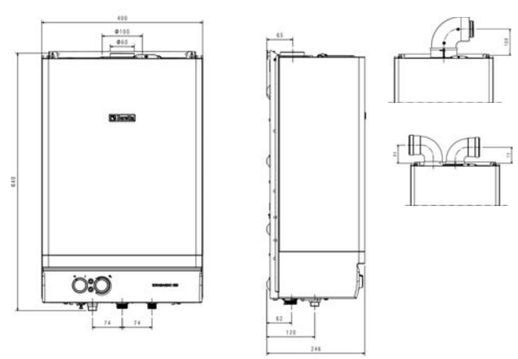

FONTE

- **CLASE A en sanitario con diferentes perfiles según modelo:**
  modelo 6 AE perfil XS
  modelo 11 AE perfil M
  modelo 14 AE perfil L
- **CLASE B en sanitario:**
  modelo 11 AP perfil M
- Dimensiones reducidas que favorece el tiro en la evacuación de los productos de la combustión
- Modulación de llama en contínuo
- Función economizadora de gas y selector de temperatura
- Grupo hidráulico fabricado en latón
- Intercambiador de cobre revestido con una aleación protectora contra la oxidación
- Dispositivo de seguridad por falta de tiro de rearme automático (excepto mod. FONTE 14 AE)
- Encendido electrónico y control de llama por ionización (mod. FONTE AE)
- Alimentación por batería de 1,5 V. suministrada de serie (mod. FONTE AE)
- Control de llama por termopar (mod. FONTE AP)
- Termostato de humos y funcionamiento a baja presión de A.C.S. 0,2 bar
- Se suministra con conexiones flexibles y llave de corte ACS
- Opcional, kit análisis de combustión accesorio cod. 1100219

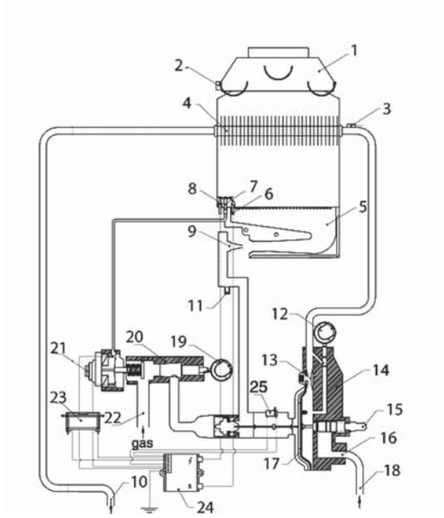

FONTE AE

1- Campana de evacuación p.d.c.
2- Dispositivo control humos
3- Termostato límite agua
4- Intercambiador de calor
5- Quemador
6- Electrodo de detección
7- Inyector piloto
8- Electrodo de encendido
9- Inyectores
10- Salida de agua caliente
11- Toma de presión
12- Selector de temperatura
13- Venturi
14- Válvula hidráulica
15- Eje grupo hidráulico
16- Filtro de agua
17- Membrana
18- Entrada del agua fría
19- Economizador
20- Válvula de gas
21- Dispositivo de control
22- Filtro de gas
23- Batería
24- Tarjeta electrónica
25- Microinterruptor

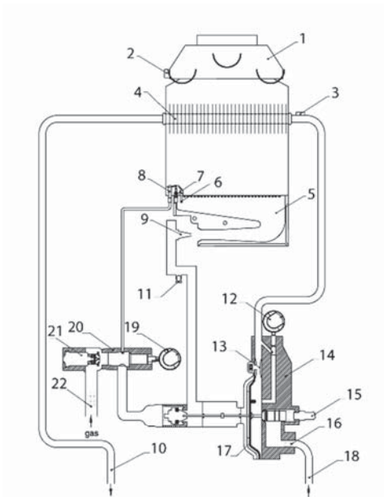

FONTE AP

1- Campana de evacuación p.d.c.
2- Dispositivo control humos
3- Termostato límite agua
4- Intercambiador de calor
5- Quemador
6- Electrodo de encendido
7- Termopar
8- Inyector piloto
9- Inyectores
10- Salida de agua caliente
11- Toma de presión
12- Selector de temperatura
13- Venturi
14- Válvula hidráulica
15- Eje grupo hidráulico
16- Filtro de agua
17- Membrana
18- Entrada del agua fría
19- Pulsador de gas
20- Válvula de gas
21- Magneto
22- Filtro de gas

FONTE

ESPECIFICACIONES ENERGÉTICAS		Fonte 6 AE	Fonte 11 AE	Fonte 14 AE	Fonte 11 AP
Clasificación de eficiencia energética estacional en sanitario		A	A	A	B
Perfil de carga declarado		XS	M	L	M
Nivel de potencia sonora dB (A)		55	56	58	56
CARACTERÍSTICAS TÉCNICAS	u.d.m.				
Tipología		Cámara abierta			
Encendido		Batería de 1,5V			Piezoeléctrico
Control de llama		Ionización			Termopar
Modulación de llama		Continua			Continua
Producción de agua caliente con Δt 25°C	l/min	6	11	14	11
Potencia máxima nominal	kW	12	21,8	27,2	21,8
Potencia máxima útil	kW	10,2	18,9	23,7	18,9
AGUA					
Campo de selección	l/min	de 2 a 6	de 2,5 a 11	de 2,5 a 13,6	de 2,5 a 11
Aumento de temperatura de agua	ºC	25	25	25	25
Presión mínima / normal / máxima	bar	0,15 / 2 / 10	0,2 / 2 / 10	0,2 / 2 / 10	0,2 / 2 / 10
Ø Conexión agua		1/2"	1/2"	1/2"	1/2"
GAS					
Presión de alimentación nomimal MTN	mbar	20	20	20	20
Presión de alimentación manual GLP (G30 - G31)	mbar	28/30 - 37	28/30 - 37	28/30 - 37	28/30 - 37
Ø Conexión gas		1/2"	1/2"	1/2"	1/2"
Temperatura de humos MTN	ºC	161	185	168	185
TUBOS DESCARGA HUMOS					
Diámetro Ø	mm	90	110	130	110
DIMENSIONES, PESO, GAS, HOMOLOGACIÓN					
Dimesiones (AltoxAnchoxFondo)	mm	550 x 256 x 245	592 x 314 x 245	650 x 363 x 245	592 x 314 x 245
Peso	kg	8,5	11,1	12,6	10,6
Código Producto gas disponible	MTN	20084535	20084539	20015370	20084537
Código Producto gas disponible	GLP	20084536	20084540	20015371	20084538
Homologación CE		0694BU9611	0694BU9611	0694BU9611	0694BU9611

Calentador cámara abierta

CÓDIGO	GAS	MODELO	DIMENSIONES Alto x Ancho x Fondo (mm)	POT. ÚTIL (kW)	PRODUCCIÓN SANITARIA (Δt=25ºC, l/min)	CLASE	P.V.P. € (IVA no incluido)
IONIZADO - ENCENDIDO ELECTRÓNICO POR BATERÍA							
20084535 20084536	MTN GLP	FONTE 6 AE	550 x 256 x 245	10,2	6	A XS*	**220**
20084539 20084540	MTN GLP	FONTE 11 AE	592 x 314 x 245	18,9	11	A M*	**340**
20015370 20015371	MTN GLP	FONTE 14 AE	650 x 363 x 245	23,7	14	A L*	**395**

Funcionamiento con batería suministrada de serie LR20 - 1,5 V. Modelo FONTE 14 AE incluye conexiones flexibles y llaves de corte ACS accesorio cod. F20020292.

CÓDIGO	GAS	MODELO	DIMENSIONES Alto x Ancho x Fondo (mm)	POT. ÚTIL (kW)	PRODUCCIÓN SANITARIA (Δt=25ºC, l/min)	CLASE	P.V.P. € (IVA no incluido)
LLAMA PILOTO - ENCENDIDO PIEZOELÉCTRICO							
20084537 20084538	MTN GLP	FONTE 11 AP	592 x 314 x 245	18,9	11	B M*	**270**

Diseño técnico

Leyenda: AGUA SANITARIA **S**= Salida GAS= G AGUA SANITARIA **E**= Entrada

	6	11	14
A	550	592	650
B	90	110	130
C	174	101	101
D	245	245	245
E	256	314	363
F	57	128	148
H	54	54	74
L	80	84	104
M	174	244	274
N	57	150	155

Medidas en mm.

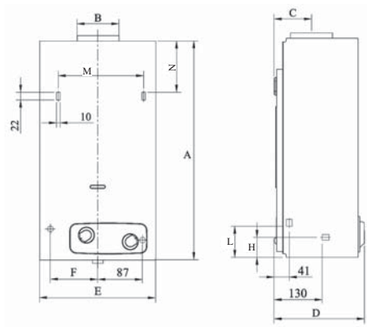

Tubos concéntricos ø 60/100 en aluminio/metal

	CALENTADORES Idrabaño ESI	P.V.P. (IVA no incluido)
cod. 1100019 COLECTOR PARED Ø 60-100	DE ■ SERIE	
cod. 1100029 COLECTOR VERTICAL Ø 60-100	■	130
cod. 1100059 Ø 60/100 VIERTEAGUAS PARA CUBIERTA PLANA	■	56
cod. 1100069 Ø 60/100 VIERTEAGUAS PARA CUBIERTA INCLINADA	■	71
code 1100039 Ø 60/100 PROLONGACIÓN CONCÉNTRICA 750 mm	■	33
cod. 1100049 Ø 60/100 PROLONGACIÓN CONCÉNTRICA 1470 mm	■	60
cod. 1100089 Ø 60/100 CURVA CONCÉNTRICA 90°	■	31
cod. 20006502 Ø 60/100 CURVA CONCÉNTRICA REDUCIDA PARA SUSTITUCIÓN 90°	■	31
cod. 1100099 Ø 60/100 CURVA CONCÉNTRICA 45°	■	45
cod. 1100109 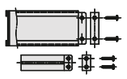 Ø 60/100 KIT ABRAZADERAS	■	17

Tubos concéntricos ø 60/100 en aluminio/metal

	CALENTADORES Idrabaño ESI	P.V.P. (IVA no incluido)
cod. 1100579 Ø 60/100 KIT RECOGE CONDENSADOS PARA TUBO HORIZONTAL	■	74
cod. 696179 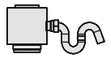 Ø 60/100 KIT RECOGE CONDENSADOS PARA TUBO VERTICAL	■	70
cod. 1100129 Ø 60/100 KIT ABRAZADERAS PARA TUBO Ø 100 (conf. 4 uds)	■	28

ACCESORIOS

Tubos separados ø 80 en aluminio

	CALENTADORES	Idrabaño ESI	P.V.P. € (IVA no incluido)
cod. 20049143 KIT SISTEMA TUBOS SEPARADOS Ø 80		■	18
cod. 1100749 ADAPTADOR Ø 60/100 to Ø 80-80		■	45
cod. 1100139 TERMINAL HORIZONTAL ASPIRACIÓN AIRE Ø 80		■	60
cod. 1100149 TERMINAL HORIZONTAL SALIDA HUMOS Ø 80		■	66
code 1100189 Ø 80 PROLONGACIÓN CON JUNTA 500 mm		■	21
cod. 1100199 Ø 80 PROLONGACIÓN CON JUNTA 1000 mm		■	31
cod. 1100209 Ø 80 PROLONGACIÓN CON JUNTA 1950 mm		■	53
cod. 1100169 Ø 80 CURVA CON JUNTA 90°		■	46
cod. 1100159 Ø 80 CURVA CON JUNTA 45°		■	31
cod. 1100129 KIT ABRAZADERAS PARA TUBO Ø 80 (conf. 4 uds)		■	25

ACCESORIOS

Accesorios evacuación humos

	CALENTADORES	Idrabaño ESI	Fonte 6AE	Fonte 11 AE	Fonte 14 AE	Fonte 11 AP	P.V.P. € (IVA no incluido)
cod. 1100219 KIT TOMA ANÁLISIS DE COMBUSTIÓN			■	■	■	■	21

ACCESORIOS

Accesorios hidráulicos y de instalación

	CALENTADORES	Idrabaño ESI	Fonte 6AE	Fonte 11 AE	Fonte 14 AE	Fonte 11 AP	P.V.P. € (IVA no incluido)
cod. F20020292 CONEXIONES FLEXIBLES Y LLAVES DE CORTE ACS					DE ■ SERIE		25

COMPLEMENTOS DE INSTALACIÓN

SEPARADORES HIDRÁULICOS

CONNECT LE - gestión instalación 1 zona directa 60
CONNECT BASE LE MIX 1 - gestión 1AT + 1BT - válvula termostática manual 61

ACUMULADORES

BV 120 - acumulador de A.C.S. para caldera mral sólo calefacción 62

DISPOSITIVOS HIDRÁULICOS

Kit solar individual - válvula mezcladora 63
Kit solar centralizado base 63
Válvula desviadora mezcladora solar 64

ACCESORIOS REGULACIÓN

Omega inalámbrico 65
Alpha DGT inalámbrico 65

DISPOSITIVO SMART PARA EL CONTROL DESDE SMARTPHONE y TABLET
NEW BeSMART 66

ErP ready

- **Circulador automodulante de bajo consumo (EEI≤0,20)**
- Puede ser instalado junto con cualquier modelo de caldera de condensación Beretta
- De serie, se suministra termostato límite para instalaciones a baja temperatura
- Proyectados para instalaciones en interior o exterior empotradas
- Protección eléctrica IPx4D
- Posibilidad de contectar termostatos de zona

Connect LE - bajo consumo con zonas directas

CÓDIGO	MODELO	ZONA	DIMENSIONES Alto x Ancho x Fondo (mm)	P.V.P. € (IVA no incluido)
gestión instalación alto caudal de impulsión				
20083968	CONNECT LOW ENERGY 1D LE	1 Directa (alto caudal de impulsión)	ver BOX	**525**

(*) Para la instalación del módulo es imprescindible comprar el BOX para instalación cod. 20007305

Box de encastre para Connect

CÓDIGO	MODELO	DIMENSIONES Alto x Ancho x Fondo (mm)	P.V.P. € (IVA no incluido)
20007305	BOX para CONNECT	720 x 400 x 160	**90**

Presión residual bomba para CONNECT 1D LE

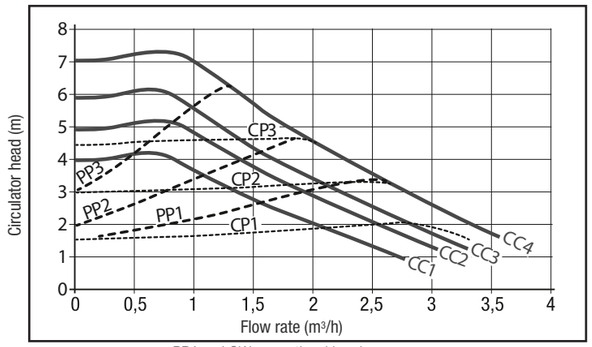

PP1 LOW proportional head curve
PP2 AVERAGE proportional head curve
PP3 HIGH proportional head curve

CP1 LOW constant head curve
CP2 AVERAGE constant head curve
CP3 HIGH constant head curve

Beretta

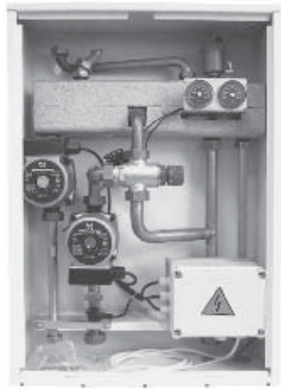

- **Circulador automodulante de bajo consumo (EEI≤0,20)**
- Separador hidráulico que incorpora válvula mezcladora termostática manual, para su instalación a cualquier modelo de caldera
- Predispuesto para la conexión de los termostatos ambiente en cada zona
- Incorpora de serie 2 bombas circuladoras de alto caudal de impulsión con tres velocidades de regulación, kit termostato límite del circuito de baja temperatura, purgador automático y termómetros para cada circuito de gestión

Connect BASE LE MIX - 1 ZONA AT + 1 ZONA BT

CÓDIGO	MODELO	ZONA	DIMENSIONES Alto x Ancho x Fondo (mm)	P.V.P. € (IVA no incluido)
gestión 1 zona a alta temperatura y 1 zona a baja temperatura - Válvula mezcladora termostática manual				
20084765	CONNECT BASE LE MIX 1	1 zona Alta Tª + 1 zona a Baja Tª	ver BOX	**820**

(*) Para la instalación del módulo es imprescindible comprar el BOX para instalación cod. 20007305

Box de encastre para Connect

CÓDIGO	MODELO	DIMENSIONES Alto x Ancho x Fondo (mm)	P.V.P. € (IVA no incluido)
20007305	BOX para CONNECT	720 x 400 x 160	**90**

Presión residual para sistemas a ALTA TEMPERATURA

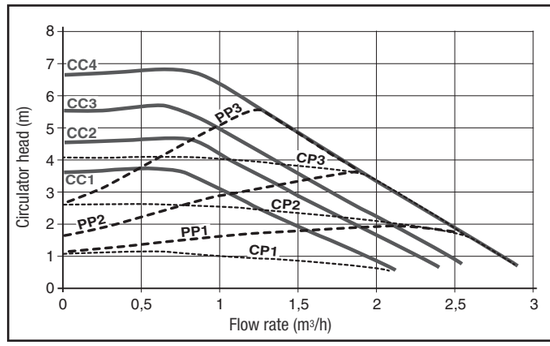

Presión residual para sistemas a baja TEMPERATURA

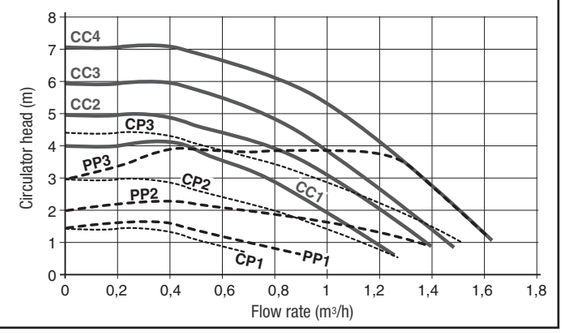

PP1 LOW proportional head curve
PP2 AVERAGE proportional head curve
PP3 HIGH proportional head curve

CP1 LOW constant head curve
CP2 AVERAGE constant head curve
CP3 HIGH constant head curve

CC1 Curve 1 = 4 metres
CC2 Curve 2 = 5 metres
CC3 Curve 3 = 6 metres
CC4 Curve 4 MAX = 7 metres

BV

- Acumulador ideal para instalar junto con calderas murales de sólo calefacción (MODELOS R.S.I. Beretta).
- Proyectados para satisfacer demandas de grandes consumos de A.C.S..
- Serpentín interno de elevada capacidad de intercambio térmico.
- Ánodo de magnesio y cuadro de mandos, suministrados de serie.
- Vaso de expansión de 4 litros suministrado de serie.
- Posibilidad de instalación empotrada ó fijación a la pared.
- Opcionalmente, kit hidráulico de conexión con dos posibilidades:
  - en columna, longitud 80 cms accesorio cod. 696109
  - a distancia, longitud máxima 4 metros accesorio cod. 696119

Acumulador ACS para calderas murales R.S.I.

CÓDIGO	MODELO	DIMENSIONES Alto x ø (mm)	CAPACIDAD ACUMULADOR (l)	P.V.P. € (IVA no incluido)
20050723	BV 120	735 x 560	120	**795**

accesorios específicos

CÓDIGO	DESCRIPCIÓN	P.V.P. € (IVA no incluido)
696109	Conexión en columna (0,8m)	**40**
696119	Conexión a distancia (máx. 4m)	**104**

CÓDIGO	DESCRIPCIÓN	P.V.P. € (IVA no incluido)
1220599	Sonda NTC acumulador	**28**

Kit SOLAR INDIVIDUAL - VÁLVULA MEZCLADORA

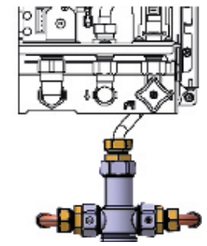

- Conectado a cualquier caldera mural mixta instantánea de la gama BERETTA permite:
  - APROVECHAR AL MÁXIMO LA ENERGÍA SOLAR, dado que la caldera mural de apoyo a la instalación solar térmica actuará en el momento que no pueda cubrirse la solicitud de agua caliente sanitaria demandada.
  - AHORRAR EN EL CONSUMO DE GAS, sólo se encenderá el quemador cuando la temperatura de a.c.s. calentada por captadores térmicos sea inferior a la demandada. Con la instalación de un termostato opcional, el kit solar evitará el encendido innecesario de la caldera mural.
  - MÁXIMAS SEGURIDADES, evitando principalmente cualquier riesgo de quemaduras al usuario que pudiera producirse en el suministro del agua, dadas las altas temperaturas que alcanzan los depósitos dónde se acumula el agua calentada por captadores solares (sobretodo en épocas de máxima radiación solar, verano).

CÓDIGO	MODELO	P.V.P. € (IVA no incluido)
1102359	KIT SOLAR VÁLVULA MEZCLADORA	**75**

Kit SOLAR CENTRALIZADO BASE

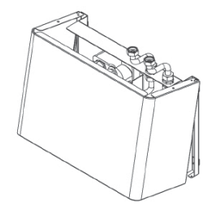

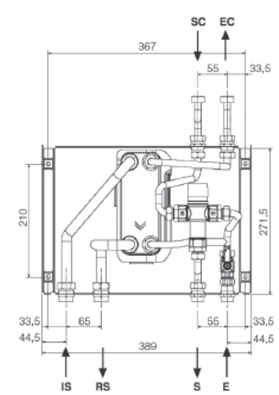

- Para optimizar el aprovechamiento de la energía solar térmica en instalaciones centralizadas con la máxima eficiencia, incorpora:
  - Intercambiador de placas con 24 kW de potencia fabricado en acero inoxidable AISI 316 aislado térmicamente
  - Válvula mezcladora termostática manual con regulación de la temperatura de agua caliente de 38 a 60º C
  - Llave de Corte de Agua Fría
  - Conexiones hidráulicas Primario 3/4” Secundario 1/2”
  - Carcasa embellecedora
- Kit solar centralizado base incorpora rácores de conexión directa a caldera mural gama Ciao GREEN

CÓDIGO	MODELO	P.V.P. € (IVA no incluido)
20001343	KIT SOLAR CENTRALIZADO BASE	**220**

VÁLVULA DESVIADORA MEZCLADORA SOLAR

- Se puede conectar a cualquier caldera mural mixta instantánea y/o calentador de la gama BERETTA
- Apto para su uso con agua caliente sanitaria calentada por colectores solares
- Temperatura seleccionable (de 30º a 56ºC)
- Soporte de montaje y juntas incluidas

CÓDIGO	MODELO	P.V.P. € (IVA no incluido)
20035644	VÁLVULA MEZCLADORA DESVIADORA SOLAR	**130**

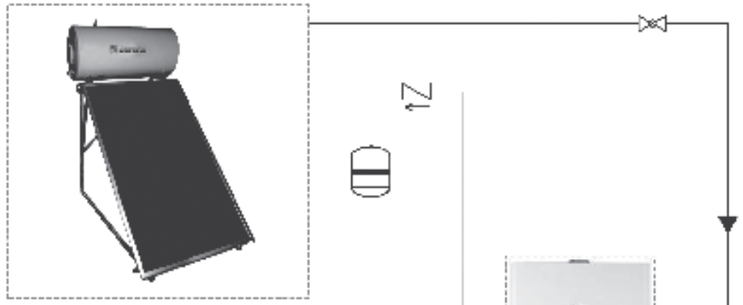

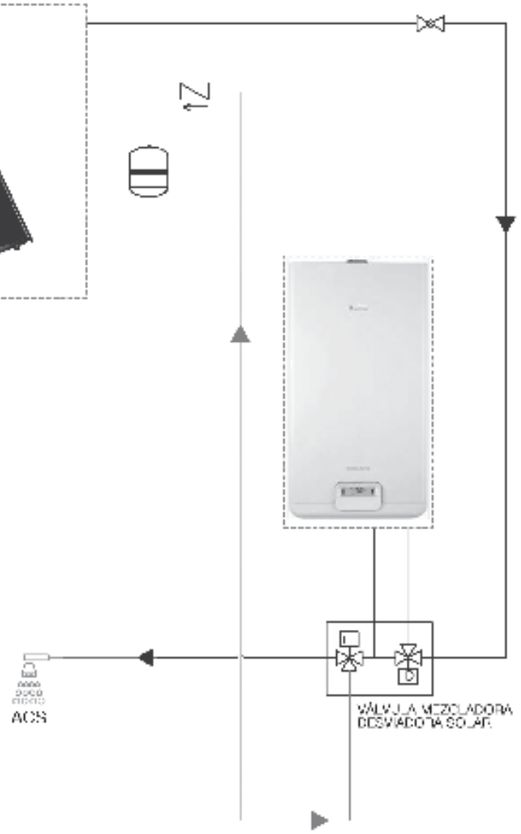

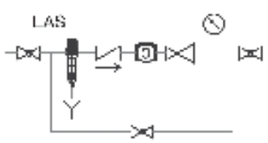

OMEGA INALÁMBRICO

- **Cronotermostato semanal modulante INALÁMBRICO.**
- Posibilidad de seleccionar parámetro de funcionamiento: termostato ambiente ON/OFF, programador horario y mando a distancia caldera con termostato ambiente modulante.
- 4 modalidades de funcionamiento: auto, vacaciones, off, festivo.
- 3-temperaturas seleccionables – confort, económico, anti-hielo.
- Temperatura de a.c.s. seleccionable (solo en modo de control remoto).

CÓDIGO	MODELO	DESCRIPCIÓN	P.V.P. € (IVA no incluido)
20050692	OMEGA WIRELESS	Cronotermostato semanal modulante inalámbrico	**190**

ALPHA DGT INALÁMBRICO

- **Termostato ambiente INALÁMBRICO** (5°C - 35°C rango de temperatura).
- Táctil y sencillo selector de temperatura.
- Fácil y rápida instalación.

CÓDIGO	MODELO	DESCRIPCIÓN	P.V.P. € (IVA no incluido)
20059641	ALPHA DGT WIRELESS	Termostato ambiente inalámbrico	**45**

(86mm Alto x 86mm Ancho x 21mm Fondo)

- Mando completo para la gestión del confort doméstico, incluso en remoto con Smartphone y Tablet
- Posibilidad de conexión al modem ADSL WIFI doméstica para el acceso a través de internet (WIFI Box suministrado de serie)
- **Disponible BeSMART App para el encendio/apagado y gestión de caldera/ instalación en remoto desde Smartphone y Tablet (iOS y Android ≥ versión 3.0)**
- Control remoto de las calderas Beretta en modo avanzado y de todas las calderas en modo ON/OFF (también desde APP)
- Función cronotermostato modulante para la gestión climática y ambiente (banda 0,5ºC) de las calderas Beretta (también desde APP)
- Función de **cronotermostato universal ON/OFF** para la regulación ambiente de todas las calderas (también desde APP)
- Comunicación versátil: ON/OFF y OTBus sea mediante cables o Wireless
- **Modo funcionamiento verano**
- Regulación de la temperatura ambiente de +3ºC y +35ºC con incremento de 0,2ºC (también desde APP)
- Programación horaria semanal en intervalos de 30 minutos (también desde APP)
- Lectura de la temperatura de la casa y de la temperatura externa desde internet (también desde APP)
- **Lectura alarmas y desbloqueo caldera Beretta (también desde APP)**
- Modalidad de funcionamiento: auto, manual, festivos, vacaciones, verano
- Tres niveles de temperatura editables: confort, economía, antihielo
- Indicador batería baja (también desde APP)
- Se suministra con pila de 1,5V TIPO AA, adhesivo de doble cara, clavijas y tornillos, base de fijación

Mando Confort BeSMART

CÓDIGO		DESCRIPCIÓN
20111876		MANDO CONFORT BeSMART WiFi Mando para la gestión wireless de todas las calderas, formado por un cronotermostato y de un dispositivo WiFi para conexión a internet a través del modem ADSL WiFi doméstico. Permite también el encendido o apagado de todas las calderas en remoto a través de la APP (IOs y Android ≥ versión 3.0) con Smartphome y Tablet. Funciones de Control Remoto y de Cronotermostato Modulante (banda 0,5ºC) en combinación a las calderas Beretta (4) (Clase VI según directiva ErP). Función de **Cronotermostato Universal ON/OFF** en combinación a todas las calderas (Clase I según directiva ErP) Suministro de serie: pila, cable de conexión, trasnformador, kit conector OTBus para caldera Ciao Green, tornillos, clavijas, adhesivo de doble cara, adhesivo magnético.
20111878		MANDO CONFORT BeSMART Cronotermostato para el control a través de cable de todas las calderas. Funciones de Control Remoto y de Cronotermostato Modulante (banda 0,5ºC) en combinación a las calderas Beretta (4) (Clase VI según directiva ErP). Función de **Cronotermostato Universal ON/OFF** en combinación a todas las calderas (Clase I según directiva ErP). Compatible con el kit opcional WiFi Box para conexión a internet a través del modem ADSL WiFi de casa. Suministro de serie: pila, tornillos, clavijas, adhesivo de doble cara No incluye el ki conector OTBus para caldera modelo Ciao Green

(4) Con la gama de calderas Exclsuive Green es necesario el código 1221179 tarjeta de conexión LINK MODE (sólo en caso de conexión via OTBus).

Control remoto y Cronotermostato WIFI

CÓDIGO	MODELO	FUNCIONES	DIMENSIONES Alto x Ancho x Fondo (mm)	CLASE - CONTRIBUCIÓN ErP	P.V.P. € (IVA no incluido)
20111876	Mando confort BeSMART WIFI (1) (3)	Cronotermostato universal ON/OFF* - modulante** - Mando remoto WIFI	89 x 135 x 28	VI - 4%** I - 1%*	**215**
20111878	Mando confort BeSMART (2) (3)	Cronotermostato universal ON/OFF* - modulante** - Mando remoto	89 x 135 x 28	VI - 3%** I - 1%*	**95**

(1) Con WiFi Box para conexión por internet a través de modem ADSL WiFi doméstica.
(2) Para conexión vía cable a la caldera. Compatible para conexión en radio frecuencia con el WiFi Box cod. 20111885 para conexión a internet a través modem ADSL de casa
(3) Con la gama de calderas Exclsuive Green es necesario el código 1221179 tarjeta de conexión LINK MODE (sólo en caso de conexión via OTBus).

*Con todos los modelos de calderas
**Con calderas Beretta

Accesorios específicos BeSMART

CÓDIGO		DESCRIPCIÓN	P.V.P. € (IVA no incluido)
20111885		WiFi BOX Dispositivo WiFi para combinación al Mando Confort BeSMART (hasta 8 uds en instalaciones multizonas). Permite la conexión a internet a través de la conexión WiFi al modem ADSL doméstico y la comunicación en radiofrecuencia con el mando Confort BeSMART. Suministro de serie: cable de conexión, transformador, adhesivo magnético.	**130**
20112079		RECEPTOR CALDERA RF - WIRELESS Receptor sólo en radiofrecuencia (pre-cableado) para conexión en caldera. Puede utilizarse para conectar un Mando Confort BeSMART con la caldera sin usar los hilos (WIRELESS) o para conectar un Mando Confort BeSMART WiFi con una caldera distante de la red WiFi doméstica. Incluye también adhesivo magnético.	**59**
20112112		AMPLIFICADOR WiFi Dispositivo con alimentación Vac 100 - 240V para ampliar la potencia de la red WiFi doméstica. Permite conectar el Mando Confort BeSMART WiFi a internet en caso de cobertura débil del modem ADSL WiFi doméstica.	**59**
20112080		SONDA EXTERNA FOTOVOLTAICA - WIRELESS Sensor de temperatura externa wireless (sin hilos) con energía fotovoltaica, para la detección y la transmisión de la temperatura externa a la caldera Beretta compatible, con la función de activar la Termorregulación Climática. Se suministra también con receptor caldera pre-cableado con conector para alimentación de caldera, tornillos y clavijas. Compatible con las calderas del catálogo modelos Mynute Boiler Green, Mynute Green y Ciao Green	**72**
1221179		KIT TARJETA INTERFACE (LINK MODE) Tarjeta interfaz necesaria para conectar el Mando Confort BeSMART WiFi o el Mando Confort BeSMART a las calderas Exclusive Green, Exclusive Boiler Green del catálogo, en caso de funcionamiento via OTBus. En caso de uso en modalidad ON/OFF el código no es necesario.	**31**
20008401		CONECTOR OTBus PARA CIAO GREEN Conector OTBus para uso (sólo 1 unidad) con la caldera modelo Ciao GREEN en el caso de compra del código 20111878 Mando Confort BeSMART	**10**

MANDO CONFORT BESMART — ESQUEMA 1

FUNCIÓN DE CRONOTERMOSTATO UNIVERSAL — Mando ON/OFF

BeSMART puede funcionar como termostato tradicional. Esta aplicación es ideal en caso de sustitución, porque BeSMART es compatible con las principales marcas de calderas con control ON/OFF. Utilizar los dos cables existentes para conectarse directamente a los bornes ON/OFF del Mando Confort BeSMART.

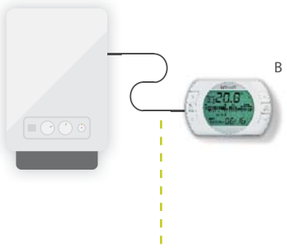

controla tu caldera Beretta o de otras marcas en ON/OFF

usar los dos hilos de conexión ON/OFF que provienen de la caldera para conectarse al Mando Confort BeSMART

función de cronotermostato semanal programable

Nota: En caso que el termostato a sustituir cuente con más de dos hilos, deberán ser identificados y conectados sólo los cables de encendido/apagado.

MANDO CONFORT BESMART — ESQUEMA 2

FUNCIÓN DE CRONOTERMOSTATO y CONTROL CALDERAS - CON HILOS — Mando MODULANTE

Con todas las calderas Beretta del presente catálogo que se comunican via OTBus es posible una instalación en remoto en casa completa: estado caldera, recepción alarmas, lectura parámetros, reset alarmas.
El mando Confort BeSMART permite alcanzar, sin necesidad de accesorios adicionales, sistemas en clase A+**

A+ SYSTEM — Mando Confort BeSMART + caldera Beretta**

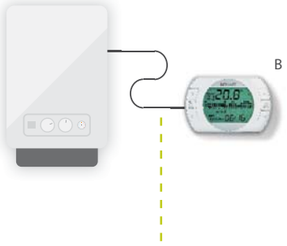

controla tu caldera Beretta en OTBus con banda 0,5

conectar los dos hilos de contacto OTBus al Mando Confort BeSMART

función de cronotermostato semanal programable y mando en remoto de la caldera

Nota*: Con las calderas en catálogo Exclusive Green, Exclusive Boiler Green es necesario el código 1221179 "tarjeta de interfaz LINK MODE"
Nota**: Consultar modelos

REFERENCIA	CÓDIGO	UNIDADES	DESCRIPCIÓN	
B	**20111878**	1		Mando Control BeSMART

MANDO CONFORT BESMART WIFI — ESQUEMA 3

FUNCIÓN DE CRONOTERMOSTATO y CONTROL CALDERAS - EN RF — Mando MODULANTE

Con todas las calderas Beretta del presente catálogo* que se comunican via OTBus es posible una instalación en remoto en casa completa: estado caldera, recepción alarmas, lectura parámetros, reset alarmas.
El mando Confort BeSMART permite alcanzar, sin necesidad de accesorios adicionales, sistemas en clase A+**
El código está predispuesto para la conexión a un modem ADSL y WiFi.

A+ SYSTEM — Mando Confort BeSMART + caldera Beretta**

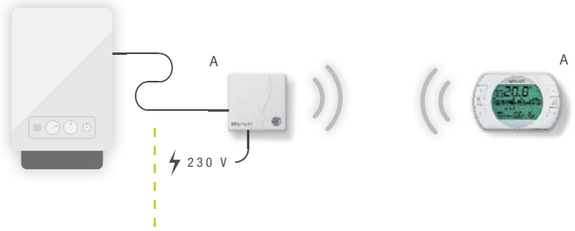

conectar los dos hilos contacto OT al WiFi Box

instalar el Mando Confort BeSMART, alimentado por pila en cualquier lugar

Nota*: Con las calderas en catálogo Exclusive Green, Exclusive Boiler Green es necesario el código 1221179 "tarjeta de interfaz LINK MODE"
Nota**: Si se combins con la caldera Mynute Green E; con funcionamiento MODULANTE y lectura de la temperatura externa (también desde internet)

MANDO CONFORT BESMART WIFI — ESQUEMA 4

FUNCIÓN DE CRONOTERMOSTATO UNIVERSAL WIFI — Mando ON/OFF

Esquema aplicable con todas las marcas de calderas también en el caso de sustitución del cronotermostato. Utilizar los 2 cables existentespara conectarse directamente a los bornes ON/OFF del BeSMART. Alimentar el WiFi Box de BeSMART y descargar en el smartphone o en la tablet la App BeSMART desde Google Play o desde App Store.
Seguir el manual de instrucciones para una rápida y sencilla conexión del WiFi Box al modem ADSL e WiFi de casa.

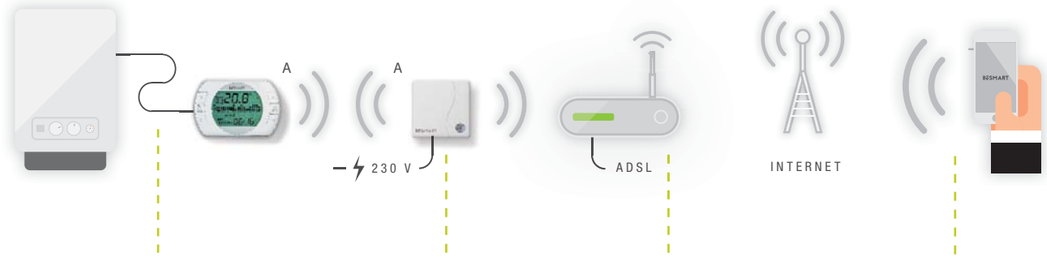

usar los dos hilos de conexión ON/OFF que provienen de la caldera para conectarse al Mando Confort BeSMART

instalar el WiFi Box en cualquier lugar, incluso oculto

modem ADSL WiFi de casa para la conexión via internet al CLOUD Beretta

smartphone con APP para conectarse en remoto al CLOUD Beretta y controlar la caldera

REFERENCIA	CÓDIGO	UNIDADES	DESCRIPCIÓN	
A	**20111876**	1		Mando Control BeSMART WiFi

MANDO CONFORT BESMART WIFI — ESQUEMA 5

FUNCIÓN DE CRONOTERMOSTATO MODULANTE WIFI — Mando MODULANTE

Con todas las calderas Beretta del presente catálogo que se comunican via OTBus es posible una instalación en remoto en casa completa: estado caldera, recepción alarmas, lectura parámetros, reset alarmas.
El mando Confort BeSMART permite alcanzar, sin necesidad de accesorios adicionales, sistemas en clase A+**

A+ SYSTEM — Mando Confort BeSMART + caldera Beretta**

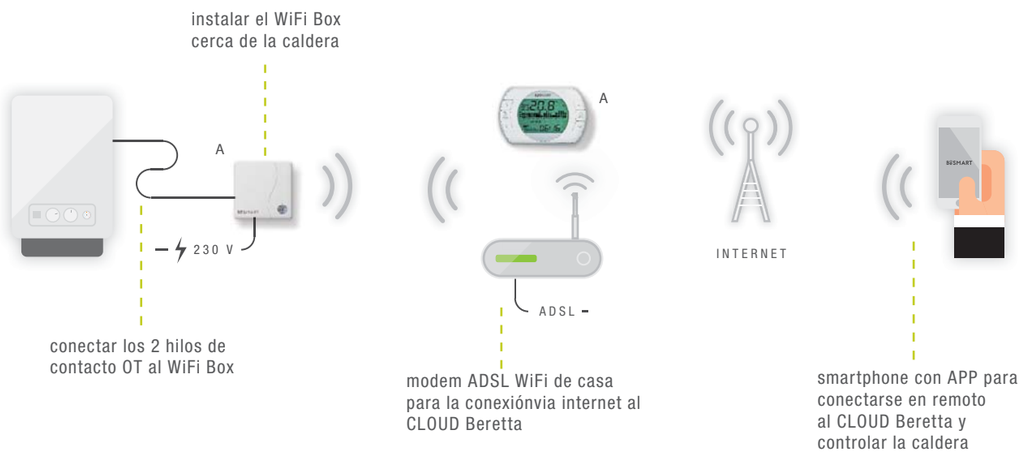

BeSMART WIFI y APP BeSMART PARA TELEGESTIÓN COMPLETA:
En remoto se puede encender y apagar la caldera, modificar la temperatura, programar el cronotermostato semanal, visualizar la temperatura de casa y, resetear la caldera.

Nota*: Con las calderas en catálogo Exclusive Green, Exclusive Boiler Green es necesario el código 1221179 "tarjeta de interfaz LINK MODE"
Nota**: Si se combins con la caldera Mynute Green E; con funcionamiento MODULANTE y lectura de la temperatura externa (también desde internet)

REFERENCIA	CÓDIGO	UNIDADES		DESCRIPCIÓN
A	**20111876**	1		Mando Control BeSMART WiFi

MANDO CONFORT BESMART WIFI — ESQUEMA 6

UNIVERSAL Y MULTIZONAS — Mando ON/OFF y válvulas de zona con final de carrera

También en instalaciones multizonas exitentes, BeSMART es la solución más sencilla y universal. BeSMART dispone de un mando Relé para la válvula de zona (max 0,2 a 230 V, o max 2 A a 24 V); basta con sustituir el viejo termostato con el nuevo BeSMART y conectar los cables a la salida Relé de cada BeSMART

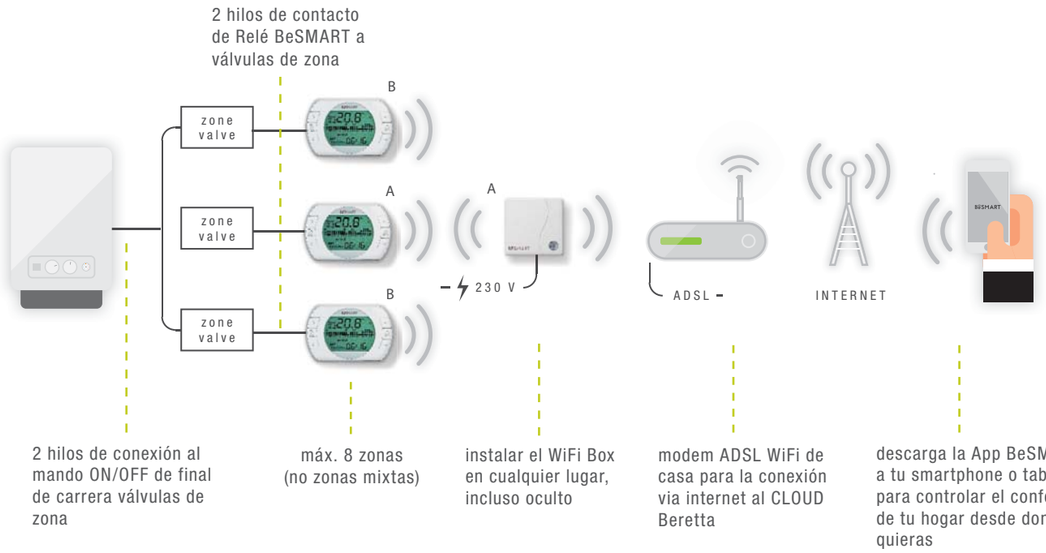

Nota*: Zonas no mixtas (usar 2 vías con final de carrera). En el caso de 8 zonas, por ejemplo, servirán 7 unidades del código 20111878 (Mando Confort BeSMART) además del código 20111876 (Mando Confort BeSMART WiFi)

REFERENCIA	CÓDIGO	UNIDADES	DESCRIPCIÓN
A	**20111876**	1	Mando Control BeSMART WiFi

REFERENCIA	CÓDIGO	UNIDADES		DESCRIPCIÓN
A	**20111876**	1		Mando Control BeSMART WiFi
B	**20111878**	2		Mando Control BeSMART

BeSMART

MUCHO MÁS QUE UN TERMOSTATO.

CONTROL CONFORT DEL HOGAR VIA SMARTPHONE Y TABLET

En remoto es posible encender y apagar la caldera, modificar la temperatura, programar el cronotermostato semanal, visualizar la temperatura de casa. Es posible, en telegestión con las calderas Beretta del catálogo, resetearla, visualizar reports periódicos y muchas funciones más.

SISTEMA A+

Posibilidad de formar Sistemas en clase A+, sin necesidad de accesorios adicionales, si se combina con calderas Mynute Green E

ON/OFF

Función de Cronotermostato Universal ON/OFF compatible con todas las calderas incluso en el caso de sustitución. Clase I y contribución 1% según directiva ErP en rendimiento estacional, en el cálculo de Sistemas.

MODULANTE BANDA 0,5

Función de Mando Remoto y de Cronotermostato Modulante (banda 0,5º) en combinación a calderas Beretta*. Clase VI y contribución 4% según directiva ErP en rendimiento estacional, en el cálculo de Sistemas.

GESTIÓN CON TABLET Y SMARTPHONE

Compatible con Smartphone y Tablet que utilizan el sistema Android (≥ 3.0 version) o iOS.

APP DISPONIBLE

Disponible APP compatible con sistema Android (≥ 3.0 version) e iOS para encendido/apagado y gestión de calderas/instalación en remoto a través de Smartphone y Tablet.

WiFi

Comunicación WiFi, entre el WiFi Box y el modem router ADSL WiFi de casa para conectarse a internet.

RF

24 Comunicación en RF (radiofrecuencia), entre el mando Confort BeSMARTy el WiFi Box; Posibilidad de conectar en RF máx 8 Mandos Confort BeSMART para gestionar hasta 8 diferentes zonas/ambientes (comunicación wireless hasta a 40m de distancia).

PROGRAMACIÓN HORARIA SEMANAL

Programación horaria diaria y semanal; posibilidad de escoger entre diferentes programas preestablecidos.

PROGRAMACIÓN HORARIA CALEFACCIÓN

Programación horaria Calefacción en intervalos de 30 minutos.

REFRIGERACIÓN 24 HOUR PROGRAMADA

24 hour refrigeración programada en intervalos de 30 minutos (si se combina con bombas de calor).

PROGRAMACIÓN HORARIA SANITARIA

Programación horaria sanitaria en intervalos de 30 minutos (disponible a través conexión OTBus).

FUNCIÓN VACACIONES

Para una rápida inserción del número de días de vacaciones en los que hacer trabajar al generador para tener una temperatura ambiente reducida.

TEMPERATURA EXTERNA

Lectura de la temperatura de la sonda externa o de internet. Con el WiFi Box conectado al modem ADSL WiFi la tempertaura se lee de internet después de haber programado la localidad en la APP del Smartphone o de la Tablet.

TEMPERATURA INTERNA

ILectura de la temperatura interna de casa, que puede ser monitorizada a través de la APP, también del Smartphone o Tablet.

FUNCIÓN FESTIVO

Para activar inmediatamente la calefacción sin modificar la programación horaria.

	CALDERAS MURALES	Exclusive Boiler GREEN HE	Exclusive GREEN E	Mynute BOILER GREEN E	Mynute GREEN SYSTEM	Mynute GREEN	Mynute GREEN 50 R.S.I.	Ciao GREEN	CALDERAS DE PIE	Tower GREEN HE	P.V.P. € (IVA no incluido)
cod. 20111876 MANDO CONFORT BeSMART WIFI		■	■	■	■	■		■		■	215
cod. 20111878 MANDO CONFORT BeSMART		■	■	■	■	■		■		■	95
cod. 2011885 WiFi BOX		■	■	■	■	■		■		■	130
cod. 20112079 RECEPTOR CALDERA RF - WIRELESS		■	■	■	■	■		■		■	59
code 20112112 AMPLIFICADOR WiFi		■	■	■	■	■		■		■	59
cod. 20112080 SONDA EXTERNA FOTOVOLTAICA - WIRELESS				■	■	■		■			72
cod. 1221179 KIT TARJETA INTERFACE (A)		■	■								31
cod. 20000783 TARJETA ELECTRÓNICA VÁLVULAS DE ZONA		■	■	■	■	■	■	■		■	70
cod. 20008401 CONECTOR OTBus PARA CIAO GREEN (B)								■			10

(A) Para disponer de conexión OTBus con esta gama ed calderas, es necesario el código 1221179 tarjeta de conexión LINK MODE
(B) Para disponer conexión OTBus con esta gama de calderas, es necesario el conector OTBus (cod. 20008401), adicionalmente al Mando BeSMART (cod. 20111878).

Beretta service

UNA CONSOLIDADA GARANTÍA A SU SERVICIO

Una amplia y extensa red de Servicios Técnicos Oficiales con cobertura nacional

Servicio Post-venta

¿Quién mejor que BERETTA para garantizar la máxima calidad del servicio de mantenimiento de su caldera ó calentador?

SAT

Nuestros Servicios de Asistencia Técnica BERETTA disponen de:

- Profesionales cualificados formados por el fabricante y especializados en el producto

- Herramientas y recambios originales

- Autorización para intervenir durante el período de Garantía

Programa de mantenimiento preventivo anual

Con el fin de asegurar su funcionamiento en óptimas condiciones, a lo largo del tiempo con el mínimo consumo de gas, le aconsejamos contratar el PROGRAMA DE MANTENIMIENTO PREVENTIVO ANUAL

CONFORT 5 años

Puede consultar
y ampliar la información
a través de la página web:
www.berettacalderas.com

Beretta Service le ofrece en la Puesta en Marcha, AMPLIAR Y CUMPLIR con las condiciones de la garantía legal de su caldera, a través de los Contratos de Mantenimiento Preventivo Anual

RED OFICIAL DE SERVICIOS DE ASISTENCIA TÉCNICA

Servicio de
Atención al Cliente
902 446 446

ANDALUCÍA

CÁDIZ: FONGAS JEREZ, S.C.A.
Parque Oeste, C/ Algaira, Nº 11
11408 JEREZ DE LA FRONTERA
tel. 956 354 055 - 615 608 007

CÓRDOBA: CORDOCLIMAMD, S.L.
Pol. Ind. La Torrecilla,
C/ Alicatadores, Nº 5
14013 CORDOBA
tel. 957 330 993 - fax. 957 330 993

GRANADA: J. RAFAEL SAMPEDRO
C/ Aljibe, 1
18140 LA ZUBIA
tel. 661 349 043

HUELVA: CLIMAGAS ONUBENSE, S.L.
c/ Jabugo, local E
21007 HUELVA
tel. 959 271 930 – fax. 959 271 931

JAEN: AIDF, S.L.
Avda. Linares, 59
23711 BAÑOS DE LA ENCINA
tel. 953 613 421

JAEN: STO ASERVITECO SUR 2000, S.L.
C/ Don Bosco, Nº 8 - 23400 UBEDA
tel. 953 793 272 fax. 953 793 245

MÁLAGA: GAS ALHAURIN
Avda. de las Palmeras, Nº 11
29130 ALHAURIN DE LA TORRE
tel. 952 410 180 - fax. 952 410 180

MÁLAGA-MARBELLA: GASMAN, S.L.
C/ Plata, Nº 11 - 29600 MARBELLA
tel. 952 775 656 - fax. 952 775 656

SEVILLA-CAPITAL:
SABIN TECNISERVICIOS, S.L.
Avda. Villas de Cuba, Nº 75
41007 SEVILLA
tel. 954 518 139 - fax. 954 519 329

ARAGÓN

HUESCA: CLIMAGASBY, S.L.
C/ Pol. Sepes, Parcela, Nº 32 Nave 1
22006 HUESCA
tel. 974 239 239 - fax. 974 239 240

TERUEL:
ASISTÉNCIA TÉCNICA TERUEL, S.L.
C/ Miguel Ibañez, Nº 38 Bajo - 44003 TERUEL
tel. 978 608 676 - fax. 978 608 676

ZARAGOZA: CLIMAGASBY, S.L.
C/ José Pellicer, 50
50007 ZARAGOZA
tel. 976 258 383 - fax. 976 258 364

ZARAGOZA -TERUEL:
MATEC CLIMA, S.L.
C/ Guma, Nº 14 - 50700 CASPE
tel. 976 636 609 - fax. 976 636 609

ASTURIAS

ASTURIAS: JONGAS MANT., S.L.
C/ Ateneo Obrero de la Calzada, Nº 5
Bajo D - 33123 GIJÓN
tel. 985 163 232 - fax. 985 160 400

BALEARES

MALLORCA: GERARDO DIAZ PONCE
C/ Llorens Riber, 2, bajos 2, local 2
07005 Palma de Mallorca
tel. 610 761 573

CANTABRIA

SANTANDER: COSSÍO, S.C.
C/ Bajada el Caleruco, Nº 5A Bajo
39012 SANTANDER
tel. 942 333 697 - fax. 942 333 697

CATALUNYA - ANDORRA

BARCELONA: BARCELONÈS Y VALLÈS OCCIDENTAL; SERVISAT
C/ Mariá Benlliure, 17 local 2
08940 CORNELLA DE LLOBREGAT
tel. 902 195 648 - fax. 933 768 977

BARCELONA: BAIX LLOBREGAT (excepto ESPARRAGUERA Y OLESA DE MONTSERRAT) Y GARRAF; FCO. J. DE LA MORENA, S.L.
C/ Constitución, 48
08980 SANT FELIU DE LLOBREGAT
tel. 936 853 735 - fax. 936 661 105

BARCELONA: MARESME;
MIGUEL CARNERO, S.L.
C/ Sant Ramón, Nº 17 - 08301 MATARÓ
tel. 937 960 291 - fax. 937 553 179

BARCELONA: OSONA Y RIPOLLÈS;
SAT JUVANTENY, S.L.
C/ Nou, Nº 109-111 - 08500 VIC
tel. 938 862 023 - fax. 938 861 231

BARCELONA: VALLÈS ORIENTAL;
SAT PARERA, S.L.
C/ Tagamanent, Nº 105-107 Local 4
08520 LES FRANQUESES DEL VALLES
tel. 938404982 - fax. 938404983

BARCELONA: BAGES, SOLSONÈS, BERGUEDÀ; SERVEI TÉCNIC BERRAL, S.L.
C/ Pau Casals, Nº 18 Bajo - 08243 MANRESA
tel. 902 021 922 - fax. 938 744 343

BARCELONA: ANÒIA, ALT PENEDÈS Y MUNICIPIOS BAIX LLOBREGAT (ESPARRAGUERA Y OLESA DE MONTSERRAT);
AIRGAS
C/ Piera Nº 22 - 08700 IGUALADA
tel. 938 049 470 - 619703828

GIRONA:
REELVI, S.L.
C/ Tramuntana, Nº 3 - 7 - 17180 VILABLAREIX
tel. 972 233 087 - fax. 972 234 230

GIRONA: LA SELVA SUD;
RAFAEL ORTEGA ROMERA
C/ Fleta, Nº 14 - 08389 PALAFOLLS
tel. 937 652 023 - fax. 937 657 076

GIRONA: ALT EMPORDÀ; SAT SETEM, SCP
Plaça Victòria Catalana, 10 ,baixos
17480 ROSES
tel. 972 254 432 - fax. 972 254 432

LLEIDA: BRECOR
C/ Corts Catalanes, Nº 25-27 - 25005 LLEIDA
tel. 973 240 113 - fax. 973 233 716

LLEIDA:
AC REPARACIÓN DE CALDERAS, S.L.
Plaça Cappont, 8 local 3 - 25001 LLEIDA
tel. 973 216 927 - fax. 973 216 927

LLEIDA: TREMP - VALL D'ARAN;
GERMANS ALEGRET, S.L.
C/ Sols, Nº 45 Bajo - 25620 TREMP
tel. 973 651 401 -fax. 973 653 247

LLEIDA: ALT URGELL - CERDANYA;
SARASA, SCP
Carretera Vilallovent, Nº 15, local 2
17520 PUIGCERDÁ
tel. 972 882 185

TARRAGONA: PROVINCIA (excepto BAIX EBRE Y MONTSIÁ);
SAT LLUÍS, S.L.
C/ Pje. Gratallops Nº 13, Pol. Agro Reus
43206 REUS
tel. 902 181 088 - fax. 977 321 399

TARRAGONA: BAIX EBRE I MONTSIÁ;
AUGUSTO ALMENDROS INST.,S.L.
C/ Marqués de Comillas, Nº 13
43500 TORTOSA
tel. 977 502 593 - fax. 977 588 257

PRINCIPADO DE ANDORRA: ISAGAS
C/ Chalet Casa Blanca, Cami de les Moles
AD400 ANYOS-LA MASSANA
tel. 00 376 321 414 - fax. 00 376 838 099

CASTILLA LA MANCHA

ALBACETE: CENTRAL DE SERVICIOS
C/ Quevedo, Nº 15 Bajo
02005 ALBACETE
tel. 967 237 259 - fax. 967 604 912

ALBACETE: CLIMAN AGUILAR, S.L.
C/ Obispo Tagaste, Nº 18
02005 ALBACETE
tel. 902 026 670 - fax. 967 211 407

CIUDAD REAL: JULIÁN JIMÉNEZ GÓMEZ
c/ María Auxiliadora, 23, 5º B
13500 Puertollano
tel. 661 045 972

CUENCA: CENTRAL SERVICIOS S.M., S.L.
Avda. República Argentina, Nº 5 Bajo
16002 CUENCA
tel. 969 212 020 - fax. 969 226 961

GUADALAJARA: GUADASATMAN
C/ Educación, , Nº 3
19208 ALOVERA
tel. 949 270 316 - fax. 949 275 026

TOLEDO-CENTRO: BOCINTEGRAL, C.B.
C/ Cura Peropérez, 18 - 45200 ILLESCAS
tel. 616 139 739 - fax. 925 542 639

TOLEDO-TALAVERA DE LA REINA:
REP. ELECTROMATIC, S.L.
C/ Juventino Nieto Blanco, Nº 4
45600 TALAVERA DE LA REINA
tel. 925 804 826 - fax. 925 821 112

TOLEDO-TALAVERA DE LA REINA:
GAS TALAVERA, S.L.
C/ Pedro de Valdivia, 9
45600 TALAVERA DE LA REINA
tel. 925 817 333

CASTILLA -LEÓN

ÁVILA: SAT TAHER, S. L.
C/Sargento Provisional, 3 - 05003 ÁVILA
tel. 920251896 - fax. 920224393

BURGOS:
PEDRO ANTONIO BALBAS LLORENTE
C/ San Zadornil, Nº 9 Bajo - 09003 BURGOS
tel. 947 273 696 - fax. 947 277 250

RED OFICIAL DE SERVICIOS DE ASISTENCIA TÉCNICA

BURGOS: SAT CID
C/ Alto San Pedro, 20
09140 QUINTANILLA DE VIVAR
tel. 947 292 176 - fax. 947 292 176

BURGOS-ARANDA DE DUERO:
JOSÉ VELASCO BADILLO
Pza. La Ribera, Nº4
09400 ARANDA DE DUERO
tel. 947 500 637 - fax. 947 500 637

LEÓN: ATECAL MANTENIMIENTO, S.L.
C/ Miguel Hernández, Nº 12 Bajo
24195 VILLAOBISPO DE LAS REGUERAS
tel. 987 307 539 - fax. 987 307 539

LEÓN: PONFERRADA y comarca de "EL BIERZO"; BIERZO SAT, S.L.
C/ Vía Río Tremor, S/N - 24400 PONFERRADA
tel. 987 401 951 - fax. 987 410 491

PALENCIA: SATERMI PALENCIA, S.L.
C/ Extremadura, 25 (esq. c/ Alava)
- 34004 PALENCIA
tel. 979 165 039 - fax. 979 165 823

PALENCIA:
SERCO MANT. Y CALEFACCIÓN, S.L.
C/ Diego Laínez, 8 bajos - 34004 PALENCIA
tel. 979 714 177- fax. 979 714 177

SALAMANCA: ALFREDO GARCÍA CRESPO
C/ Lazarillo de Tormes, Nº 26
37500 CIUDAD RODRIGO
Tel. 923 482 401 - Móvil 665 260 307

SALAMANCA:
MANUEL ALONSO MIGUEL E HIJOS, S.L.
C/ Fucsia, Nº 1 - 37004 SALAMANCA
tel. 923 229 751 - fax. 923 255 007

SEGOVIA: ATC SANZ DELGADO, S.L.
C/ Real, 43 local bajo
40194 PALAZUELOS DE ERESMA
tel. 921 436 461 - fax. 921 436 461

SORIA: REPARACIONES VERGARA
C/ Los Robles, Nº 4 (Urb. La Sabina)
42191 LOS RÁBANOS
tel. 975 221 584 - fax. 975 221 584

VALLADOLID: ALDASAT VALLADOLID, S.L.
C/ Amadeo Arias, Nº 10 Local 3
47014 VALLADOLID
tel. 983 370 351 - fax. 983 370 351

ZAMORA: ZAFIROSAT
Avda. Requejo, 24, portal 3, 4º B
49021 ZAMORA - móvil 670 973 044

COMUNIDAD VALENCIANA

ALICANTE: CONFORT LUCENTUM, S.L.
Avda. de Alcoy, 117 - 03009 ALICANTE
tel. 965 501 552

ALICANTE CAPITAL : SERVITEC CALDERAS
C/ Antares, 35, local izq - 03006 ALICANTE
tel. 965 281 611 - 629 073 700

ALICANTE SUR : CAMINSAT,S.L.
C/ Capitán Gaspar Ortiz, 124 - 03204 ELCHE
tel. 966 799 099 - móvil 629 174 607

CASTELLÓN CENTRO-SUR:
J.L.MONTGAS, S.L.
Avda. Casalduch, Nº 20, Bajo
12005 CASTELLON
tel. 964 630 742 - fax. 964 630 745

CASTELLÓN NORTE: GUILLEM BLASI, S.L.
C/ Pilar, Nº 27 - 12500 VINAROZ
tel. 964 452 916 - fax. 964 452 916
VALENCIA NORTE-CENTRO:
TÉRMICAS GRANELL, S.L.
Pl. Esglesia de Forn d'Alcedo, 6
46026 VALENCIA
tel. 963 965 164 - fax. 963 965 164

VALENCIA-UTIEL Y REQUENA:
COMPONENTES DEL CALOR, S.L.
Oficinas: C/ Rozaleme, Nº 8 Bajo
tel. 962 304 995 fax. 962 323 377
Almacén: Crta. Nacional 322 Km 455
tel. 962 300 695 - fax. 962 300 695
46340 REQUENA

VALENCIA SUR-ALICANTE NORTE:
FONTALCA, S.L.
C/ Blasco Ibañez, Nº 34 - 46650 CANALS
tel. 962 244 083 - fax. 962 238 058

EXTREMADURA

BADAJOZ: ALDIAN, S.C.
C/ La Montería, Nº 3 Local C - 06003 BADAJOZ
tel. 924 251 840 - fax. 924 245 176

BADAJOZ-VILLANUEVA DE LA SERENA:
GALA & CARMONA, S.L.
Avda. Puerta Serena, Local 2
06700 VILLANUEVA DE LA SERENA
tel. 924 845 195 - fax. 924 111 297

CÁCERES: SATECA
C/ Caparra, Nº1, 4º A
10600 PLASENCIA
tel. 927 401 786

GALICIA

LA CORUÑA: ASISTEGA, S.L.
Avda. Vilaboa, Nº 181 Bj - 15174 CULLEREDO
tel. 981 612 535

LA CORUÑA-S. DE COMPOSTELA:
INSOLENG GALAICA, S.L.
C/ Sanjurjo Badía, Nº 105 Ent.
36207 VIGO
tel. 986 265 623

LA CORUÑA-EL FERROL:
PASTOR SÁNCHEZ PIÑON
C/ Estrada de Castela, Nº 596
15572 NARON - tel. 616 692 549

LUGO (excepto MONFORTE DE LEMOS):
FONCALSA DISTRIZ, S.L.
Rua Lavandeira, 83 bajo dcha. - 27003 LUGO
tel. 982 203 585 - fax. 982 204 622

ORENSE Y MONFORTE DE LEMOS (prov. LUGO): HYDRO GLOBAL, S.L.
C/ López Ferreiro, Nº 2 Bajo - 32001 ORENSE
tel. 902 012 554 - fax. 988 511 422

PONTEVEDRA: INSOLENG GALAICA, S.L.
C/ Arenal, Nº 17 Izq. - 36500 LALÍN
tel. 881 101 216 - fax. 986 265 624

LA RIOJA

LOGROÑO: REPARACIONES CHEMA
C/ Primo de Rivera, Nº 15 - 26004 LOGROÑO
tel. 941 201 745 - fax. 941 254 660

LOGROÑO: LARVICE, S.L.
C/ Río Muro, 2E, Pol. Ind. La Portalada
26006 LOGROÑO
tel. 649 807 795 - fax. 941 445 095

NAVARRA

NAVARRA:
CONSERV. MANT. NAVARRA, S.L.
C/ Pol. Ind. Area Plazaola Manzana D, Nº 8
31195 AIZOAIN
tel. 948 306 161 - fax. 948 306 164
NAVARRA: NASERCAL NAVARRA, S.L.
C/ Tejerías, Nº 27- 29 Bajo
31500 TUDELA
tel. 948 411 210 - fax. 948 824 038

MADRID

MADRID: CENTERMI, S.L.
C/ Platillos, 3 - 28054 MADRID
tel. 915 095 059 - fax. 915 091 586

MADRID: REPARACIONES TECNICAS DEL HOGAR, S.L.
tel. 917 106 218 - fax. 917 051 503

MELILLA

MELILLA: PEDRO PÉREZ GUANTES
C/ Juan de Juanes, Nº 13
52004 MELILLA
tel. 952 671 984 - fax. 952 671 984

MURCIA

MURCIA: SATALEMU, S.L.
Polígono El Tino, parcela 72, nave 7
30100 ESPINARDO
Tel. 968 287 052 - fax. 968 305 455

MURCIA-NORESTE:
FONTANERÍA ZAPLANA, C.B.
C/ Extremadura, 2 Bajo
30400 CARAVACA DE LA CRUZ
tel. 968 707 273 - fax. 968 707 273

MURCIA : CAMINSAT,S.L.
C/ Capitán Gaspar Ortiz, 124
03204 ELCHE
tel. 966 799 099 - móvil 629 174 607

PAÍS VASCO

ÁLAVA: RAMÓN PEDRO BAYER, S.L.
C/ Venta de la Estrella, Nº 6
Pabellón, Nº 69 - 01006 VITORIA
tel. 945 136 358 - fax. 945 137 982

GUIPUZCOA: VEGAR GENTIL, C.B.
Pza. de los Marinos, S/N
20011 SAN SEBASTIAN
tel. 943 455 564 - fax. 943 453 604

GUIPUZCOA: ALTO DEVA;
MANTENIMIENTOS REAN 2003, S.L.
Oficinas: Avda. Ibargarai, Nº 17 2º C
Almacén: Amillaga Kalea, Nº 31
20570 BERGARA
tel. 943 760 245 - fax. 943 760 245

GUIPUZCOA: BAJO DEVA;
RENÉ GÓMEZ, S.L.
Avda. Ibargarai, Nº 6 - 20570 BERGARA
tel. 943 761 535 - fax. 943 761 535

VIZCAYA:
ASITEC-MANTENIMIENTO E INST.,S.L.
C/ Langilería, 60, bajo
48940 LEIOA
tel. 944 801 747 - fax. 944 801 574

VIZCAYA: SAT URUEÑA, S.L.
C/ Orixe, Nº 54-56
48015 BILBAO
tel. 944 758 947 - fax. 944 759 154

I. Generalidades

1.- Las presentes condiciones de venta de Riello S.p.A Sucursal en España (en adelante RIELLO) prevalecerán siempre sobre las que pudiera tener la empresa compradora, salvo que RIELLO las hubiera aceptado expresamente y por escrito.
2.- La venta de la mercancía no incluye su instalación. La responsabilidad de la colocación, instalación y conexión de la misma recaerá sobre el instalador contratado por el comprador.
3.- La correspondencia impresa a través de sistemas informáticos y emitida por RIELLO (como confirmaciones de pedidos, facturas, abonos, extractos de cuentas, reclamaciones de pagos) será válida también sin firma.
4.- RIELLO elabora y transfiere los datos personales de los clientes a través del tratamiento electrónico de datos, según las prescripciones legales, y únicamente para los fines del negocio.

II. Ofertas

1.- Las ofertas de RIELLO no tienen carácter vinculante. Las ofertas están siempre y a todos los efectos condicionadas a la posterior aceptación por escrito por parte de RIELLO, del correspondiente pedido del comprador, o al suministro de la mercancía. En este último caso, la factura sustituirá a la confirmación del pedido. No se considerará aceptación de RIELLO, la aceptación emitida por parte de delegados comerciales de RIELLO repartidos por toda España. La aceptación de RIELLO debe ser emitida necesariamente desde la central en Barcelona, Pol. Ind. Zona Franca - Sector A Calle 60, nº 25, 1ª planta-Of. D-13 08040 Barcelona.
2.- El párrafo anterior será también de aplicación para ampliaciones, modificaciones o acuerdos complementarios a la oferta inicial.
3.- Sólo serán aplicables modificaciones sobre las ofertas, listas de precios y otras propuestas si RIELLO las hubiera confirmado por escrito.
4.- Las descripciones, dibujos y fotografías contenidas en los catálogos y tarifas de producto se facilitan únicamente a nivel informativo. RIELLO se reserva el derecho a modificarlas sin previo aviso.

III. Precios

1.- Mientras no se acuerde otra cosa, los precios son en Euros, excluyendo los gastos de embalaje, flete y transporte, así como el IVA u otros impuestos en vigor en la fecha de suministro.
2.- En el caso de pedidos para los cuales no se haya acordado ningún precio expresamente, serán válidos nuestros precios oficiales en la fecha de suministro.
3.- En el caso de aumentos en los costes producidos con posterioridad a los dos meses del término del contrato (por ejemplo, costes materiales, salariales, energéticos, entre otros) RIELLO se reserva el derecho de la correspondiente adaptación al alza de los precios. Si el comprador no aceptara el nuevo precio podrá anular el pedido notificándolo por escrito dentro de los ocho días siguientes a la fecha de aviso. Pasado este plazo se entenderá que acepta las nuevas condiciones.
4.- Las entregas y servicios parciales se facturarán por separado, salvo que se acuerde otra cosa.
5.- Cualquier descuento, rappel, bonificación o abono sobre los precios de tarifa que se acuerde con el cliente, estará condicionado al buen fin de la operación a la que se encuentre vinculado, perdiéndose el derecho a su percepción si se incurre en impago o morosidad en la operación.
6.- Los envíos serán a portes pagados siempre y cuando los pedidos del material suministrado superen los importes mínimos que indique Riello. Se exceptuarán determinadas gamas o proyectos especiales. Los portes pagados no incluyen descargas nocturnas, ni en sábados ni festivos. Las entregas se consideran sobre camión en el destino solicitado.
7.- La puesta en marcha de los equipos de más de 69Kw, no está incluida en el precio. Para activar la garantía es obligatorio que la puesta en marcha sea realizada por un Servicio Técnico Oficial o Autorizado por RIELLO.

IV. Condiciones de pago

1.- Mientras no se acuerde otra cosa, nuestras facturas serán pagadas en un plazo máximo de 30 días desde fecha de factura. Los pagos se considerarán realizados a partir de la fecha en la que RIELLO disponga efectivamente del importe.
2.- Se realizarán en el plazo y la forma de pago, de acuerdo con la Ley 15/2010 de 5 de Julio de modificación a la Ley 3/2004 de 29 de diciembre, de lucha contra la morosidad en operaciones comerciales.
3.- No se permitirán retenciones de pagos a cuenta de posibles reclamaciones por parte del cliente.
4.- El pago de la primera operación por parte del cliente será siempre al contado, considerándose efectuado el pago cuando RIELLO disponga efectivamente del importe.
5.- En caso de producirse un incumplimiento de pago en la fecha de vencimiento establecida, RIELLO cobrará en concepto de intereses de demora el 2% mensual del importe impagado hasta que el mismo quede totalmente liquidado, más todos los gastos derivados de dicho incumplimiento.
6.- En todos los pagos que se realicen, RIELLO tendrá el derecho a cubrir las deudas por orden de antigüedad. De haberse producido gastos e intereses, RIELLO aplicará siempre primero el importe a cancelar los gastos, después los intereses y por último el principal.
7.- En caso de retraso o demora en el pago, no entrega de cheques o pagarés, no aceptación o entrega de letras de cambio, declaración del cliente en estado legal de concurso de acreedores, liquidación o cierre o insolvencia de hecho, y, en general, cualquier circunstancia que pueda disminuir gravemente la solvencia del cliente, todos los créditos de RIELLO – también en caso de prórroga o aplazamiento - podrán ser inmediatamente exigibles antes de su vencimiento. Además, RIELLO se reserva para estos supuestos el derecho a condicionar la entrega de los suministros pendientes al pago en efectivo y por adelantado de su importe, aun cuando se hubieran establecido otras condiciones antes de concurrir alguna de las circunstancias anteriores. También se reserva la facultad de anular el contrato después de indicar un plazo prudente al cliente para asegurar el pago. También se reserva el derecho a exigir indemnizaciones por daños y perjuicios en caso de incumplimiento del cliente, independientemente de las facultades descritas anteriormente.
8.- El pago de la primera operación por parte del cliente será siempre al contado, considerándose efectuado el pago cuando RIELLO disponga efectivamente del importe.
9.- Toda falta de pago supone la anulación inmediata de la garantía sobre los productos suministrados y servicios prestados.

V. Reserva de dominio

1.- Todo el material suministrado por RIELLO se realiza con carácter de depósito hasta efectuarse el pago completo de la factura correspondiente. Por lo tanto, RIELLO se reserva la propiedad de los productos suministrados hasta su total pago. Igualmente, RIELLO tendrá el derecho de inspeccionar en todo momento el estado de la mercancía.
2.- El comprador será responsable de la destrucción o daños que puedan sufrir los productos suministrados bajo dicha reserva de dominio por robo, incendio, inundación o cualquier clase de siniestro, así como en aquellos casos en que tales daños o destrucción sobrevinieran con dolo, negligencia o imprudencia del

comprador y/o sus empleados.
3.- Salvo indicación contraria, RIELLO está de acuerdo con que los productos con reserva de dominio a su favor sean enajenados por el comprador a un tercero, siempre que esto suceda dentro del marco habitual de su negocio. Al comprador le está totalmente prohibido la pignoración, hipoteca o entrega en concepto de garantía de los productos suministrados, así como gravarlos en cualesquiera otras formas. En forma de enajenación de los productos por el comprador en el marco natural de su negocio, estará obligado a ceder a RIELLO el crédito que ostente contra dicho tercero, en tanto en cuanto no se haya satisfecho por completo el pago.
4.- En caso de contravención de las condiciones anteriores sobre la reserva de dominio y sin prejuicio de las acciones civiles o penales que pudieran corresponder a RIELLO se establece a su favor una pena convencional por el valor del doble del importe del precio aún no satisfecho.
5.- En caso de concurso de acreedores o liquidación, el comprador se obliga a comunicar a la Autoridad Judicial que intervenga, así como a todos los acreedores, que los productos suministrados y con reserva de dominio a favor de RIELLO son propiedad de ésta, notificándonos de modo inmediato y con carácter de urgencia la iniciación del expediente de insolvencia. El comprador se obliga igualmente a comunicar de inmediato a RIELLO cualquier incautación o embargo de los productos suministrados con reserva de dominio a favor de la misma, acompañando a su comunicación cuantos documentos sean necesarios para conseguir el alzamiento del embargo o el levantamiento de la incautación, incluso gastos de abogados y procuradores, serán a cargo del comprador si no pudieran ser cobrados a la parte contraria. En caso de riesgo de ejecución o subasta de los productos suministrados con reserva de dominio a favor de RIELLO el comprador se obliga a ejercitar por sí mismo todas las gestiones, acciones y medidas, incluso de carácter judicial o contencioso, necesarias para asegurar los derechos de propiedad de la misma.

VI. Plazos de entrega y prestación de servicios

1.- Los plazos de entrega y las fechas de prestación de servicios se considerarán siempre como aproximadas. Los plazos de entrega empezarán a contarse a partir de la fecha de confirmación de pedido por parte de RIELLO, y después de ser aclarados todos los detalles de ejecución y condiciones a cumplir por parte del cliente para garantizar la tramitación correcta del contrato. Los plazos de entrega, si no se dispone del producto en stock, serán siempre de un mínimo de 8 semanas.
2.- Se considerará cumplido el plazo de entrega si la salida de la mercancía de nuestros almacenes se produce en el plazo previsto.
3.- El incumplimiento del plazo de entrega por parte de RIELLO en el caso de fuerza mayor y/o por motivos fuera de su alcance, no será causa, en ningún caso, de reclamación alguna por parte del comprador.
4.- Si el envío se retrasara por razones de las que fuera responsable el comprador, se le facturarán los gastos de almacenamiento a partir de un mes de la notificación de la disposición del envío, teniendo RIELLO derecho a percibir un 0,5% del importe de facturación de la mercancía por cada mes iniciado en concepto de gastos de almacenaje.
5.- Si el cliente no cumple con sus obligaciones (por no realizar el pedido a tiempo, por rechazar injustificadamente la recepción, por no garantizar el pago según las condiciones pactadas, o por haber incumplido contratos anteriores), RIELLO podrá anular el pedido, y podrá exigir la correspondiente indemnización por daños y perjuicios.
6.- El modo de envío, el tipo de transporte, el embalaje y la elección del agente de transporte será competencia de RIELLO. El cliente asume el riesgo del trasporte desde la salida de la mercancía del almacén de RIELLO
7.- En cualquier caso, el comprador aceptará entregas parciales de la mercancía.
8.- En caso de recibirse la mercancía por parte del transportista con eventuales daños o desperfectos manifiestos, el comprador deberá reclamar inmediatamente en el momento de la recepción por escrito a RIELLO y dejar constancia de la misma en el albarán de entrega. En caso de no efectuar la reclamación en el modo anterior, el cliente perderá el derecho a cualquier reclamación por esta causa.
9.- Las reclamaciones por suministro deficiente se notificarán por escrito en un plazo máximo de 2 días tras la recepción del envío. En cualquier otro caso se considerarán aceptados los envíos recibidos.

VII. Devoluciones

1.- No se admitirán devoluciones sin previa autorización de RIELLO. El plazo máximo para la solicitud de devolución es de 7 días desde recepción de la mercancía.
2.- El producto devuelto debe estar en perfecto estado y con su embalaje original.
3.- De su importe se deducirá un importe no inferior al 15% y al 40% para productos fabricados sobre pedido del cliente, en concepto de gastos de recepción, prueba, inspección y demérito.
4.- Las devoluciones las enviará el cliente, franco portes, al almacén que previamente confirme RIELLO
5.- En ningún caso se admitirá devoluciones de embalajes.

VIII. Garantía y Responsabilidad

1.- Todos los productos, siempre y cuando sean utilizados en condiciones normales e instalados de acuerdo con la normativa y legislación en vigor, así como con la correspondiente utilización de la documentación técnica, manual de instalación y uso, garantizan funcionamiento contra todo defecto de fabricación. Por ello RIELLO además del plazo legal establecido en el Real Decreto Legislativo 1/2007 de 16 de noviembre, RIELLO podrá ofrecer diferentes extensiones de garantía comerciales adicionales según los equipos. Estas extensiones se acordarán entre las partes, quedando reflejadas en un contrato.
2.- Los plazos de las garantías empiezan a contar desde la puesta en marcha del producto.
3.- La garantía consiste en sustituir los materiales defectuosos durante el plazo indicado que marque la ley, así como los costes de desplazamiento y la mano de obra.
4.- Del mismo modo, el periodo de garantía en los repuestos sustituidos es de 6 meses.
5.- El cliente tendrá derecho a reclamar en concepto de garantía del producto siempre y cuando se cumplan las siguientes condiciones: El certificado de garantía estará cumplimentado en todos sus apartados y debidamente sellado por personal autorizado por RIELLO.
6.- No se aceptarán reclamaciones en concepto de garantía cuando se hubiese infringido cualquier punto de las condiciones del Certificado de garantía:
6.1.- Condiciones generales de Responsabilidad y Garantía.
6.2.- Condiciones generales que excluyen las incidencias y averías en concepto de garantía.
7.- La aportación de Factura de compra o parte de asistencia de empresa autorizada a realizar asistencia técnica por parte de RIELLO darán validez al periodo de garantía.
8.- Para activar la garantía, la puesta en marcha del aparato deberá ser realizado por un Servicio Técnico Oficial o Autorizado por RIELLO
Última actualización 27.05.2016

Calderas murales de condensación

MODELOS		CONCÉNTRICO - COAXIAL 60/100	CONCÉNTRICO - COAXIAL 80/125	SEPARADOS 80-80
Exclusive BOILER GREEN HE 35 B.S.I.		7.85m	14.85m	40m + 40m
Exclusive GREEN E 35 C.S.I.		7.85m	14.85m	38m + 38m
Exclusive GREEN E 35 R.S.I.		7.85m	14.85m	38m + 38m
Mynute BOILER GREEN 25 B.S.I. E		7.85m	14.85m	36m + 36m
Mynute GREEN 25 C.S.I. E		7.85m	14.85m	36m + 36m
Mynute GREEN 30 C.S.I. E		7.85m	14.85m	30m + 30m
Mynute GREEN 50 R.S.I.		1.85m	4.85m	20m + 20m
Ciao GREEN 25 C.S.I.		5.85m	15.30m	45m + 45m
Ciao GREEN 29 C.S.I.		4.85m	12.80m	40m + 40m
Ciao GREEN 25 R.S.I.		5.85m	15.30m	45m + 45m
Pérdidas de carga por instalación de codo adicional	45º	1.3m	1.0m	1.0m
Pérdidas de carga por instalación de codo adicional	90º	1.6m	1.5m	1.5m

Calderas de pie de condensación

MODELOS		CONCÉNTRICO - COAXIAL 60/100	CONCÉNTRICO - COAXIAL 80/125	SEPARADOS 80-80
Tower GREEN HE 35/120 B.S.I.		7.85m	14.85m	40m + 40m
Pérdidas de carga por instalación de codo adicional	45º	1.3m	1.0m	1.0m
Pérdidas de carga por instalación de codo adicional	90º	1.6m	1.5m	1.5m

Calentadores

MODELOS		CONCÉNTRICO - COAXIAL 60/100	CONCÉNTRICO - COAXIAL 80/125	SEPARADOS 80-80
Idrabaño 11 ESI		4.25m	12.4m	10m+10m
Idrabaño 13 ESI		4.25m	12.4m	16m+16m
Idrabaño 17 ESI		3.40m	N.A.	14.5m+14.5m
Pérdidas de carga por instalación de codo adicional	45º	1.0m	1.35m	1.2m
Pérdidas de carga por instalación de codo adicional	90º	1.5m	2.2m	1.7m

Uds x PALET	CÓDIGO	GAS	MODELO	MIXTA INSTANTÁNEA	MIXTA ACUM.	SÓLO CALEFACCIÓN	DIMENSIONES Alto x Ancho x Fondo (mm)	POTENCIA NOMINAL MAXIMA kW	PRODUCCIÓN SANITARIA Δt=25ºC, l/min	CLASE 5 NOx	CLASIFICACIÓN ENERGÉTICA SYSTEM	CLASIFICACIÓN ENERGÉTICA	CLASIFICACIÓN ENERGÉTICA XL	P.V.P. € (I.V.A no incluido)
CALDERAS MURALES DE CONDENSACIÓN														
2	20031609	MTN	Exclusive BOILER GREEN HE 35 B.S.I.		●		950 x 600 x 450	35	202*	●		A	A	3.050
4	20044042	MTN	Exclusive GREEN HE 35 C.S.I.	●			845 x 453 x 358	35	19,8	●		A	A	2.475
4	20044044	MTN	Exclusive GREEN HE 35 R.S.I.			●	845 x 453 x 358	35	-	●		A	-	2.375
2	20096189	MTN	Mynute BOILER GREEN E 25 B.S.I.		●		950 x 600 x 450	25	141*	●		A	A	2.550
4	S-20096474	MTN	Mynute GREEN E SYSTEM 25 C.S.I.	●			780 x 400 x 365	20 CAL/25 ACS	14,3	●	A SYSTEM	A	A	1.930
4	S-20096475	MTN	Mynute GREEN E SYSTEM 30 C.S.I.	●			780 x 400 x 365	25 CAL/30 ACS	17,2	●	A SYSTEM	A	A	2.100
4	20096474	MTN	Mynute GREEN E 25 C.S.I.	●			780 x 400 x 365	20 CAL/25 ACS	14,3	●		A	A	1.810
4	20096475	MTN	Mynute GREEN E 30 C.S.I.	●			780 x 400 x 365	25 CAL/30 ACS	17,2	●		A	A	1.970
1	20100121	MTN	Mynute GREEN 50 R.S.I.			●	764 x 553 x 284	47	-	●		A	-	2.770
8	20095434 20095437	MTN GLP	Ciao GREEN 25 C.S.I.	●			715 x 405 x 250	20 CAL/25 ACS	14,3	●		A	A	1.695
8	20095435	MTN	Ciao GREEN 29 C.S.I.	●			715 x 405 x 250	25 CAL/29 ACS	16,6	●		A	A	1.830
8	20095432	MTN	Ciao GREEN 25 R.S.I.			●	715 x 405 x 250	20	-	●		A	-	1.670

A SYSTEM MYNUTE GREEN E junto con los accesorios opcionales Sonda Exterior y Termostato Ambiente Modulante REC-08 forma un sistema en CLASE A

* Caudal de agua caliente sanitaria en 10' min. con Δt 30 ºC.

Uds x PALET	CÓDIGO	GAS	MODELO	MIXTA INSTANTÁNEA	MIXTA ACUM.	SÓLO CALEFACCIÓN	DIMENSIONES Alto x Ancho x Fondo (mm)	POTENCIA NOMINAL MAXIMA kW	PRODUCCIÓN SANITARIA Δt=30ºC, l/min	CLASE 5 NOx	CLASIFICACIÓN ENERGÉTICA SYSTEM	CLASIFICACIÓN ENERGÉTICA	CLASIFICACIÓN ENERGÉTICA L	P.V.P. € (I.V.A no incluido)
CALDERAS DE PIE DE CONDENSACIÓN														
1	20071817	MTN	TOWER GREEN HE 35/120 B.S.I.		●		1540 x 600 x 775	34,60	232*	●		A	A	3.850

Uds x PALET	CÓDIGO	GAS	MODELO	CÁMARA DE COMBUSTIÓN ABIERTA	CÁMARA DE COMBUSTIÓN ESTANCA	ENCENDIDO	DIMENSIONES Alto x Ancho x Fondo (mm)	POTENCIA ÚTIL kW	PRODUCCIÓN SANITARIA Δt=25ºC, l/min	PRESIÓN MÍNIMA A.C.S. bar	CLASIFICACIÓN ENERGÉTICA	CLASIFICACIÓN ENERGÉTICA	CLASIFICACIÓN ENERGÉTICA PERFIL DE CARGA	P.V.P. € (I.V.A no incluido)
CALENTADORES														
12	20108085 20108088	MTN GLP	IDRABAÑO 11 E.S.I.		●	electrónico	640 x 400 x 246	20,6	11,8	0,15		A	M	550
12	20108090 20108093	MTN GLP	IDRABAÑO 13 E.S.I.		●	electrónico	640 x 400 x 246	23,9	13,7	0,15		A	L	595
12	20108099 20108101	MTN GLP	IDRABAÑO 17 E.S.I.		●	electrónico	640 x 400 x 246	27,9	16	0,15		A	XL	750
12	20084535 20084536	MTN GLP	FONTE 6 AE	●		batería	550 x 256 x 245	10,2	6	0,15		A	XS	220
12	20084539 20084540	MTN GLP	FONTE 11 AE	●		batería	592 x 314 x 245	18,9	11	0,2		A	M	340
8	20015370 20015371	MTN GLP	FONTE 14 AE	●		batería	650 x 363 x 245	23,7	14	0,2		A	L	395
12	20084537 20084538	MTN GLP	FONTE 11 AP	●		piezo	592 x 314 x 245	18,9	11	0,2		B	M	270

Beretta Calderas
Pol. Ind. de la Zona Franca, Calle 60, nº 25, 1ª planta, oficina D-13
08040 Barcelona
Tel. 932 233 988 - Fax 932 233 483
www.berettacalderas.com

Servicio de Atención
al Cliente 902 446 446

Beretta
Sistemas Eficientes para un CLIMA Ideal

La firma Beretta en su constante mejora del producto, se reserva la posibilidad de modificar los datos de esta documentación en cualquier momento, sin previo aviso. Ref.: 06/2016