MANUAL DE USUARIO

Mini VRF Trifásica y Monofásica

MDV-V80W/DN1

MDV-V105W/DN1

MDV-V120W/DN1

MDV-V140W/DN1

MDV-V160W/DN1(B)

MDV-V120W/DRN1

MDV-V140W/DRN1

MDV-V160W/DRN1

MDV-V180W/DRN1

Muchas gracias por adquirir este aparato de aire acondicionado. Antes de utilizar el aparato de aire acondicionado, por favor, lea atentamente este manual y consérvelo para futuras consultas.

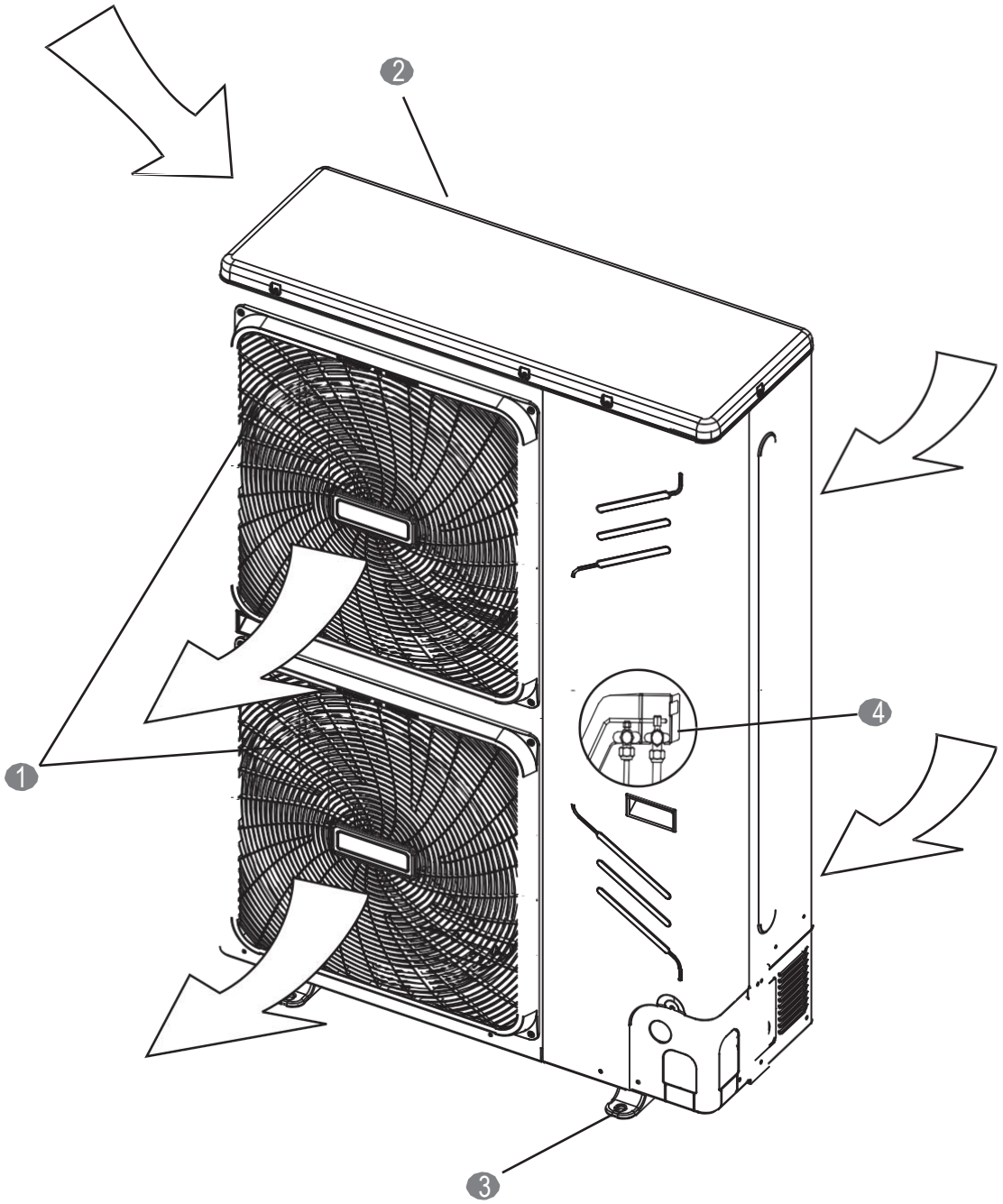

Figura 1

1 salida de aire

2 entrada de aire

3 Fijar la pierna

4 Parte de conexión de la tubería de refrigerante (parte de la conexión en el lateral)

NOTA

Todas las imágenes de este manual son para fines de explicación solamente. Pueden ser ligeramente diferente del aparato de aire acondicionado que ha adquirido (depende del modelo). La forma real prevalecerá.

16 kW según la norma IEC 61000-3-12.

CONTENIDO PÁGINA

INFORMACION DE SEGURIDAD IMPORTANTE..... 1
GUÍA DE COMPONENTES 2
Rango de operación 3
Funcionamiento y el rendimiento 3
AVERÍA CÓDIGO DE UNIDAD EXTERIOR 4
Síntomas siguientes no son PROBLEMAS AIRE ACONDICIONADO 6
SOLUCIÓN DE PROBLEMAS..... 6

1. INFORMACIÓN IMPORTANTE DE SEGURIDAD

Para evitar lesiones al usuario o a otras personas y daños a la propiedad, las siguientes instrucciones deben seguirse. El uso incorrecto por ignorar las instrucciones puede causar lesiones o daños.

Las precauciones de seguridad que aparecen aquí se dividen en dos categorías. En cualquier caso, la información de seguridad importante está en la lista que debe ser leído cuidadosamente.

ADVERTENCIA

El incumplimiento de una advertencia puede resultar en lesiones graves. El aparato deberá ser instalado de acuerdo con las normas nacionales de cableado.

PRECAUCIÓN

El incumplimiento de una precaución puede causar lesiones o daños en el equipo.

ADVERTENCIA

El aparato no debe ser utilizado por niños sin supervisión.
Este aparato puede ser utilizado por niños de 8 años y mayores y personas con discapacidad física, sensorial o mental o falta de experiencia y conocimiento, si se le ha dado la supervisión o instrucciones relativas al uso del aparato de una manera segura y comprenda los peligros involucrado. Los niños no deben jugar con el aparato.
Limpieza y mantenimiento del usuario no serán hechos por los niños sin supervisión.
Pregunte a su distribuidor para la instalación del aparato de aire acondicionado. La instalación incompleta realizado por sí mismo puede dar lugar a una fuga de agua, descargas eléctricas y fuego.
Pregunte a su distribuidor para la mejora, reparación y mantenimiento. mejora incompleta, la reparación y el mantenimiento pueden dar lugar a una fuga de agua, descargas eléctricas y fuego.
Con el fin de evitar una descarga eléctrica, incendio o lesión, o si se detecta cualquier anomalía como olor del fuego, se apaga la fuente de alimentación y llame a su distribuidor para obtener instrucciones.
Nunca deje que la unidad interior o el mando a distancia se mojen.
Puede causar una descarga eléctrica o un incendio.
No presione el botón del mando a distancia con un objeto duro y puntiagudo.
El controlador remoto puede estar dañado.
Nunca reemplace un fusible con la de los cables de corriente o de otro mal valorados cuando un fusible se funde a cabo.
El uso de alambre de alambre o de cobre puede causar que la unidad de romper o causar un incendio.
No es bueno para su salud para exponer su cuerpo al flujo de aire durante mucho tiempo.
No introduzca los dedos, varillas u otros objetos en la entrada o salida de aire.
Cuando el ventilador está girando a alta velocidad, que hará que la lesión.
Nunca use un aerosol inflamable como espray para el cabello, pintura (laca) cerca de la unidad.
Puede causar un incendio.
Nunca toque la salida de aire o las cuchillas horizontales mientras que la portezuela oscilante está en funcionamiento.
Dedos pueden quedar atrapados o la unidad pueden romperse.
Nunca ponga ningún objeto en la entrada o salida de aire.
Los objetos que tocan el ventilador a alta velocidad pueden ser peligroso.
Nunca inspeccionar o reparar la unidad por sí mismo.
Pedir a un técnico cualificado para realizar este trabajo.
No deseche este producto como residuo municipal sin clasificar. Recogida de dichos residuos por separado para un tratamiento especial es necesario. No tire los aparatos eléctricos como basura municipal, utilizar las instalaciones de recogida selectiva de residuos. Póngase en contacto con su gobierno local para obtener información sobre la
sistemas de conexión disponibles.
Si los aparatos eléctricos se desechan en vertederos o basureros, sustancias peligrosas pueden filtrarse en el agua subterránea y entrar en la cadena alimentaria, dañando su salud y bienestar.
Para prevenir la fuga de refrigerante, póngase en contacto con su distribuidor.
Cuando el sistema se instala y se ejecuta en una pequeña habitación, se requiere para mantener la concentración del refrigerante, si por casualidad que sale, por debajo del límite. De lo contrario, el oxígeno en la sala puede verse afectada, lo que resulta en un accidente grave.
El refrigerante en el aire acondicionado es seguro y normalmente no se escapa.
Si las fugas de refrigerante en la habitación, el contacto con un fuego de un quemador, un calentador o una olla de cocción pueden resultar en un gas nocivo.
Apague cualquier dispositivo de calefacción combustible, ventilar la habitación, y en contacto con el distribuidor donde adquirió la unidad.
No utilice el aparato de aire acondicionado hasta que una persona de servicio confirma que la porción en la que se repare la fuga de refrigerante.

PRECAUCIÓN

No utilice el aparato de aire acondicionado para otros fines.
Con el fin de evitar cualquier deterioro de la calidad, no use la unidad para la refrigeración de instrumentos de precisión, alimentos, plantas, animales u obras de arte.
Antes de limpiar, asegúrese de detener el funcionamiento, gire el interruptor de apagado o desconecte el cable de alimentación.
De lo contrario, una descarga eléctrica y lesiones pueden resultar.
Para evitar descargas eléctricas o incendios, asegúrese de que se ha instalado un detector de fugas de tierra.
Asegúrese de que el aire acondicionado está conectado a tierra.
Para evitar descargas eléctricas, asegúrese de que la unidad está conectada a tierra y que el cable de tierra no está conectada a gas o tubería de agua, pararrayos o cable de teléfono tierra.
Para evitar lesiones, no quite la cubierta del ventilador de la unidad exterior.
No haga funcionar el aire acondicionado con las manos mojadas.
Podría haber una descarga eléctrica.

No toque las aletas del intercambiador de calor.
Estas aletas son afilados y podrían resultar en la reducción de lesiones.
No coloque objetos que pudieran ser dañados por la humedad debajo de la unidad interior.
Puede producirse condensación si la humedad está por encima de 80%, la salida de drenaje está bloqueado o el filtro está contaminado.
Después de un uso prolongado, comprobar el soporte de la unidad y la instalación de los daños.
Si está dañado, la unidad podría caerse y provocar lesiones.

Para evitar la deficiencia de oxígeno, ventile la habitación lo suficientemente si el equipo con quemador se utiliza junto con el aire acondicionado.
Coloque la manguera de drenaje para asegurar un drenaje sin problemas. drenaje incompleto puede causar humedad en el edificio, muebles, etc.

Nunca toque las partes internas del controlador.

No retire el panel frontal. Algunas piezas internas son peligrosas al tacto, y una máquina de problemas pueden ocurrir.
Nunca exponga los niños pequeños, plantas o animales directamente al flujo de aire.
influencia adversa a los niños pequeños, los animales y las plantas puede resultar.

No permita que un niño a montar en la unidad exterior o evitar colocar cualquier objeto sobre el mismo.
La caída o volteo puede causar lesiones.
No haga funcionar el aire acondicionado cuando se utiliza una sala de fumigación - insecticida tipo.
El incumplimiento de los productos químicos podría causar que se depositan en la unidad, lo que podría poner en peligro la salud de las personas que son hipersensibles a los productos químicos.
No coloque aparatos que producen fuego abierto en lugares expuestos al flujo de aire de la unidad o debajo de la unidad interior.
Puede causar la combustión incompleta o deformación de la unidad debido al calor.
No instale el aparato de aire acondicionado en cualquier lugar donde el gas inflamable puede salir.
Si el gas se escapa y se mantiene en todo el aparato de aire acondicionado, un incendio puede estallar.
El aparato no está diseñado para ser utilizado por niños o personas enfermas sin supervisión.
Yos niños pequeños deben ser supervisados para asegurarse de que no jueguen con el aparato.
Cuando la capacidad de la unidad interior mayor que la suma de 100%, se atenuará la capacidad de la unidad interior.
Cuando la capacidad de la unidad interior mayor que o igual a la suma de 120%, con el fin de garantizar la eficacia de la máquina y, a continuación, tratar de abrir las unidades interiores en diferente tiempo.
La unidad de ventana-cortinas al aire libre deben ser una limpieza periódica en caso de ser atascado.
Esta ventana es-formas salida de disipación de calor de los componentes, si están atascadas hará que los componentes que acortan su vida útil se extienden debido a recalentado durante mucho tiempo.
La temperatura del circuito de refrigerante será alta, por favor mantener el cable de interconexión lejos del tubo de cobre.

2. NOMBRE DE LOS ELEMENTOS

El aire acondicionado se compone de la unidad interior, la unidad exterior, el tubo de conexión y el control remoto. *(Ver Fig.1)*

Control de refrigeración vigor

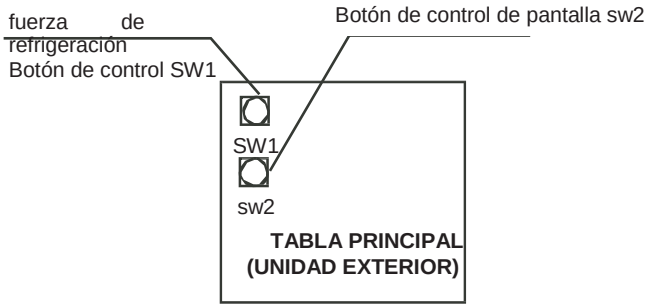

Figura 2-1

Control forzado de refrigeración

Fuerza de control de refrigeración de la unidad exterior se presiona una vez que una orden a la fuerza de refrigeración en la unidad interior. Cuando la frecuencia de cambio de unidad exterior a 44Hz y luego ejecutarlo; de funcionamiento del ventilador interior en alta velocidad. Pulse el botón de nuevo se salga del control de refrigeración de la fuerza.

Función de visualización

La función de ejecutar texto funciona de la siguiente manera (12/14/16KW).

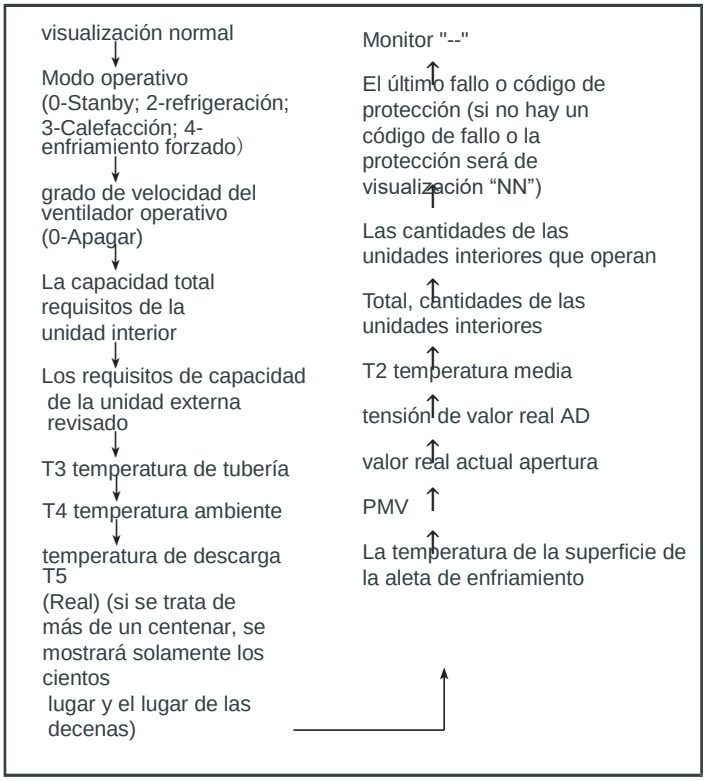

La función de ejecutar texto funciona de la siguiente manera (8 / 10,5 / 18KW).

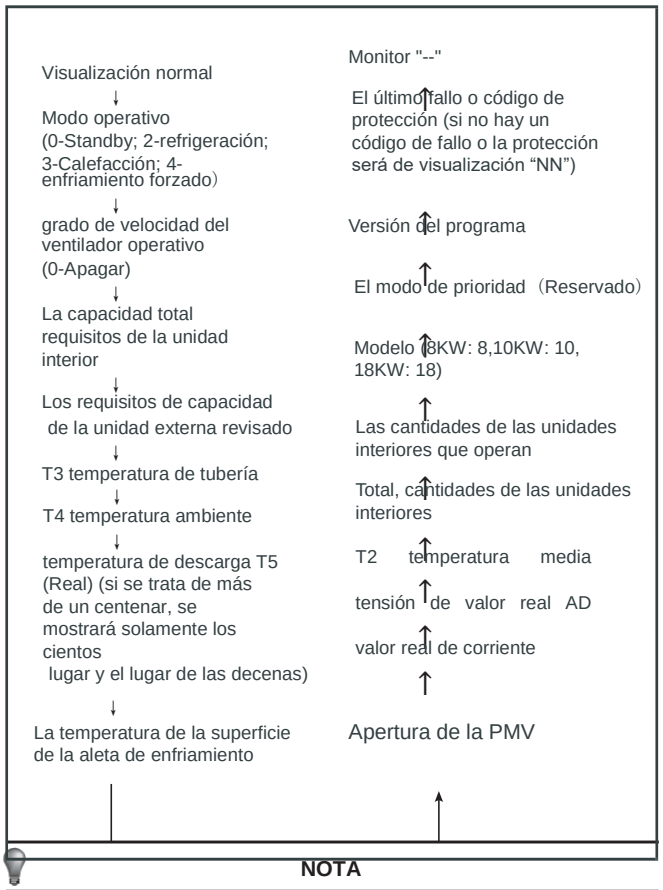

NOTA

- 12 horas de precalentamiento es imprescindible después de encender el interruptor de alimentación. Por favor, no apague la alimentación cuando la unidad se supone que dejar de correr en 24h o el tiempo más corto. (Esto es para calentar la caja de calor del cárter para evitar inicio compulsivo de condensador.)
- Tenga cuidado de no bloquear la entrada y salida de aire.
  Los bloques pueden disminuir la eficacia de la unidad o de la puesta en marcha del protector, que dejar de correr.

3. Rango de operación

Utilice el sistema en la siguiente temperatura para un funcionamiento seguro y eficaz. La temperatura de operación Max para el aire acondicionado. (Frío / calor)

Tabla 3-1

Temperatura / Modo	Temperatura exterior	Temperatura ambiente
Operación de enfriamiento	-15ºC~43ºC	17ºC~32ºC
Operación de calefacción	-15ºC~27ºC	≤27ºC

NOTA

1 Si se utiliza el aire acondicionado fuera de las condiciones anteriores, puede causar que la unidad no funcione correctamente.

2 El fenómeno es normal que la superficie del aire acondicionado pueda condensar agua cuando la humedad relativa más grande en la habitación, por favor cierre la puerta y ventana.

3 – Se logrará un rendimiento óptimo dentro de estos rangos de funcionamiento.

4. Funcionamiento y el rendimiento

4.1 Equipo de Protección

Esta protección del equipo permitirá que el aire acondicionado pare cuando el aire acondicionado debe ser encendido compulsivamente.

Cuando el equipo de protección se activa, los indicadores de funcionamiento siguen iluminados mientras que el aire acondicionado no está funcionando. Sin embargo, la verificación Indicador de luces.

El equipo de protección puede activarse en las condiciones siguientes:

■Operación de enfriamiento

- La salida de entrada de aire o de aire de la unidad exterior se bloquea.
- El fuerte viento sopla continuamente a la salida de aire de la unidad exterior.

■Operación de calefacción

- Demasiado polvo y desperdicios se adhieren al filtro de polvo en la unidad interior
- La salida de aire de la unidad interior es ahogada

NOTA

Cuando el equipo de protección se inicia, por favor apague el interruptor de encendido manual y operación de reinicio tras haber resuelto el problema.

4.2 Sobre el poder de corte

- Si se corta la energía durante el funcionamiento, detenga toda la
- operación de inmediato. El poder viene de nuevo. La lámpara en

  el panel de visualización de la unidad interior parpadea. Y entonces la unidad se autoarranque.
- El mal manejo de la operación:
  Si sucede porque mal manejo de la iluminación o de telefonía móvil, por favor apague el interruptor de alimentación manual, y encienda de nuevo, a continuación, pulse el botón ON / OFF.

4.3 Capacidad de calefacción

- La operación de calentamiento es un proceso de bomba de calor que el calor será absorbido del aire exterior y lanzado en puertas. Una vez que se disminuye la temperatura exterior, la capacidad de calefacción disminuyó en forma de corazón sin pulir.
- Se sugiere otros equipos de calefacción para ser utilizado junto cuando la temperatura exterior es demasiado baja.
- En algunas tierras altas frío extremo que comprar otra unidad interior equipada calentador eléctrico va a obtener un mejor rendimiento. (Consulte

a la unidad interior manual del usuario para más detalles)

NOTA

1. El motor de la unidad interior seguirá funcionando durante 20 ~ 30 segundos para que para eliminar el calor residual cuando la unidad interior que recibe OFF mando durante la operación de calefacción.

2. Si el mal funcionamiento del aparato de aire acondicionado se debe a molestar, por favor, vuelva a conectar el aparato de aire acondicionado al poder, a continuación, encienda de nuevo.

4.4 función de protección de tres minutos

- Una característica de protección impide que el aire acondicionado se active durante aproximadamente 3 minutos cuando se reinicia inmediatamente después de la operación.

4.5 Enfriamiento y operación de calefacción

- La unidad interior del invertir inteligente del aire acondicionado centralizado puede ser controlada solamente, pero la unidad interior en el mismo sistema no se puede ejecutar de refrigeración y calefacción al mismo tiempo.
- Cuando la operación de enfriamiento y calefacción se enfrentan entre sí, la unidad interior que se ejecuta en modo de refrigeración se detendría y no habrá modo de espera o sin prioridad que se muestra en el Panel de control. Esas unidades interiores que están funcionando en el modo de calefacción funciona continuamente.
- Si el Administrador de aire acondicionado ha establecido el modo de funcionamiento, entonces el aire acondicionado no puede funcionar en modos que no sean el preestablecido. Espera o sin prioridad se mostrarán en el panel de control.

4.6 Características de funcionamiento de calefacción

- El aire caliente no se apagará inmediatamente al comienzo de la operación de calentamiento, 3 ~ 5 minutos (depende de la temperatura interior y exterior), hasta que el intercambiador de calor interior se caliente y, a continuación, sopla hacia fuera el aire caliente.
- Durante el funcionamiento, el motor del ventilador en la unidad exterior puede dejar de correr a alta temperatura.
- Durante la operación del ventilador, si otras unidades interiores se están ejecutando en el modo de calefacción, el ventilador puede dejar con el fin de impedir el envío de viento de calor.

4.7 de descongelación en la operación de calentamiento

- Durante la operación de calefacción, la unidad exterior a veces se las heladas. Para aumentar la eficiencia, la unidad comenzará a descongelar automáticamente (cerca de 2 ~ 10 minutos), y luego el agua se drena desde la unidad exterior.
- Durante la descongelación, tanto los motores de ventilador en la unidad exterior y la unidad interior dejarán de funcionar.

5- CÓDIGO DE AVERÍA DE LA UNIDAD EXTERIOR

Tabla 5-1 (12/14/16KW)

Monitor	Mal funcionamiento o de protección
H0	unmatching M_Home（reserva）
E0	Fallo EEPROM
E2	Fallo de comunicación del chip al aire libre y de interior del chip
E3	Error de comunicación entre la tarjeta principal y IR341
E4	Fallo del sensor de la unidad exterior
E5	Error de protección de voltaje error de protección
E6	Fallo del ventilador de corriente continua
E7	Calefacción fallo en el ventilador en la zona A tiene una duración de 5 minutos
E8	Hay dos veces falla E6 en 10 minutos (recuperación será después de energía apagado)
P0	La protección de la temperatura alta aleta de enfriamiento
P1	Protección de alta presión
P2	Protección de baja presión
P3	protección de corriente del compresor
P4	protección de la temperatura de descarga
P5	protección de alta temperatura del condensador al aire libre
P6	MIP módulos de protección
P7	Evaporador de protección de alta temperatura
P8	Protección contra tifones

Función de visualización de instrucciones:

1. Cuando una pausa, LED que muestra el número de unidades interiores en línea que comunican con las unidades exteriores.
2. Cuando la operación, el LED se presentan valor de la frecuencia de compresor.
3. Cuando descongelación, LED que muestra “dF”.

Tabla 5-2 (8 / 10,5 / 18 kW)

Monitor	Mal funcionamiento o protección
E2	Mal funcionamiento de comunicación entre unidades interiores/exteriores
E4	Mal funcionamiento del sensor de temperatura T3 y T4
E5	Protección de tensión de alimentación
E6	Protección del ventilador
E7	Mal funcionamiento del sensor de temperatura de descarga del compresor
E9	Mal funcionamiento del EEPROM
EA	Un ventilador en la región A funciona durante más de 5 minutos en el modo Calor
Eb	2 veces protección E6 en 10 minutos
H0	Mal funcionamiento de comunicación entre IR341/placa principal
P1	Protección de alta presión
P2	Protección de baja presión
P3	Protección de corriente de entrada
P4	Temperatura de protección de descarga del compresor
P5	Protección de alta temperatura del condensador
P6	Protección del módulo invertir
P8	Protección tifón
PE	Protección de alta temperatura del evaporador interior
L0	Mal funcionamiento del módulo
L1	Protección de bajo voltaje DC
L2	Protección de alto voltaje DC
L3	Reservado
L4	Mal funcionamiento de MCE/simultáneamente/bucle de ciclo
L5	Protección de velocidad cero
L6	Reservado
L7	Protección de fase incorrecta
L8	Diferencia de velocidad > Protección de 15Hz entre el reloj anterior y posterior
L9	Diferencia de velocidad > Protección de 15 Hz entre la velocidad real y la velocidad de configuración

Función de visualización de instrucciones:

1. Cuando una pausa, LED que muestra el número de unidades interiores en línea que comunican con las unidades exteriores.
2. Cuando la operación, el LED se presentan valor de la frecuencia de compresor.
3. Cuando descongelación, LED que muestra “dF”.

6. Los siguientes síntomas no son problemas del aire acondicionado

Síntoma 1: El sistema no funciona

- El aire acondicionado no se inicia inmediatamente después del encendido / apagado
  se pulsa el botón en el control remoto.
  Si las luces de lámpara de operación, el sistema está en condición normal. Para evitar la sobrecarga del motor del compresor, el aire
  de aire comienza a 3 minutos después de que se pone en ON.

- Si la luz de funcionamiento y el "indicador de PRE-DEF (refrigeración y calefacción tipo) o sólo ventilador indicador (enfriamiento único tipo)" la luz, significa que elija el modelo de calentamiento, cuando acaba de empezar, si el compresor no se ha iniciado, la cubierta unidad aparece protección "viento anti-frío" debido a su temperatura de salida de desbordamiento.

Síntoma 2: cambiar al modo de ventilador durante el modo de refrigeración

- Con el fin de evitar que el glaseado evaporador cubierta, el sistema cambiará al modo de ventilador automáticamente, después, restaurar al modo de enfriamiento.

- Cuando la temperatura de la habitación desciende a la temperatura ajustada, el compresor se apaga y la unidad interior cambia a modo de ventilador; cuando la temperatura se eleva hasta, el compresor comienza de nuevo. Es igual en el modo de calefacción.

Síntoma 3: niebla blanca sale de una unidad

Síntoma 3.1: Unidad interior

- Cuando la humedad es alta durante la operación de refrigeración Si el interior de una unidad interior está muy contaminado, la distribución de temperatura dentro de una habitación se vuelve irregular. Es necesario limpiar el interior de la unidad interior. Pregunte a su distribuidor para más detalles sobre la limpieza de la unidad. Esta operación requiere un técnico cualificado

Síntoma 3.2: la unidad interior, unidad exterior

- Cuando el sistema se cambia a la operación de calentamiento después de Humedad operación de descongelación generada por descongelación se convierte en vapor y se ha agotado.

Síntoma 4: Ruido del aire acondicionado - frío

Síntoma 4.1: Unidad interior

- Un sonido de baja continua "Shah" se escucha cuando el sistema está en operación de enfriamiento o en una parada. Cuando la bomba de desagüe (accesorios opcionales) está en funcionamiento, se escucha este ruido.

- Se oye un sonido chirriante "pishi-pishi" cuando el sistema se detiene después de la operación de calefacción.
  La expansión y contracción de las piezas de plástico causados por los cambios de temperatura hacen que este ruido.

Síntoma 4.2: la unidad interior, unidad exterior

- Un sonido continuo bajo silbido se escucha cuando el sistema está en funcionamiento.
  Este es el sonido de gas refrigerante que fluye a través de ambas unidades interiores y exteriores.

- Un sonido sibilante que se escucha al comienzo o inmediatamente después de detener el funcionamiento o la operación de descongelación.
  Este es el ruido de refrigerante causado por la detención del flujo o el cambio de flujo.

Síntoma 4.3: Unidad exterior

- Cuando el tono de los cambios de ruido de funcionamiento. Este ruido es causado por el cambio de frecuencia.

Síntoma 5: El polvo sale de la unidad

- Cuando la unidad se utiliza por primera vez en mucho tiempo. Esto es porque el polvo se ha metido en la unidad.

Síntoma 6: Las unidades se pueden desprender olores

- La unidad puede absorber el olor de las habitaciones, muebles, cigarrillos, etc., y luego emitir de nuevo.

Síntoma 7: El ventilador de la unidad exterior no gira.

- Durante la operación. La velocidad del ventilador se controla con el fin de optimizar el funcionamiento del producto.

7. Resolución de problemas

7.1. Los problemas y las causas del aparato de aire acondicionado

Si uno de los siguientes de fallos, detenga el funcionamiento, desconecte la alimentación eléctrica y póngase en contacto con su distribuidor.

- La lámpara de operación parpadea rápidamente (dos veces cada segundo)
  Esta lámpara todavía parpadea rápidamente después de apagar la alimentación y encienda de nuevo.

- mando a distancia recibe un mal funcionamiento o el botón no funciona bien.

- Un dispositivo de seguridad como un fusible, un disyuntor con

- frecuencia acciona. Obstáculos y agua entren en la unidad.

- El agua se escapa de la unidad interior.

- Otros fallos de funcionamiento.

Si el sistema no funciona correctamente, excepto los casos mencionados anteriormente o de un mal funcionamiento anteriormente mencionados es evidente, investigar el sistema de acuerdo con los siguientes procedimientos. *(Ver en la Tabla 7-1)*

Tabla 7-1

Síntomas	Causas	Solución
La unidad no arranca	• Fallo de la alimentación • El interruptor de encendido está apagado • El fusible del interruptor de encendido puede haberse quemado • Las pilas del control remoto están agotadas o hay otro problema con el control	• Espere a que vuelva la potencia • Encienda la potencia • Reemplace la ubicación • Reemplace las pilas o revise el control remoto
El aire fluye normalmente pero no puede enfriar por completo	• La temperatura no está configurada correctamente • Estar en 3 minutos de protección del compresor	• Configurar la temperatura correctamente • Esperar
La unidad arranca o para frecuentemente	• Hay mucho o poco refrigerante • Hay aire o gas no concreto en el circuito de refrigeración • El compresor no funciona correctamente • El voltaje es demasiado alto o demasiado bajo • El circuito del sistema está bloqueado	• Verifique las fugas y recargue el refrigerante correctamente • Aspire y recargue el refrigerante • Mantenimiento o cambio de compresor • Instale el manóstato • Encuentre las razones y la solución
Bajo efecto de enfriamiento	• La unidad exterior y el intercambiador de calor de la unidad están sucios • El filtro de aire está sucio • La entrada/salida de las unidades interiores/exteriores está bloqueada • Las puertas y ventanas están abiertas • La luz del sol brilla directamente • Hay demasiado calor • La temperatura ambiente es muy alta • Fuga de refrigerante o falta de refrigerante	• Limpie el intercambiador de calor • Limpie el filtro de aire • Elimine todas las suciedades y haga que el aire sea fluido • Cierre puertas y ventanas • Ponga cortinas para proteger del sol • Reduzca la fuente de calor • La capacidad de enfriamiento del AC se reduce (normal) • Verifique las fugas y recargue el refrigerante correctamente
Bajo efecto de calefacción	• La temperatura exterior es inferior a 7ºC • Las puertas y ventanas no están completamente cerradas • Fuga de refrigerante o falta de refrigerante	• Use un dispositivo de calentamiento • Cierre puertas y ventanas • Verifique las fugas y recargue el refrigerante correctamente

7.2 Problemas y causas de controlador remoto

Antes de solicitar la reparación de servir o, compruebe los siguientes puntos.

(Ver en la Tabla 7-2)

Tabla 7-2

Síntomas	Causas	Solución
La velocidad del ventilador no se puede cambiar	• Comprobar si el modo indicado en la pantalla es “AUTO”	Cuando se selecciona el modo automático, el aire acondicionado cambiará automáticamente la velocidad del ventilador.
	• Comprobar si el modo indicado en la pantalla es “SECO”	Cuando se selecciona la operación en seco, el aire acondicionado cambia automáticamente la velocidad del ventilador. La velocidad del ventilador se puede seleccionar durante “FRÍO”, “SOLO VENTILADOR” y “CALOR”.
La señal del control remoto no se transmite incluso cuando se presiona el botón ON/OFF.	• Comprobar si las pilas del control remoto están agotadas	La fuente de alimentación está apagada.
El indicador de temperatura no se enciende	• Comprobar si el modo indicado en la pantalla es solo ventilador	La temperatura no se puede configurar durante el modo ventilador.
La indicación en la pantalla desaparece después de un lapso	• Comprobar si la operación del temporizador ha llegado a su fin cuando el temporizador apagado se indica en la pantalla	La función del aire acondicionado se detendrá hasta el tiempo establecido.
El indicador TIMER ON se apaga después de un lapso determinado.	• Comprobar si la operación del temporizador se inicia cuando el temporizador encendido se indica en la pantalla	Hasta el tiempo establecido, el aire acondicionado se iniciará automáticamente y el indicador apropiado se apagará.
No se escucha ningún tono de recepción desde la unidad interior, incluso cuando se presiona el botón ON/OFF.	• Comprobar si el transmisor de señal del control remoto se dirige correctamente al receptor de señal infrarroja de la unidad interior cuando se presiona el botón ENCENDIDO/APAGADO	Transmitir directamente el transmisor de señal del control remoto al receptor de señal infrarroja de la unidad interior, y luego presionar repetidamente el botón ON/OFF dos veces.

MD14U-025BW
202000172622

Distribuido por

OFICINA CENTRAL
Blasco de Garay, 4-6
08960 Sant Just Desvern
(Barcelona)
Tel. +34 93 480 33 22
http://home.frigicoll.es
http://www.midea.es

MADRID
Senda Galiana, 1
Polígono Industrial Coslada
Coslada (Madrid)
Tel. +34 91 669 97 01
Fax. +34 91 674 21 00
madrid@frigicoll.es