jaga

JAGA MOST WANTED RADIATORS € 2013.ES

RADIADORES TOALLEROS

ARISTOCRAT
pág. 86

SANI RONDA
pág. 87

SANI PANEL
pág. 88

SANI BASIC
pág. 89

Toalleros para radiadores verticales: ver opciones p. 100 a 102

VERTICAL Y ARTE

IGUANA CIRCO
pág. 70

IGUANA APLANO
IGUANA APLANO PLUS
pág. 72

IGUANA ARCO
IGUANA ARCO PLUS
pág. 74

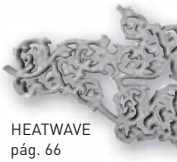

HEATWAVE
pág. 66

IGUANA CORNER
pág. 71

TETRA
pág. 80

VERTIGA
pág. 68

PANEL PLUS
pág. 82

TWINE
pág. 76
PINCH
pág. 78

DECO SPACE
pág. 84

GEO VERTICAL
pág. 67

La información de esta lista de precios es correcta en el período indicado.
Jaga se reserva el derecho de cambiar las especificaciones de sus productos en cualquier momento en línea con su política de continua mejora e innovación.
IVA no incluido. Precios válidos desde el 1 de enero de 2013.
Reemplaza a todas las listas de precios anteriores.

EN EURONORM 442

Emisión medida (*calculada) de acuerdo a EN442, con una temperatura de agua de 75/65°C y una temperatura de habitación de 20°C (ΔT=50). Factores de corrección disponibles para otras temperaturas.

EMPOTRADO EN SUELO

MINI CANAL
pág. 60

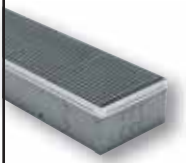

MINI CANAL **DBE**
pág. 62

MICRO CANAL
pág. 56

CLIMA CANAL
pág. 58

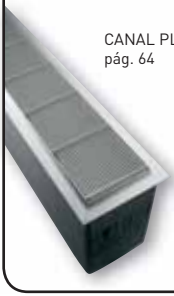

CANAL PLUS
pág. 64

DE PIE

MINI
pág. 46

TEMPO
DE PIE
pág. 50

LINEA PLUS
DE PIE
pág. 52

MINI **DBE**
pág. 48

PANEL PLUS DE PIE
pág. 54

HORIZONTAL

STRADA
pág. 16

LINEA PLUS
pág. 26

TEMPO
pág. 20

KNOCKONWOOD
pág. 32

MAXI WT
pág. 30

PLAY
pág. 34

PANEL PLUS HORIZONTAL
pág. 36

BRIZA
pág. 40

EMPOTRADO EN PARED
pág. 44

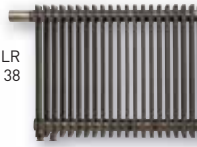

TWINE LR & PINCH LR
pág. 38

HORIZONTAL pág. 16
DE PIE pág. 46
EMPOTRADO EN SUELO pág. 56
VERTICAL Y ARTE pág. 66
RADIADORES TOALLEROS pág. 86
VALVULERÍA & OPCIONES pág. 90
RENOVACIÓN DE AIRE pág. 10

The oXygen radiator

OXYGEN:
EL RADIADOR LOW-H_2O QUE RESPIRA
pág. 10

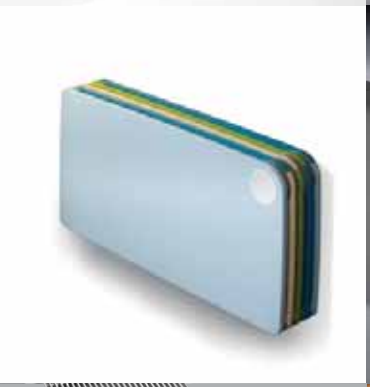

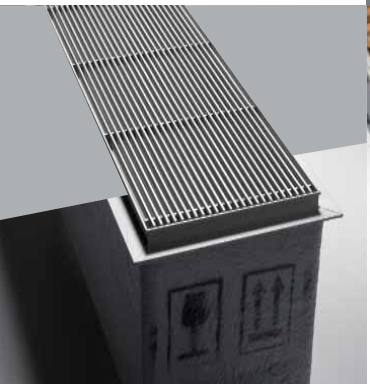

jaga Energy SAVERS LOW-H2O

MENOR CONSUMO DE ENERGÍA GRACIAS AL MENOR PESO Y CONTENIDO DE AGUA

"Los estudios científicos demuestran que un sistema con radiadores Low-H2O utiliza entre un 5 y un 15% menos de energía que una instalación con radiadores de chapa de acero."**

LOW-H2O: EL **RADIADOR** DE BAJA MASA

Una masa pequeña se calienta más rápido que una grande. Es una ley física. Los radiadores Jaga Low-H2O contienen hasta un 90% menos de agua que un radiador convencional. Además, no tienen materiales pesados que tengan que calentarse primero. El intercambiador de calor ultra-moderno de aluminio y cobre transfiere el calor a la habitación inmediatamente. El radiador Low-H2O reacciona entonces más rápido a una demanda de calor, proporcionando mayor confort con menor consumo de energía. Los estudios científicos demuestran que una instalación con radiadores Low-H2O consume entre un 5 y un 15%** de energía menos que una instalación con radiadores convencionales. Porque alcanza rápidamente la temperatura deseada, y porque no siguen calentando innecesariamente al alcanzar la temperatura óptima. Así se derrocha menos.

* *El peso indicado comprende el contenido de agua y la masa térmica de un radiador de 1000 W a 55/45/20.*

** *El ahorro depende del método de construcción, el clima y el comportamiento de los ocupantes. Ver estudios del BRE (Building Research Establishment) la Universidad Técnica de Eindhoven y de la Academia Rusa de Arquitectura. Ver también www.heating-studies.org.*

jaga Energy SAVERS LOW-H2O

MÁXIMO CALOR A BAJA TEMPERATURA DE AGUA

"Los radiadores Low-H2O emitirán calor medible al ambiente con una temperatura de impulsión de agua de sólo 28°C."

EL RADIADOR CON **CONDUCTIVIDAD DE CALOR SUPER RÁPIDA**

El intercambiador de calor Jaga Low-H2O no está hecho de acero sino de los superconductores cobre y aluminio, que transfieren su calor directamente a la habitación. Las ventajas de estos materiales aumentarán cada vez más a medida que disminuye la temperatura del agua. La inyección matricial en serie con hasta 16 tubos de cobre y la forma óptima de las aletas de aluminio corrugado aseguran **una transmisión de calor máxima del agua de la calefacción al aire.** Tan pronto como la válvula del termostato se abre, el calor se distribuye rápida, uniformemente y con precisión a través del espacio.

EJEMPLO DE CONSUMO DE ENERGÍA EN EL ARRANQUE
para un sistema de calefacción de 10 kW - régimen 45/35/20°C

	suelo radiante	radiador hierro fundido	panel de chapa	los radiadores Jaga Low-H2O
Energía necesaria para la puesta en marcha del sistema (m^3 gas)*	3.9	1.9	0.7	0.05
Emisión de CO_2 (g)	7577	3698	1446	110
Calor almacenado (KWh)	35.1	17.1	6.7	0.5

** Energía para calentar el sistema, antes de que el calor se disipe en el ambiente.*

“Los radiadores Low-H2O optimizan el funcionamiento de toda la instalación, incluyendo la caldera.”

EL RADIADOR MÁS RÁPIDO Y MÁS CONTROLABLE

MÁS CONFORT

Un radiador rápido proporciona **un control perfecto de la temperatura**.

La puerta se abre. Frío. Low-H2O inmediatamente entra en acción. El sol irradia hacia el interior. Calor. Low-H2O reacciona inmediatamente con el termostato de ambiente y deja de calentar. La temperatura se mantiene constante en el nivel solicitado.

MENOS CONSUMO

Un radiador Low-H2O se calienta mucho más rápido.

La alta tecnología del intercambiador de calor de cobre/aluminio transfiere su calor a la habitación inmediatamente. Así su caldera se puede configurar para arrancar 20 minutos más tarde que con radiadores de panel de chapa de acero.

Pero el frenado del radiador Low-H2O también es mucho más rápido.

¿El sol calienta de repente? ¿Están los electrodomésticos o equipos eléctricos en uso? ¿Hay más gente en la casa? A continuación, la temperatura se eleva de manera significativa y el termostato responde. Los radiadores o sistemas pesados seguirán emitiendo por lo menos 20 minutos más, sobrecalentando la habitación. Pero Low-H2O responde de inmediato debido a su baja masa y bajo contenido de agua. Así que no hay despilfarro de calor.

COMPARACIÓN DEL TIEMPO DE RESPUESTA A LOS CAMBIOS DE TEMPERATURA

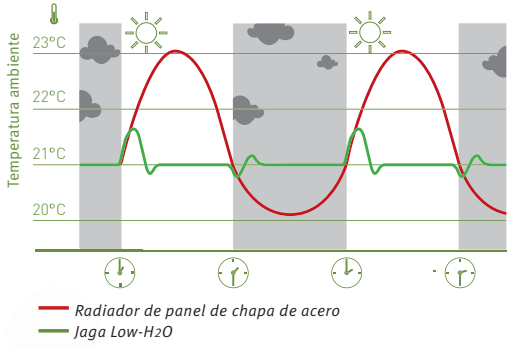

Un radiador de chapa de acero de 1000W acumula 650 Wh de energía a un régimen de 55/45/20. Este calor no puede ser detenido por el termostato. Cuando de repente el sol calienta sube la temperatura demasiado. Comparativamente, el intercambiador de calor Low-H2O acumula sólo 60 Wh de energía. La energía suministrada por la caldera se distribuye inmediatamente por la habitación y no hay desperdicio de energía del post-calentamiento. El calor es emitido sólo si es necesario.

jaga Energy SAVERS LOW-H2O

“Cuanto menor sea la temperatura del agua, los radiadores serán más grandes. Pero con DBE casi no hay sobredimensionamiento. Low-H2O con DBE es el radiador perfecto para bombas de calor.”

LOW-H2O CON DBE: LOS RADIADORES MÁS COMPACTOS

HASTA TRES VECES MÁS EMISIÓN

Las bombas de calor y sistemas solares requieren radiadores considerablemente más grandes, ya que trabajan con temperaturas muy bajas que a veces no superan los 35°C. Los radiadores Low-H2O no tienen que ser mucho más grandes, ya que el efecto Boost dinámico (DBE), proporciona dos o tres veces más emisión. Por otra parte, la versión DBE Pro también es adecuada para el enfriamiento pasivo, que muchas bombas de calor incluyen. Con DBE puede cambiar fácilmente a cualquier sistema respetuoso con el medio ambiente . ¡Así usted está bien preparado para el futuro!

¿POR QUÉ USAR EL DBE?

- Su alta emisión puede ser aprovechada de dos maneras:
- para poder reducir el tamaño del radiador por falta de espacio
- para poder trabajar con bajas temperaturas de impulsión sin tener que poner radiadores más grandes, por ejemplo si cambiamos a una caldera de condensación o bomba de calor.

¡Sus radiadores Low-H2O con DBE son ya eficaces a una temperatura de impulsión de 35°C!

¿CÓMO FUNCIONA EL DBE?

El DBE mide continuamente la temperatura de la estancia y la temperatura del agua y funciona de manera independiente. Durante la mayor parte de la temporada de calefacción, el intercambiador de calor Low-H_2O será suficiente para mantener el confort. Pero cada vez que haya una gran demanda de calor, por ejemplo al arrancar por la mañana, o cuando de repente se utilice una habitación que no estaba calefactada, o en días de frío extremo, el propio sistema cambiará automáticamente a modo confort para proporcionar más emisión y por tanto un calentamiento mucho más rápido. El sistema modula de forma casi inaudible de acuerdo con la demanda de calor. La función Boost es capaz de acelerar aún más el calentamiento, aunque aumenta su nivel sonoro. El Boost se apaga automáticamente después de unos 15 minutos. El DBE combina lo mejor de la calefacción estática y dinámica.

¿CÓMO INSTALAR EL DBE?

Contenido de un set DBE:

- uno o más activadores (de acuerdo a la longitud del radiador) que se colocan sobre el intercambiador de calor
- una fuente de alimentación de 230V a 12V, que no se utilizará si hay alimentación de 12V disponible
- unidad de control de montaje click sobre el extremo del intercambiador
- panel de control, accesible desde la rejilla, con las funciones de: encendido/apagado y modo boost

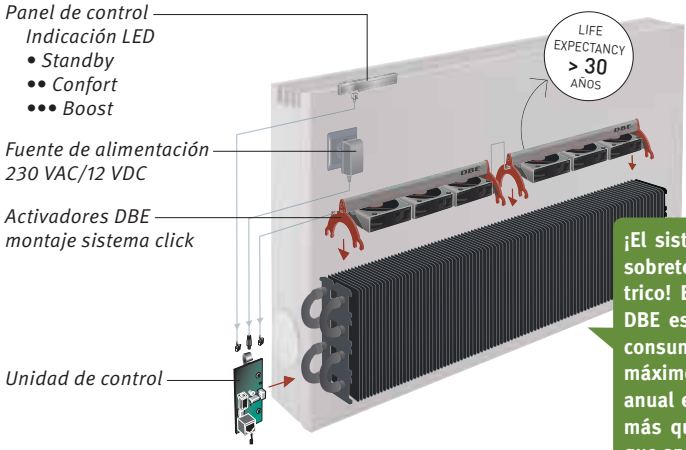

¡Dejar una toma de corriente detrás del radiador!

¡El sistema DBE no es un fan-coil, y sobretodo no es un radiador eléctrico! El apoyo con los ventiladores DBE es solo necesario a veces y su consumo en funcionamiento es como máximo de 7 W/metro. El consumo anual es por tanto despreciable y es más que compensado por el ahorro que aporta la tecnología Low-H_2O.

¿CÓMO REALIZO EL PEDIDO DE DBE/DBP?

DBE/DBP siempre se selecciona de acuerdo a la emisión en modo confort, tal como se especifica en el catálogo. Sólo es necesario añadir **/DBE o /DBP** al código de pedido del radiador. El set DBE o DBP se entrega por separado, junto con el radiador. Para sets individuales de DBE y más información, véase www.jaga.info o www.theradiatorfactory.com

OXYGEN

Ejemplo: Strada Low-H2O con unidad de renovación OXRE.015 integrada

EL RADIADOR QUE RESPIRA

Una agradable sensación permanente gracias a una ventilación inteligente y saludable. Jaga Oxygen no es una ventilación tradicional, sino un sistema inteligente de ventilación controlada y energéticamente eficiente. Jaga Oxygen funciona de manera completamente automática y se anticipa a cualquier enviciamiento del aire. El sistema percibe perfectamente cómo es la calidad del aire en la habitación. El ventilador incorporado inspira silenciosamente la cantidad justa de aire necesario para disipar la contaminación. Un sistema de filtrado purifica el aire suministrado. Con la función “boost” se puede recoger rápidamente gran cantidad de aire puro del exterior cuando se desee. Durante los meses cálidos del verano la función “boost” también se utiliza para aportar aire fresco por la noche directamente al interior. Este enfriamiento gratuito durante la noche proporciona un refrescamiento agradable de la estancia.

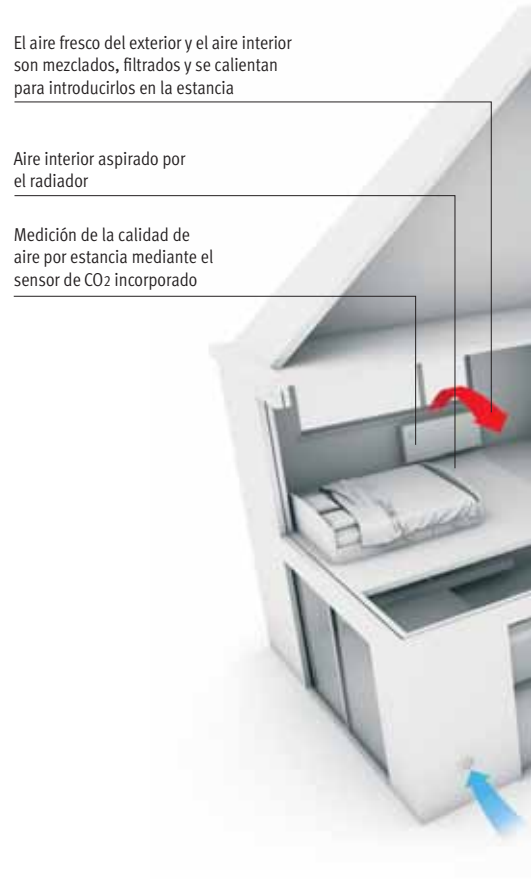

EFICIENTE
siempre y en todas partes el aire interior ideal

INTELIGENTE
mide la calidad del aire e interviene en caso necesario

ESTÉTICO
incorporado invisiblemente en el radiador Low-H2O

CONFORTABLE
sin corrientes de aire y silencioso

SALUDABLE
no hay conductos contaminados sino aporte directo de aire exterior por estancia

AHORRO
controlado por estancia, ya no hay que ventilar innecesariamente

FÁCIL DE USAR
manejo sencillo por estancia o control centralizado

NIGHT COOLING GRATUITO
por la noche se recoge el aire fresco exterior con la función “boost”

FÁCIL INSTALACIÓN
con control individual o central

UNIDAD DE RENOVACIÓN
OXRE.015/B/ECB/C02/G3

Ver toda la información técnica
www.jaga.info

UNIDADES DE RENOVACIÓN DE AIRE JAGA OXYGEN

Las unidades de renovación de Jaga Oxygen se pueden instalar independientes o integradas en radiadores Low-H_2O. El control es completamente automático, y si es necesario, el usuario puede intervenir manualmente a través del panel de control. El sensor de CO_2 integrado determina la cantidad de aire que se suministra. Así, sólo el aire contaminado es rápidamente sustituido por aire puro. Idóneo para renovar el aire en salas de estar, dormitorios, oficinas y todas las demás estancias habitables.

EXTRACTOR JAGA OXYGEN

El extractor Jaga Oxygen es un ventilador que extrae el aire interior viciado. La regulación de velocidad automática aumenta el caudal basándose en la humedad relativa medida. La humedad relativa desempeña un papel importante en el confort y calidad de aire de una vivienda. En las zonas donde hay abundante humedad durante demasiado tiempo, las paredes y techos pueden acumular humedad y puede producirse moho. Una correcta humedad relativa de su hogar es muy importante para evitar problemas de salud. La humedad del aire se mantiene bajo control por una extracción controlada del aire viciado y húmedo. Una unidad central de extracción se encarga de la eliminación del aire viciado y/o humedad en baños, cocina, aseo, lavadero y otras zonas húmedas.

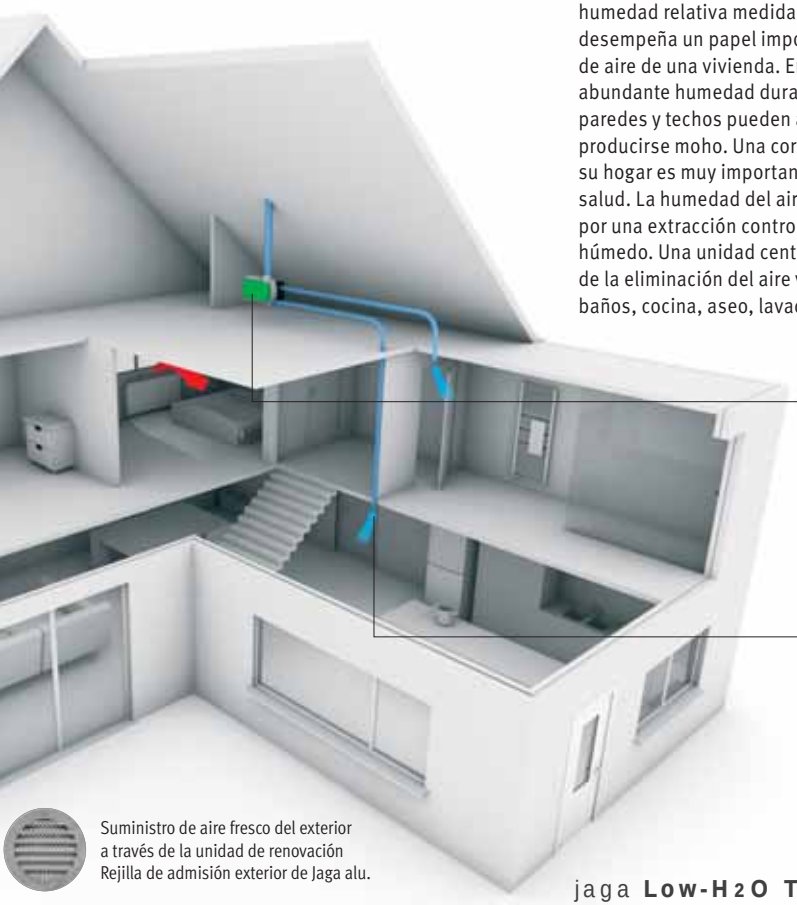

El aire húmedo y viciado es expulsado a través del extractor

Boca de extracción interior Jaga

Suministro de aire fresco del exterior a través de la unidad de renovación
Rejilla de admisión exterior de Jaga alu.

OXYGEN

OXRE.015 EN LOW-H_2O

- para montar en radiador Low-H_2O
- sistema de regulación eCAB con sensor de CO_2: mide la concentración de CO_2 en la estancia, temperatura de ambiente, temperatura de agua y temperatura de aire exterior aspirado
- filtro G3 (opcional M6)
- presión sonora máx. 35 dB(A) 100 m^3/h
- ejemplo presión sonora dormitorio: 0 > 20 dB(A) 0 > 50 m^3/h, consumo 0 > 3W
- diámetro toma exterior Ø 12.5 cm
- dimensiones: H 36 x L 49 x B 10 cm

CÓDIGO	€
OXRE.015/B/ECB/CO_2/G3	**1188,80**

MODELO	H mín. T 10/15/20	H mín. T 11/16/21	Mín. longitud / ud. 1 uds	2 uds	3 uds
Strada / Linea Plus	50	65	80	140	240
Knockonwood	55	80	80	140	- -
Tempo / Empotrado	50	60	80	140	240
Maxi WT/WF	59	74	83	143	- -
Maxi FT/FF	74	74	83	143	- -

OXRE.015 INDEPENDIENTE CON CARCASA

- unidad de ventilación independiente
- especificaciones: ver arriba
- colores estándar: blanco tráfico RAL 9016 (133), gris metálico arena (001)
- dimensiones: H 42 x L 60 x B 12 cm

CÓDIGO	€
OXRE.015/S/ECB/CO_2/G3	**1273,30**

EXTRACTOR

- provisto de 4 salidas de aire Ø 125 mm
- regulación 0..10V, ajustable
- presión sonora caudal permanente: 21dB(A) 80 m^3/10Pa, consumo 6W
- aumento auto. de caudal al detectar humedad (ducha)
- dimensiones: H 33 x L 34 x B 27.5 cm

CÓDIGO	€
VEEX.105	**486,50**

CODE		€
VEBI.110	Boca de extrac. int. sintética Ø 10/12.5 cm	**5,90**
VEBI.120	Boca de extracción int. metal Ø 10 cm	**10,50**
VEBI.125	Boca de extracción int. metal Ø 12.5 cm	**13,50**
VEBI.130	Boca de extracción int. inox. Ø 12.5 cm	**25,50**
VEGE.110	Rejilla admisión ext. alu. Ø 1.25 cm	**14,90**
VEGE.130	Boca salida inox. Ø 12.5 cm	**24,00**
VEGE.120	Cara vista	**consultar**

UN SISTEMA, SEIS FUNCIONES

- **calefacción o calefacción y refrigeración (fancoil)**
- **ventilación a través de control de CO_2 automático**
- **filtrado del aire exterior**
- **controla la calidad de aire interior**
- **unidad de recuperador de calor**
- **sensor de humedad relativa para la extracción**

Jaga Fresh es una solución energéticamente eficiente para calefactar, ventilar y refrigerar. Fresh tiene un sensor incorporado para medición de la calidad y la humedad del aire. Con ello se crea un clima interior con la humedad relativa óptima, sin polvo, contaminación, ni ácaros.
Debido a la utilización de un intercambiador a contra-corriente aire-aire, recupera la energía transfiriendo el calor del aire extraído del interior de la estancia al aire que entra filtrado del exterior. Así el aire exterior será precalentado consiguiendo un importante ahorro energético.

STRADA FRESH

Calefacción y ventilación

- color: blanco tráfico RAL 9016 (133) o gris metálico arena (001)
- caudal de aire ventilación en 6 pasos: 0 › 125 m^3/h
- presión sonora según ISO 23741/2: aprox. 28 dB(A) a 40 m^3/h
- H 50 / L 140 / B 23 cm

CÓDIGO	color est.	otro
FRSW.05014011.XXX/DBE		**bajo pedido**
indicar código de color		

CALEFACCIÓN			
	watios	**watios**	**watios**
	75/65	55/45	45/40
	2370	**1422**	**1062**

Emisión según EN442, calculada con temp. de estancia de 20°C.
Para obtener información detallada: ver www.renovaciondeaire.com

BRIZA FRESH

Calefacción, ventilación y refrigeración

- color: blanco tráfico RAL 9016 (133) o gris metálico arena (001)
- caudal de aire ventilación en 6 pasos: 0 › 125 m^3/h
- presión sonora según ISO 23741/2: aprox. 28 dB(A) a 40 m^3/h
- H 50 / L 140 / B 25 cm

CÓDIGO	color est.	otro
FRBW.05014000.XXX		**bajo pedido**
indicar código de color		

CALEFACCIÓN			
	watios	**watios**	**watios**
	75/65	55/45	45/40
	4611	**2760**	**2047**

REFRIGERACIÓN		
	total	**sensible**
	1123	**911**

Emisión según EN442, calculada con temp. de estancia de 20°C.
Refrigeración 7/12°C - 25°C B.S. - 50% H.R
Para obtener información detallada: ver www.renovaciondeaire.com

OXYGEN HYBRID HOME

30 DB(A) CON 120 M³/H DE CAUDAL POR UNIDAD DE VENTILACIÓN

Jaga Hybrid es una solución energéticamente eficiente para calefactar, ventilar y refrigerar. Hybrid tiene el sistema de regulación eCAB con sensor de CO_2 incorporado para medición de la calidad del aire.
El espacio dedicado a la renovación de aire en la parte posterior del Low-H_2O o Briza, permite a las unidades Oxygen Hybrid aportar un importante caudal con una mínima presión sonora.

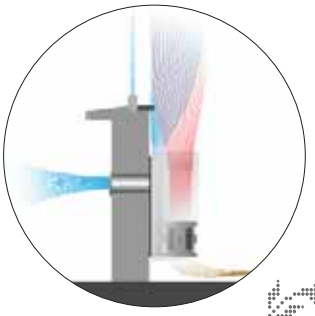

jagaHybridHeating

DATOS TÉCNICOS UNIDAD DE RENOVACIÓN HOME	
Longitudes	120 a 240 cm
Altura	42 cm
Profundidades	22.4 / 27.4 cm
Voltaje	230 VDC
Caudal nominal	120 m^3/h
Presión sonora a caudal nominal	30 dB(A)
Perforación	Ø 12.5 cm
Tipos de filtros	G3 y M6
Emisiones EN442	1156 a 6000 w

Para obtener información detallada: ver www.renovaciondeaire.com
Color: blanco tráfico RAL 9016 (133) o gris metálico arena (001).

OXYGEN HYBRID HOME H042

Calefacción y ventilación

- intercambiador de calor T 10-11 y T 15-16
- optional: DBE
- max. unidades de aire: 3 (L 240 cm)

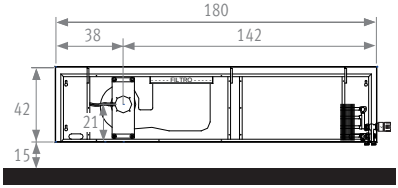

OXYGEN HYBRID HOME BRIZA H042

Calefacción, ventilación y refrigeración

- Briza
  H = 38 cm
  L = 102 y 122 cm
  L total = 140 y 160 cm
- max. unidades de aire: 1

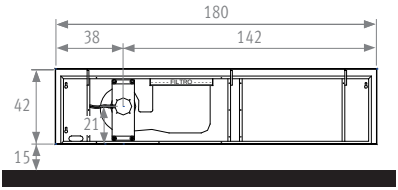

PRE-INSTALACIÓN LOW H2O

CONEXIÓN A LA PARED BITUBO

Indiferente a derecha o izquierda

Otras posibilidades de conexión. Ver páginas de valvulería.

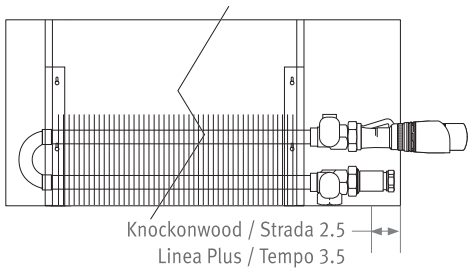

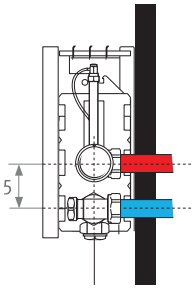

MEDIDAS DE INSTALACIÓN RADIADOR

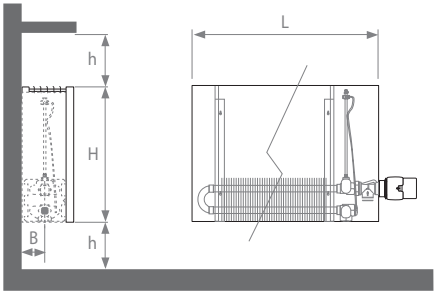

TIPO	B	h min*	h ideal
06	4	10	13
10-11	5.5	10	13
15-16	8	12	15
20-21	10.5	15	17

* Distancias inferiores pueden disminuir la emisión

PARA SUSTITUCIÓN DE RADIADOR CON TOMAS SEPARADAS

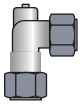

Codo de compresión
con purgador
Cobre 15/1
Código: CT4.001

VER PÁGINA WEB WWW.JAGA.INFO
O CONTACTE CON SU DISTRIBUIDOR.

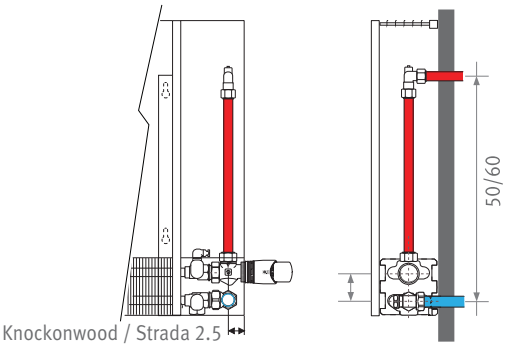

STRADA

SUMINISTRO ESTÁNDAR

- intercambiador Low-H_2O con soportes de pared y kit de fijación
- carcasa completa
- color 133 blanco tráfico o 001 gris metálico arena
- preparado para conexión a la izquierda o a la derecha hacia pared o suelo
- purgador extendido 1/8" y tapón de vaciado 1/2"
- **suministro con DBE: Sistema DBE incl. mando, unidad de control y alimentación 12 VDC. Embalado por separado (añadir /DBE al código de pedido)**

OPCIONES

- juegos de conexión 11, 12, 14, 25, 26: ver páginas 90-91
- toallero en aluminio cromado: ver página 100

DIMENSIONES *(en cm)*

Longitudes disponibles: de 50 a 280 cm
Alturas disponibles: de 20 a 95 cm
Anchos: 8.5, 11.5, 16.5 y 21.5 cm

TIPO 06 **TIPO 10/11** **TIPO 15/16** **TIPO 20/21**

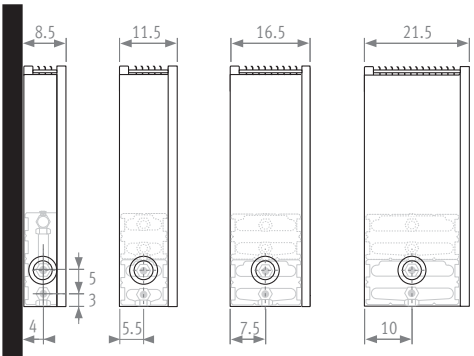

TIPO 10/15/20 **TIPO 06/11/16/21**

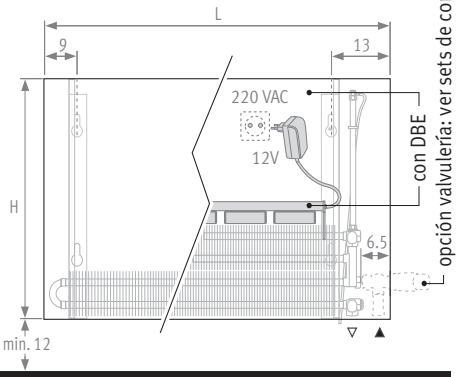

CÓDIGO PEDIDO:	*código* STRW.	*altura* 020	*longitud* 050	*tipo* 10.	*color* XXX

indicar código de color

		ESTÁNDAR				TWIN				CON DBE *añadir /DBE al código de pedido*				
H	L	Tipo	watios 75/65	watios 55/45	€ color est.	Tipo	watios 75/65	watios 55/45	€ color est.	Tipo	watios 55/45	watios 45/40	watios 38/33	€ color est.
020	050	10	328	159	**137,70**	---	---	---	---	---	---	---	---	---
		15	545	265	**163,50**	---	---	---	---	---	---	---	---	---
		20	766	373	**188,40**	---	---	---	---	---	---	---	---	---
	100	10	655	318	**201,20**	---	---	---	---	10	573	430	296	**496,40**
		15	1090	531	**248,90**	---	---	---	---	15	954	716	493	**565,70**
		20	1532	746	**298,50**	---	---	---	---	20	1219	914	630	**615,40**
	140	10	917	446	**248,90**	---	---	---	---	10	730	548	377	**544,10**
		15	1526	743	**311,60**	---	---	---	---	15	1216	912	628	**628,50**
		20	2145	1045	**399,70**	---	---	---	---	20	1587	1190	820	**716,60**
	160	10	1048	509	**294,70**	---	---	---	---	10	989	742	511	**752,00**
		15	1744	850	**372,60**	---	---	---	---	15	1646	1235	851	**873,20**
		20	2451	1194	**476,40**	---	---	---	---	20	2071	1553	1070	**976,90**
035	050	10	449	220	**152,70**	11	598	287	**229,00**	---	---	---	---	---
		15	735	361	**178,50**	16	797	378	**269,70**	---	---	---	---	---
		20	1030	506	**204,20**	21	1057	498	**288,40**	---	---	---	---	---
	080	10	718	351	**194,30**	11	957	459	**290,60**	11	754	566	390	**504,90**
		15	1176	578	**233,10**	16	1274	605	**353,00**	16	1052	789	544	**578,10**
		20	1648	810	**273,60**	21	1691	797	**386,30**	21	1303	977	673	**611,40**
	090	10	808	395	**205,30**	11	1076	516	**305,80**	11	1006	754	520	**601,00**
		15	1323	650	**248,40**	16	1434	681	**375,90**	16	1436	1077	742	**692,80**
		20	1854	911	**291,70**	21	1903	897	**411,30**	21	1718	1288	888	**728,20**
	100	10	898	439	**220,90**	11	1196	573	**330,50**	11	1078	808	557	**625,80**
		15	1470	723	**268,70**	16	1593	756	**408,50**	16	1532	1149	791	**725,30**
		20	2060	1013	**319,00**	21	2114	997	**451,40**	21	1844	1383	953	**768,30**
	120	10	1078	528	**249,40**	11	1435	688	**369,30**	11	1221	916	631	**664,50**
		15	1764	867	**305,70**	16	1912	908	**460,50**	16	1723	1292	890	**777,40**
		20	2472	1215	**369,30**	21	2537	1196	**517,00**	21	2098	1574	1084	**833,90**
	140	10	1257	615	**274,40**	11	1674	802	**407,50**	11	1364	1023	705	**702,80**
		15	2058	1012	**336,70**	16	2230	1059	**510,60**	16	1914	1436	989	**827,50**
		20	2884	1418	**426,00**	21	2960	1396	**604,30**	21	2352	1764	1215	**921,20**
	160	10	1437	703	**322,80**	11	1914	917	**477,30**	11	1868	1401	965	**934,60**
		15	2352	1156	**400,30**	16	2549	1210	**604,80**	16	2681	2011	1385	**1105,30**
		20	3296	1620	**505,20**	21	3382	1594	**714,50**	21	3181	2386	1644	**1215,10**
	180	10	1616	791	**349,50**	11	2153	1032	**515,20**	11	2012	1509	1039	**972,50**
		15	2646	1301	**436,00**	16	2867	1361	**657,20**	16	2872	2154	1484	**1157,70**
		20	3708	1823	**547,80**	21	3805	1794	**774,10**	21	3435	2576	1775	**1274,60**
	200	10	1796	879	**379,60**	11	2392	1146	**556,20**	11	2155	1616	1114	**1013,50**
		15	2940	1445	**495,80**	16	3186	1513	**748,90**	16	3064	2298	1583	**1249,40**
		20	4120	2025	**596,30**	21	4228	1993	**839,20**	21	3689	2767	1906	**1339,70**

Otras dimensiones o colores: ver www.jaga.info

Emisión según EN442, calculada con DBE en modo Confort con temperatura de estancia de 20°C.

El Twin proporciona una mayor potencia y/o mayor temperatura de salida de aire.

STRADA

		ESTÁNDAR				TWIN				CON DBE					añadir /DBE al código de pedido
H	L	Tipo	watios 75/65	watios 55/45	€ color est.	Tipo	watios 75/65	watios 55/45	€ color est.	Tipo	watios 55/45	watios 45/40	watios 38/33	€ color est.	
050	050	10	538	265	**162,00**	11	693	332	**239,50**	---	---	---	---	---	
		15	867	430	**190,80**	16	949	449	**281,10**	---	---	---	---	---	
		20	1213	602	**218,40**	21	1291	605	**302,60**	---	---	---	---	---	
	060	10	646	318	**174,50**	11	832	399	**255,90**	11	679	509	351	**470,20**	
		15	1040	516	**204,80**	16	1139	539	**301,00**	16	971	729	502	**526,20**	
		20	1455	722	**236,00**	21	1549	725	**326,80**	21	1217	913	629	**551,90**	
	070	10	753	371	**193,90**	11	970	465	**286,00**	11	762	572	394	**500,30**	
		15	1214	602	**229,70**	16	1329	629	**341,00**	16	1085	814	561	**566,20**	
		20	1698	842	**269,60**	21	1807	846	**374,90**	21	1372	1029	709	**600,00**	
	080	10	861	424	**206,30**	11	1109	532	**303,90**	11	845	634	437	**518,20**	
		15	1387	688	**248,10**	16	1518	719	**367,00**	16	1199	899	619	**592,10**	
		20	1940	962	**290,50**	21	2066	968	**403,20**	21	1528	1146	789	**628,30**	
	090	10	968	477	**217,90**	11	1247	598	**319,40**	11	1108	831	573	**614,70**	
		15	1561	774	**264,00**	16	1708	809	**390,30**	16	1601	1201	827	**707,20**	
		20	2183	1083	**309,20**	21	2324	1088	**428,80**	21	1970	1478	1018	**745,70**	
	100	10	1076	530	**233,90**	11	1386	665	**344,60**	11	1192	894	616	**639,90**	
		15	1734	860	**284,70**	16	1898	898	**423,30**	16	1715	1286	886	**740,10**	
		20	2425	1203	**337,10**	21	2582	1209	**469,40**	21	2125	1594	1098	**786,20**	
	110	10	1184	584	**247,20**	11	1525	732	**362,90**	11	1275	956	659	**658,10**	
		15	1907	946	**301,10**	16	2088	988	**446,80**	16	1829	1372	945	**763,70**	
		20	2668	1323	**358,50**	21	2840	1330	**498,80**	21	2280	1710	1178	**815,60**	
	120	10	1291	636	**264,60**	11	1663	798	**385,60**	11	1358	1018	702	**680,80**	
		15	2081	1032	**323,60**	16	2278	1078	**477,50**	16	1943	1457	1004	**794,40**	
		20	2910	1443	**389,40**	21	3098	1451	**537,20**	21	2435	1826	1258	**854,10**	
	140	10	1506	742	**292,20**	11	1940	931	**427,00**	11	1524	1143	787	**722,30**	
		15	2428	1204	**358,60**	16	2657	1258	**530,90**	16	2170	1628	1121	**847,80**	
		20	3395	1684	**450,20**	21	3615	1693	**628,50**	21	2745	2059	1418	**945,40**	
	160	10	1722	849	**343,80**	11	2218	1064	**500,00**	11	2051	1538	1060	**957,30**	
		15	2774	1376	**425,10**	16	3037	1438	**628,10**	16	2974	2231	1537	**1128,60**	
		20	3880	1924	**532,50**	21	4131	1935	**741,90**	21	3631	2723	1876	**1242,50**	
	180	10	1937	955	**372,00**	11	2495	1197	**539,30**	11	2217	1663	1145	**996,60**	
		15	3121	1548	**462,20**	16	3416	1617	**681,90**	16	3202	2401	1654	**1182,40**	
		20	4365	2165	**576,50**	21	4648	2177	**802,70**	21	3941	2956	2036	**1303,30**	
	200	10	2152	1061	**403,80**	11	2772	1330	**582,00**	11	2383	1787	1231	**1039,30**	
		15	3468	1720	**523,80**	16	3796	1797	**775,30**	16	3430	2572	1772	**1275,90**	
		20	4850	2405	**626,70**	21	5164	2418	**869,60**	21	4250	3188	2196	**1370,10**	
	240	10	2582	1273	**504,60**	11	3326	1596	**723,90**	11	3076	2307	1589	**1343,10**	
		15	4162	2064	**652,90**	16	4555	2156	**963,10**	16	4461	3346	2305	**1647,20**	
		20	5820	2886	**784,70**	21	6197	2902	**1086,90**	21	5446	4085	2814	**1771,00**	

Otras dimensiones o colores: ver www.jaga.info
Emisión según EN442, calculada con DBE en modo Confort con temperatura de estancia de 20°C.
El Twin proporciona una mayor potencia y/o mayor temperatura de salida de aire.

		código	altura	longitud	tipo	color
CÓDIGO PEDIDO:		STRW.	065	050	10.	XXX
						indicar código de color

		ESTÁNDAR				TWIN				CON DBE				
H	L	Tipo	watios 75/65	watios 55/45	€ color est.	Tipo	watios 75/65	watios 55/45	€ color est.	Tipo	watios 55/45	watios 45/35	watios 38/33	€ color est.
065	050	10	606	301	**173,70**	11	772	371	**251,20**	---	---	---	---	---
		15	961	481	**204,40**	16	1087	513	**295,60**	---	---	---	---	---
		20	1343	672	**235,10**	21	1515	705	**318,30**	---	---	---	---	---
	060	10	727	361	**187,00**	11	926	444	**268,40**	11	736	552	380	**482,70**
		15	1153	577	**219,20**	16	1304	615	**316,40**	16	1070	803	553	**541,50**
		20	1611	806	**253,60**	21	1818	846	**343,20**	21	1379	1034	712	**568,40**
	070	10	848	421	**207,30**	11	1080	518	**299,40**	11	828	621	428	**513,70**
		15	1345	673	**244,90**	16	1521	718	**357,10**	16	1201	900	620	**582,20**
		20	1880	941	**287,90**	21	2121	987	**392,10**	21	1561	1170	806	**617,20**
	080	10	969	481	**221,00**	11	1234	592	**318,50**	11	920	690	476	**532,80**
		15	1538	770	**264,70**	16	1738	820	**384,50**	16	1331	998	688	**609,60**
		20	2148	1075	**310,30**	21	2424	1128	**421,90**	21	1742	1307	900	**647,00**
	090	10	1090	541	**232,90**	11	1389	667	**334,50**	11	1193	895	617	**629,80**
		15	1730	866	**281,00**	16	1956	923	**408,20**	16	1750	1312	904	**725,10**
		20	2417	1210	**329,30**	21	2727	1269	**447,70**	21	2212	1659	1143	**764,60**
	100	10	1211	601	**249,60**	11	1543	741	**360,30**	11	1286	964	664	**655,50**
		15	1922	962	**302,10**	16	2173	1026	**441,70**	16	1880	1410	971	**758,60**
		20	2685	1344	**357,60**	21	3030	1410	**488,90**	21	2394	1796	1237	**805,80**
	110	10	1332	661	**263,10**	11	1697	814	**378,80**	11	1378	1034	712	**674,10**
		15	2114	1058	**319,10**	16	2390	1128	**465,60**	16	2010	1508	1039	**782,50**
		20	2954	1478	**379,50**	21	3333	1551	**518,60**	21	2576	1932	1331	**835,50**
	120	10	1453	721	**282,90**	11	1852	889	**403,80**	11	1471	1103	760	**699,10**
		15	2306	1154	**343,90**	16	2608	1231	**498,60**	16	2141	1606	1106	**815,50**
		20	3222	1613	**412,70**	21	3636	1692	**559,20**	21	2758	2068	1425	**876,10**
	140	10	1695	841	**312,80**	11	2160	1037	**447,60**	11	1656	1242	856	**742,90**
		15	2691	1347	**381,50**	16	3042	1436	**555,10**	16	2401	1801	1241	**872,00**
		20	3759	1881	**477,60**	21	4242	1975	**654,40**	21	3121	2341	1613	**971,30**
	160	10	1938	962	**367,00**	11	2469	1185	**523,10**	11	2201	1651	1137	**980,40**
		15	3075	1539	**450,70**	16	3477	1641	**655,00**	16	3238	2429	1673	**1155,50**
		20	4296	2150	**562,60**	21	4848	2257	**770,40**	21	4061	3046	2098	**1270,90**
	180	10	2180	1082	**397,00**	11	2777	1333	**564,30**	11	2386	1790	1233	**1021,50**
		15	3460	1732	**489,60**	16	3911	1846	**710,60**	16	3499	2624	1808	**1211,20**
		20	4833	2419	**608,50**	21	5454	2539	**833,20**	21	4424	3318	2286	**1333,70**
	200	10	2422	1202	**430,90**	11	3086	1481	**609,10**	11	2572	1929	1329	**1066,40**
		15	3844	1924	**553,50**	16	4346	2051	**806,30**	16	3760	2820	1942	**1306,80**
		20	5370	2688	**661,00**	21	6060	2821	**902,30**	21	4788	3591	2474	**1402,80**
	240	10	2906	1443	**537,20**	11	3703	1777	**756,40**	11	3302	2476	1706	**1375,60**
		15	4613	2309	**688,40**	16	5215	2461	**1000,40**	16	4857	3643	2509	**1684,60**
		20	6444	3225	**826,10**	21	7272	3385	**1126,20**	21	6091	4568	3147	**1810,40**

Otras dimensiones o colores: ver www.jaga.info
Emisión según EN442, calculada con DBE en modo Confort con temperatura de estancia de 20ºC.
El Twin proporciona una mayor potencia y/o mayor temperatura de salida de aire.

TEMPO

SUMINISTRO ESTÁNDAR

- intercambiador Low-H2O con soportes de pared y kit de fijación
- carcasa completa
- color 101 blanco
- preparado para conexión a la izquierda o a la derecha hacia pared o suelo
- purgador 1/8" y tapón de vaciado 1/2"
- **suministro con DBE: Sistema DBE incl. mando, unidad de control y alimentación 12 VDC. Embalado por separado (añadir /DBE al código de pedido)**

OPCIONES

- juegos de conexión 11, 12, 14, 25, 26: ver páginas 90-91

DIMENSIONES *(en cm)*

Longitudes disponibles: de 40 a 300 cm
Alturas disponibles: de 20 a 90 cm
Anchos: 11.5, 16.5 y 21.5 cm

TIPO 10/11 **TIPO 15/16** **TIPO 20/21**

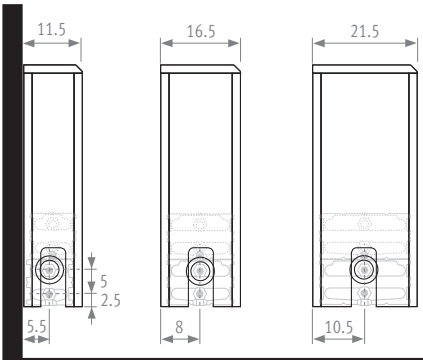

TIPO 10/15/20 **TIPO 11/16/21**

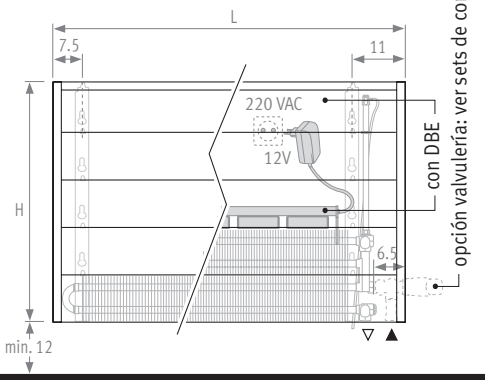

		código	altura	longitud	tipo	color
CÓDIGO PEDIDO:	TEMW.		020	040	10.	101

		ESTÁNDAR				TWIN				CON DBE (añadir /DBE al código de pedido)				
H	L	Tipo	watios 75/65	watios 55/45	€	Tipo	watios 75/65	watios 55/45	€	Tipo	watios 55/45	watios 45/40	watios 38/33	€
020	040	10	262	127	100,70	---	---	---	---	---	---	---	---	---
		15	436	212	119,60	---	---	---	---	---	---	---	---	---
		20	613	299	139,70	---	---	---	---	---	---	---	---	---
	050	10	328	159	109,40	---	---	---	---	---	---	---	---	---
		15	545	265	131,50	---	---	---	---	---	---	---	---	---
		20	766	373	154,00	---	---	---	---	---	---	---	---	---
	060	10	393	191	117,10	---	---	---	---	---	---	---	---	---
		15	654	319	142,20	---	---	---	---	---	---	---	---	---
		20	919	448	168,30	---	---	---	---	---	---	---	---	---
	070	10	459	223	134,60	---	---	---	---	---	---	---	---	---
		15	763	372	165,40	---	---	---	---	---	---	---	---	---
		20	1072	522	197,70	---	---	---	---	---	---	---	---	---
	080	10	524	255	143,00	---	---	---	---	---	---	---	---	---
		15	872	425	177,50	---	---	---	---	---	---	---	---	---
		20	1226	597	213,30	---	---	---	---	---	---	---	---	---
	090	10	590	287	151,80	---	---	---	---	---	---	---	---	---
		15	981	478	189,70	---	---	---	---	---	---	---	---	---
		20	1379	672	229,00	---	---	---	---	---	---	---	---	---
	100	10	655	318	167,10	---	---	---	---	---	---	---	---	---
		15	1090	531	209,30	---	---	---	---	---	---	---	---	---
		20	1532	746	254,70	---	---	---	---	---	---	---	---	---
	120	10	786	382	184,70	---	---	---	---	---	---	---	---	---
		15	1308	637	235,20	---	---	---	---	---	---	---	---	---
		20	1838	895	287,30	---	---	---	---	---	---	---	---	---
030	040	10	330	161	107,80	11	448	215	176,00	---	---	---	---	---
		15	544	267	127,30	16	592	281	207,00	---	---	---	---	---
		20	762	373	147,90	21	779	368	219,90	---	---	---	---	---
	050	10	413	202	116,90	11	561	269	190,20	---	---	---	---	---
		15	680	333	139,40	16	740	352	226,50	---	---	---	---	---
		20	953	467	162,90	21	974	460	242,00	---	---	---	---	---
	060	10	496	242	125,50	11	673	323	202,70	11	584	438	302	425,90
		15	815	399	151,10	16	888	422	244,10	16	821	616	424	478,30
		20	1144	561	178,00	21	1169	552	263,70	21	989	742	511	497,80
	070	10	578	282	143,90	11	785	376	231,70	11	651	488	336	455,10
		15	951	466	175,00	16	1036	492	283,20	16	910	682	470	517,30
		20	1334	654	208,20	21	1364	644	308,30	21	1106	830	572	542,40
	080	10	661	323	152,80	11	897	430	246,10	11	718	539	371	469,50
		15	1087	533	187,70	16	1184	563	303,30	16	998	749	516	537,50
		20	1525	747	224,30	21	1558	736	331,80	21	1223	917	632	566,00

Otras dimensiones: ver www.jaga.info

Emisión según EN442, calculada con DBE en modo Confort con temperatura de estancia de 20°C.
El Twin proporciona una mayor potencia y/o mayor temperatura de salida de aire.

TEMPO

		ESTÁNDAR				TWIN				CON DBE					
															añadir /DBE al código de pedido
H	L	Tipo	watios 75/65	watios 55/45	€	Tipo	watios 75/65	watios 55/45	€	Tipo	watios 55/45	watios 45/40	watios 38/33	€	
030	090	10	743	363	162,40	11	1009	484	259,90	11	965	724	499	564,10	
		15	1223	599	200,90	16	1332	633	323,90	16	1375	1031	711	649,90	
		20	1715	841	240,90	21	1753	828	355,40	21	1628	1221	841	681,30	
	100	10	826	403	178,50	11	1121	537	285,10	11	1033	774	534	589,30	
		15	1359	666	221,10	16	1480	703	356,60	16	1464	1098	756	682,50	
		20	1906	934	267,40	21	1948	920	394,80	21	1745	1309	901	720,80	
	110	10	909	444	188,80	11	1233	591	300,30	11	1100	825	568	604,50	
		15	1495	733	236,80	16	1628	774	379,20	16	1553	1165	802	705,10	
		20	2097	1028	285,30	21	2143	1012	420,40	21	1862	1396	962	746,30	
	120	10	991	484	197,30	11	1345	645	314,20	11	1167	875	603	618,40	
		15	1631	799	248,50	16	1776	844	399,20	16	1642	1231	848	725,20	
		20	2287	1121	301,40	21	2338	1105	444,00	21	1979	1484	1022	770,00	
040	040	10	385	189	115,00	11	506	243	182,90	---	---	---	---	---	
		15	627	309	137,00	16	680	323	216,80	---	---	---	---	---	
		20	878	433	158,10	21	910	428	230,10	---	---	---	---	---	
	050	10	482	236	124,40	11	632	303	197,60	---	---	---	---	---	
		15	784	386	149,50	16	850	403	236,70	---	---	---	---	---	
		20	1098	541	173,40	21	1137	535	252,50	---	---	---	---	---	
	060	10	578	284	133,90	11	758	363	210,80	11	635	476	328	434,20	
		15	941	464	162,10	16	1020	484	255,30	16	900	675	465	489,40	
		20	1318	650	189,40	21	1364	641	275,00	21	1106	830	572	509,10	
	070	10	674	331	153,10	11	885	424	240,90	11	711	533	367	464,20	
		15	1098	541	186,90	16	1190	564	295,20	16	1002	752	518	529,30	
		20	1537	758	220,50	21	1592	749	320,60	21	1243	932	642	554,70	
	080	10	770	378	162,50	11	1011	485	255,70	11	787	590	406	479,00	
		15	1254	618	200,00	16	1360	645	315,70	16	1104	828	570	549,80	
		20	1757	866	236,90	21	1819	855	344,50	21	1379	1035	713	578,60	
	090	10	867	425	173,00	11	1138	546	270,40	11	1043	782	539	574,60	
		15	1411	695	213,90	16	1530	726	337,30	16	1494	1121	772	663,20	
		20	1976	974	254,50	21	2047	963	369,10	21	1804	1353	932	695,00	
	100	10	963	472	190,10	11	1264	606	296,40	11	1118	839	578	600,60	
		15	1568	773	235,20	16	1700	806	370,90	16	1596	1197	825	696,80	
		20	2196	1083	282,00	21	2274	1069	409,40	21	1940	1455	1003	735,30	
	110	10	1059	520	201,10	11	1390	666	312,60	11	1194	896	617	616,90	
		15	1725	850	251,80	16	1870	887	394,30	16	1698	1274	877	720,20	
		20	2416	1191	300,70	21	2501	1176	435,90	21	2077	1557	1073	761,80	
	120	10	1156	567	210,20	11	1517	727	327,00	11	1270	953	656	631,20	
		15	1882	928	263,90	16	2040	968	414,60	16	1800	1350	930	740,60	
		20	2635	1299	317,20	21	2729	1283	459,90	21	2213	1660	1144	785,80	

Otras dimensiones: ver www.jaga.info
Emisión según EN442, calculada con DBE en modo Confort con temperatura de estancia de 20°C.
El Twin proporciona una mayor potencia y/o mayor temperatura de salida de aire.

		código	altura	longitud	tipo	color
CÓDIGO PEDIDO:	TEMW.		060	050	10.	101

		ESTÁNDAR				TWIN				CON DBE					
														añadir /DBE al código de pedido	
H	L	Tipo	watios 75/65	watios 55/45	€	Tipo	watios 75/65	watios 55/45	€	Tipo	watios 55/45	watios 45/40	watios 38/33		€
050	040	10	430	212	123,20	11	554	266	191,30	---	---	---	---	---	---
		15	694	344	147,00	16	759	359	226,80	---	---	---	---	---	---
		20	970	481	169,30	21	1033	484	241,10	---	---	---	---	---	---
	050	10	538	265	133,00	11	693	332	206,30	---	---	---	---	---	---
		15	867	430	159,90	16	949	449	247,10	---	---	---	---	---	---
		20	1213	602	184,90	21	1291	605	263,90	---	---	---	---	---	---
	060	10	646	318	143,40	11	832	399	220,60	11	679	509	351	443,90	
		15	1040	516	173,50	16	1139	539	266,60	16	971	729	502	500,70	
		20	1455	722	201,80	21	1549	725	287,30	21	1217	913	629	521,40	
	070	10	753	371	163,50	11	970	465	251,50	11	762	572	394	474,80	
		15	1214	602	199,10	16	1329	629	307,30	16	1085	814	561	541,50	
		20	1698	842	233,80	21	1807	846	333,80	21	1372	1029	709	567,90	
	080	10	861	424	173,40	11	1109	532	266,70	11	845	634	437	490,00	
		15	1387	688	212,60	16	1518	719	328,40	16	1199	899	619	562,60	
		20	1940	962	250,70	21	2066	968	358,20	21	1528	1146	789	592,30	
	090	10	968	477	184,70	11	1247	598	282,20	11	1108	831	573	586,50	
		15	1561	774	227,50	16	1708	809	350,80	16	1601	1201	827	676,70	
		20	2183	1083	269,10	21	2324	1088	383,50	21	1970	1478	1018	709,40	
	100	10	1076	530	202,70	11	1386	665	309,20	11	1192	894	616	613,50	
		15	1734	860	249,70	16	1898	898	385,40	16	1715	1286	886	711,30	
		20	2425	1203	297,60	21	2582	1209	424,60	21	2125	1594	1098	750,50	
	110	10	1184	584	214,70	11	1525	732	326,30	11	1275	956	659	630,60	
		15	1907	946	267,20	16	2088	988	409,70	16	1829	1372	945	735,60	
		20	2668	1323	317,10	21	2840	1330	452,10	21	2280	1710	1178	778,00	
	120	10	1291	636	224,20	11	1663	798	340,90	11	1358	1018	702	645,20	
		15	2081	1032	279,60	16	2278	1078	430,40	16	1943	1457	1004	756,30	
		20	2910	1443	334,10	21	3098	1451	476,60	21	2435	1826	1258	802,50	
	140	10	1506	742	254,60	11	1940	931	383,30	11	1524	1143	787	687,50	
		15	2428	1204	318,60	16	2657	1258	486,30	16	2170	1628	1121	812,20	
		20	3395	1684	399,80	21	3615	1693	570,40	21	2745	2059	1418	896,20	
	160	10	1722	849	292,80	11	2218	1064	442,80	11	2051	1538	1060	909,00	
		15	2774	1376	370,80	16	3037	1438	569,10	16	2974	2231	1537	1078,60	
		20	3880	1924	467,40	21	4131	1935	669,00	21	3631	2723	1876	1178,40	
	200	10	2152	1061	346,50	11	2772	1330	518,40	11	2383	1787	1231	984,60	
		15	3468	1720	459,50	16	3796	1797	706,30	16	3430	2572	1772	1215,90	
		20	4850	2405	552,70	21	5164	2418	787,70	21	4250	3188	2196	1297,20	
	240	10	2582	1273	421,40	11	3326	1596	632,30	11	3076	2307	1589	1260,50	
		15	4162	2064	561,60	16	4555	2156	865,70	16	4461	3346	2305	1558,90	
		20	5820	2886	680,10	21	6197	2902	971,90	21	5446	4085	2814	1665,10	

Otras dimensiones: ver www.jaga.info

Emisión según EN442, calculada con DBE en modo Confort con temperatura de estancia de 20ºC.

El Twin proporciona una mayor potencia y/o mayor temperatura de salida de aire.

TEMPO

		ESTÁNDAR				TWIN				CON DBE					
															añadir /DBE al código de pedido
H	L	Tipo	watios 75/65	watios 55/45	€	Tipo	watios 75/65	watios 55/45	€	Tipo	watios 55/45	watios 45/40	watios 38/33	€	
060	040	10	468	232	132,00	11	598	287	200,10	---	---	---	---	---	
		15	746	372	154,70	16	834	394	234,50	---	---	---	---	---	
		20	1043	520	178,00	21	1153	538	250,10	---	---	---	---	---	
	050	10	585	290	142,20	11	747	359	215,50	---	---	---	---	---	
		15	933	466	168,00	16	1042	492	255,20	---	---	---	---	---	
		20	1304	651	193,90	21	1441	672	273,30	---	---	---	---	---	
	060	10	702	348	153,60	11	896	430	230,80	11	718	538	371	454,10	
		15	1120	559	182,40	16	1250	591	275,50	16	1038	779	536	509,70	
		20	1565	781	212,00	21	1729	806	297,80	21	1325	994	685	531,90	
	070	10	819	406	174,50	11	1046	502	262,40	11	808	606	417	485,70	
		15	1306	652	209,00	16	1459	689	317,20	16	1163	873	601	551,30	
		20	1826	911	244,80	21	2017	941	344,90	21	1498	1124	774	579,10	
	080	10	936	463	184,80	11	1195	574	278,10	11	897	673	463	501,50	
		15	1493	745	222,90	16	1667	788	338,60	16	1288	966	666	572,80	
		20	2086	1041	262,10	21	2306	1076	369,80	21	1672	1254	864	604,00	
	090	10	1053	521	197,00	11	1345	646	294,40	11	1167	875	603	598,60	
		15	1679	838	238,50	16	1876	886	361,80	16	1702	1276	879	687,70	
		20	2347	1171	281,30	21	2594	1210	396,00	21	2132	1599	1102	721,80	
	100	10	1170	579	215,90	11	1494	717	322,50	11	1256	942	649	626,70	
		15	1866	931	261,70	16	2084	985	397,30	16	1826	1370	944	723,30	
		20	2608	1301	310,70	21	2882	1344	438,20	21	2305	1729	1191	764,10	
	110	10	1287	637	228,90	11	1643	789	340,40	11	1346	1009	695	644,60	
		15	2053	1024	280,10	16	2292	1083	422,60	16	1951	1463	1008	748,60	
		20	2869	1432	331,20	21	3170	1479	466,50	21	2478	1859	1280	792,40	
	120	10	1404	695	238,70	11	1793	861	355,50	11	1436	1077	742	659,70	
		15	2239	1117	293,00	16	2501	1182	443,70	16	2077	1557	1073	769,60	
		20	3130	1562	348,50	21	3458	1613	491,30	21	2651	1988	1370	817,20	
	140	10	1638	811	272,70	11	2092	1004	401,30	11	1615	1211	835	705,50	
		15	2612	1303	334,60	16	2918	1379	502,30	16	2327	1745	1202	828,20	
		20	3651	1822	417,00	21	4035	1882	587,90	21	2997	2248	1548	913,80	
	160	10	1872	927	312,40	11	2390	1147	462,30	11	2154	1616	1113	928,50	
		15	2986	1490	388,10	16	3334	1575	586,40	16	3152	2364	1629	1096,00	
		20	4173	2082	485,80	21	4611	2151	687,90	21	3919	2939	2025	1197,40	
	200	10	2340	1159	369,80	11	2988	1434	541,80	11	2513	1885	1298	1008,00	
		15	3732	1862	480,80	16	4168	1969	727,70	16	3653	2740	1887	1237,10	
		20	5216	2603	575,20	21	5764	2688	810,70	21	4610	3458	2382	1320,20	
	240	10	2808	1390	449,20	11	3586	1721	660,00	11	3232	2424	1670	1288,30	
		15	4478	2234	586,60	16	5002	2363	890,70	16	4729	3547	2443	1583,90	
		20	6259	3123	706,00	21	6917	3226	998,40	21	5878	4409	3037	1691,70	

Otras dimensiones: ver www.jaga.info
Emisión según EN442, calculada con DBE en modo Confort con temperatura de estancia de 20°C.
El Twin proporciona una mayor potencia y/o mayor temperatura de salida de aire.

		código	altura	longitud	tipo	color
CÓDIGO PEDIDO:	TEMW.		060	050	10.	101

		ESTÁNDAR				TWIN				CON DBE					
															añadir /DBE al código de pedido
H	L	Tipo	watios 75/65	watios 55/45	€	Tipo	watios 75/65	watios 55/45	€	Tipo	watios 55/45	watios 45/40	watios 38/33	€	
070	040	10	499	248	139,70	11	636	305	207,80	---	---	---	---	---	
		15	789	396	162,50	16	904	426	242,40	---	---	---	---	---	
		20	1101	553	187,20	21	1271	590	259,40	---	---	---	---	---	
	050	10	624	311	150,30	11	795	382	223,50	---	---	---	---	---	
		15	986	495	176,30	16	1130	533	263,60	---	---	---	---	---	
		20	1377	691	203,60	21	1589	738	283,00	---	---	---	---	---	
	060	10	749	373	162,50	11	954	458	239,70	11	752	564	389	463,10	
		15	1183	594	191,60	16	1356	639	285,00	16	1102	826	569	519,10	
		20	1652	829	222,50	21	1906	885	308,20	21	1432	1074	740	542,30	
	070	10	874	435	184,30	11	1113	534	272,20	11	848	636	438	495,50	
		15	1380	692	218,90	16	1582	746	327,30	16	1237	928	639	561,40	
		20	1927	967	256,10	21	2224	1033	356,40	21	1622	1217	838	590,50	
	080	10	998	497	195,10	11	1272	611	288,30	11	943	707	487	511,70	
		15	1578	792	233,40	16	1808	852	349,30	16	1373	1030	709	583,40	
		20	2202	1105	273,90	21	2542	1181	381,70	21	1813	1360	937	615,80	
	090	10	1123	559	208,10	11	1431	687	305,60	11	1219	914	630	609,80	
		15	1775	891	249,80	16	2034	959	373,30	16	1796	1347	928	699,20	
		20	2478	1244	294,00	21	2859	1328	408,70	21	2291	1719	1184	734,60	
	100	10	1248	621	227,90	11	1590	764	334,30	11	1314	986	679	638,50	
		15	1972	989	273,90	16	2260	1065	409,70	16	1932	1449	998	735,60	
		20	2753	1382	324,30	21	3177	1476	451,80	21	2482	1862	1282	777,70	
	110	10	1373	683	241,70	11	1749	840	353,30	11	1409	1057	728	657,60	
		15	2169	1088	293,40	16	2486	1172	436,10	16	2068	1551	1068	762,00	
		20	3028	1520	345,70	21	3495	1623	481,00	21	2673	2005	1381	806,90	
	120	10	1498	746	251,90	11	1908	916	368,80	11	1505	1129	777	672,90	
		15	2366	1187	306,60	16	2712	1279	457,60	16	2203	1652	1138	783,50	
		20	3304	1659	363,40	21	3812	1771	506,20	21	2863	2147	1479	832,10	
	140	10	1747	869	288,90	11	2226	1069	417,40	11	1696	1272	876	721,60	
		15	2761	1385	351,40	16	3164	1492	519,20	16	2474	1856	1278	845,20	
		20	3854	1935	435,50	21	4448	2066	606,50	21	3245	2434	1676	932,40	
	160	10	1997	994	329,70	11	2544	1222	479,60	11	2246	1685	1161	945,80	
		15	3155	1583	406,10	16	3616	1705	604,80	16	3322	2491	1716	1114,30	
		20	4405	2211	505,70	21	5083	2361	707,70	21	4202	3151	2171	1217,20	
	200	10	2496	1242	391,00	11	3180	1527	563,00	11	2628	1971	1358	1029,30	
		15	3944	1979	502,70	16	4520	2131	749,80	16	3864	2898	1996	1259,30	
		20	5506	2764	598,80	21	6354	2952	834,30	21	4964	3723	2565	1343,80	
	240	10	2995	1491	474,00	11	3816	1832	684,90	11	3370	2527	1741	1313,10	
		15	4733	2375	612,60	16	5424	2557	917,00	16	4982	3737	2574	1610,20	
		20	6607	3317	734,30	21	7625	3542	1026,60	21	6303	4727	3257	1719,80	

Otras dimensiones: ver www.jaga.info

Emisión según EN442, calculada con DBE en modo Confort con temperatura de estancia de 20°C.
El Twin proporciona una mayor potencia y/o mayor temperatura de salida de aire.

LINEA PLUS

SUMINISTRO ESTÁNDAR

- intercambiador Low-H_2O con soportes de pared y kit de fijación
- carcasa completa
- color 133 blanco tráfico o 001 gris metálico arena
- preparado para conexión a la izquierda o a la derecha hacia pared o suelo
- purgador 1/8" y tapón de vaciado 1/2"
- **suministro con DBE: Sistema DBE incl. mando, unidad de control y alimentación 12 VDC. Embalado por separado (añadir /DBE al código de pedido)**

OPCIONES

- juegos de conexión 11, 12, 14, 25, 26: ver páginas 90-91
- toallero: ver página 100

DIMENSIONES *(en cm)*

Longitudes disponibles: de 50 a 280 cm
Alturas disponibles: de 20 a 95 cm
Anchos: 11.5, 16.5 y 21.5 cm

TIPO 10/11 **TIPO 15/16** **TIPO 20/21**

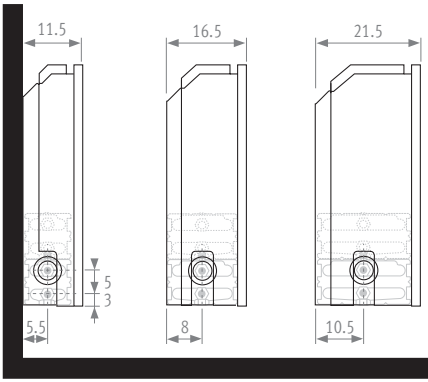

TIPO 10/15/20 **TIPO 11/16/21**

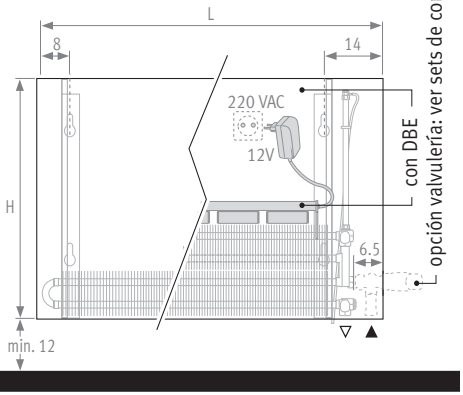

CÓDIGO PEDIDO: *código* LINW. *altura* 020 *longitud* 050 *tipo* 10. *color* XXX
indicar código de color

		ESTÁNDAR				TWIN				CON DBE *añadir /DBE al código de pedido*				
H	L	Tipo	watios 75/65	watios 55/45	€ color est.	Tipo	watios 75/65	watios 55/45	€ color est.	Tipo	watios 55/45	watios 45/40	watios 38/33	€ color est.
020	050	10	284	136	119,50	---	---	---	---	---	---	---	---	---
		15	519	251	142,20	---	---	---	---	---	---	---	---	---
		20	697	337	164,30	---	---	---	---	---	---	---	---	---
	100	10	568	273	175,80	---	---	---	---	---	---	---	---	---
		15	1038	502	218,10	---	---	---	---	---	---	---	---	---
		20	1394	673	262,70	---	---	---	---	---	---	---	---	---
	140	10	795	382	216,20	---	---	---	---	---	---	---	---	---
		15	1453	702	273,20	---	---	---	---	---	---	---	---	---
		20	1952	943	351,20	---	---	---	---	---	---	---	---	---
	160	10	909	437	257,30	---	---	---	---	---	---	---	---	---
		15	1661	803	326,80	---	---	---	---	---	---	---	---	---
		20	2230	1077	419,50	---	---	---	---	---	---	---	---	---
035	050	10	393	190	131,80	11	549	260	205,20	---	---	---	---	---
		15	659	323	154,80	16	813	385	242,00	---	---	---	---	---
		20	901	441	178,80	21	1039	488	257,80	---	---	---	---	---
	080	10	628	304	168,50	11	878	416	261,90	11	707	530	365	476,20
		15	1054	516	203,00	16	1300	615	318,90	16	1068	801	552	544,00
		20	1441	705	240,10	21	1662	780	347,60	21	1285	964	664	572,70
	090	10	707	342	178,80	11	988	469	276,30	11	953	715	492	571,60
		15	1185	580	217,00	16	1463	692	340,50	16	1454	1090	751	657,50
		20	1621	793	256,80	21	1870	878	371,30	21	1698	1274	877	688,30
	100	10	785	380	193,10	11	1098	521	299,60	11	1019	764	526	594,90
		15	1317	645	235,50	16	1625	769	371,30	16	1551	1163	801	688,30
		20	1801	881	282,10	21	2078	975	409,20	21	1823	1367	942	726,20
	120	10	942	456	218,60	11	1318	625	337,20	11	1151	863	595	632,50
		15	1580	774	268,70	16	1950	923	421,60	16	1746	1310	902	738,60
		20	2161	1058	323,10	21	2494	1170	467,30	21	2072	1554	1071	784,20
	140	10	1099	532	239,00	11	1537	729	367,50	11	1282	962	662	662,90
		15	1844	903	296,10	16	2275	1076	463,90	16	1941	1456	1003	780,90
		20	2521	1234	376,50	21	2909	1365	546,90	21	2321	1741	1199	863,90
	160	10	1256	608	282,50	11	1757	833	432,40	11	1774	1331	917	889,80
		15	2107	1032	352,20	16	2600	1230	550,80	16	2712	2034	1401	1051,50
		20	2882	1410	447,20	21	3325	1560	648,80	21	3147	2360	1626	1149,40
	180	10	1413	684	307,10	11	1976	937	468,20	11	1906	1429	985	925,60
		15	2371	1161	385,20	16	2925	1384	600,40	16	2907	2180	1502	1101,00
		20	3242	1587	487,20	21	3740	1755	705,70	21	3396	2547	1755	1206,30
	200	10	1570	760	333,30	11	2196	1042	505,20	11	2038	1528	1053	962,50
		15	2634	1290	437,70	16	3250	1538	684,80	16	3102	2327	1603	1185,50
		20	3602	1763	528,80	21	4156	1950	763,90	21	3646	2734	1884	1264,50

Otras dimensiones o colores: ver www.jaga.info
Emisión según EN442, calculada con DBE en modo Confort con temperatura de estancia de 20°C.
El Twin proporciona una mayor potencia y/o mayor temperatura de salida de aire.

LINEA PLUS

		ESTÁNDAR				TWIN				CON DBE *añadir /DBE al código de pedido*				
H	L	Tipo	watios 75/65	watios 55/45	€ color est.	Tipo	watios 75/65	watios 55/45	€ color est.	Tipo	watios 55/45	watios 45/40	watios 38/33	€ color est.
050	050	10	482	236	**142,00**	11	655	311	**215,40**	---	---	---	---	---
		15	767	381	**166,80**	16	976	462	**253,10**	---	---	---	---	---
		20	1060	526	**192,50**	21	1282	600	**271,60**	---	---	---	---	---
	060	10	578	282	**152,40**	11	785	373	**229,40**	11	651	488	336	**443,70**
		15	920	456	**179,30**	16	1171	555	**271,60**	16	991	743	512	**496,80**
		20	1272	631	**208,40**	21	1538	720	**294,00**	21	1211	908	626	**519,10**
	070	10	675	330	**169,50**	11	916	436	**257,50**	11	730	547	377	**471,80**
		15	1073	532	**201,60**	16	1366	647	**308,90**	16	1108	831	572	**534,00**
		20	1484	736	**237,60**	21	1795	840	**337,70**	21	1365	1024	705	**562,80**
	080	10	771	377	**181,30**	11	1047	498	**274,70**	11	808	606	418	**489,00**
		15	1226	608	**217,80**	16	1561	739	**332,60**	16	1225	918	633	**557,80**
		20	1696	841	**256,50**	21	2051	960	**364,10**	21	1519	1139	785	**589,30**
	090	10	868	424	**192,20**	11	1178	560	**289,60**	11	1067	800	551	**585,00**
		15	1380	685	**232,40**	16	1756	832	**354,70**	16	1630	1222	842	**671,70**
		20	1908	946	**273,70**	21	2308	1080	**388,30**	21	1961	1471	1013	**705,30**
	100	10	964	471	**206,70**	11	1309	623	**313,30**	11	1145	859	592	**608,70**
		15	1533	761	**251,30**	16	1951	924	**386,00**	16	1747	1310	902	**703,00**
		20	2120	1051	**299,40**	21	2564	1200	**426,60**	21	2114	1586	1092	**743,60**
	110	10	1060	518	**218,20**	11	1440	685	**329,80**	11	1224	918	632	**625,20**
		15	1686	837	**266,30**	16	2146	1016	**407,90**	16	1864	1398	963	**724,90**
		20	2332	1156	**317,40**	21	2820	1320	**452,60**	21	2268	1701	1172	**769,50**
	120	10	1157	565	**235,80**	11	1571	747	**354,40**	11	1303	977	673	**649,70**
		15	1840	913	**288,40**	16	2341	1109	**439,60**	16	1981	1485	1023	**756,60**
		20	2544	1262	**344,80**	21	3077	1440	**489,20**	21	2422	1817	1251	**806,20**
	140	10	1350	660	**257,90**	11	1833	872	**386,50**	11	1460	1095	754	**681,90**
		15	2146	1065	**317,50**	16	2731	1293	**483,80**	16	2215	1661	1144	**800,80**
		20	2968	1472	**399,80**	21	3590	1680	**570,60**	21	2730	2048	1411	**887,60**
	160	10	1542	753	**304,60**	11	2094	996	**454,50**	11	1976	1482	1021	**911,90**
		15	2453	1217	**376,70**	16	3122	1479	**573,70**	16	3025	2269	1563	**1074,40**
		20	3392	1682	**473,90**	21	4102	1920	**675,70**	21	3613	2710	1867	**1176,30**
	180	10	1735	848	**330,80**	11	2356	1120	**491,70**	11	2134	1600	1102	**949,10**
		15	2759	1369	**411,20**	16	3512	1663	**624,90**	16	3259	2444	1684	**1125,50**
		20	3816	1892	**515,20**	21	4615	2160	**733,80**	21	3921	2941	2026	**1234,50**
	200	10	1928	942	**358,50**	11	2618	1245	**530,40**	11	2291	1718	1184	**987,70**
		15	3066	1521	**465,50**	16	3902	1848	**710,90**	16	3493	2620	1805	**1211,50**
		20	4240	2103	**558,50**	21	5128	2400	**793,80**	21	4229	3172	2185	**1294,40**
	220	10	2121	1036	**413,70**	11	2880	1370	**610,70**	11	2448	1836	1265	**1068,10**
		15	3373	1674	**536,90**	16	4292	2033	**819,80**	16	3727	2795	1926	**1320,50**
		20	4664	2313	**644,70**	21	5641	2641	**916,40**	21	4537	3402	2344	**1417,10**

Otras dimensiones o colores: ver www.jaga.info
Emisión según EN442, calculada con DBE en modo Confort con temperatura de estancia de 20°C.
El Twin proporciona una mayor potencia y/o mayor temperatura de salida de aire.

CÓDIGO PEDIDO: *código* LINW. *altura* 065 *longitud* 050 *tipo* 10. *color* XXX
indicar código de color

		ESTÁNDAR				TWIN				CON DBE *añadir /DBE al código de pedido*				
H	L	Tipo	watios 75/65	watios 55/45	€ color est.	Tipo	watios 75/65	watios 55/45	€ color est.	Tipo	watios 55/45	watios 45/40	watios 38/33	€ color est.
065	050	10	561	277	**152,80**	11	742	354	**226,00**	---	---	---	---	---
		15	858	432	**179,60**	16	1114	528	**266,70**	---	---	---	---	---
		20	1196	601	**207,20**	21	1503	702	**286,20**	---	---	---	---	---
	060	10	673	332	**163,90**	11	890	424	**240,90**	11	714	536	369	**455,20**
		15	1029	518	**192,80**	16	1336	634	**286,00**	16	1090	817	563	**511,10**
		20	1435	721	**224,00**	21	1803	842	**309,40**	21	1370	1027	708	**534,60**
	070	10	785	387	**182,00**	11	1038	495	**269,70**	11	803	602	415	**484,10**
		15	1201	604	**216,10**	16	1559	740	**324,20**	16	1223	918	632	**549,40**
		20	1674	841	**254,00**	21	2104	983	**354,00**	21	1550	1163	801	**579,10**
	080	10	897	442	**195,20**	11	1186	565	**288,30**	11	892	669	461	**502,60**
		15	1372	690	**233,50**	16	1782	845	**349,30**	16	1357	1018	701	**574,50**
		20	1913	961	**274,30**	21	2404	1123	**381,80**	21	1730	1298	894	**606,90**
	090	10	1009	497	**206,20**	11	1335	637	**303,60**	11	1161	871	600	**598,90**
		15	1544	777	**248,40**	16	2004	951	**371,70**	16	1778	1334	919	**688,70**
		20	2152	1081	**291,80**	21	2705	1264	**406,10**	21	2199	1649	1136	**723,10**
	100	10	1121	553	**221,40**	11	1483	707	**327,80**	11	1250	937	646	**623,20**
		15	1715	863	**268,00**	16	2227	1056	**403,50**	16	1912	1434	988	**720,50**
		20	2391	1201	**318,00**	21	3005	1404	**445,20**	21	2379	1784	1229	**762,20**
	110	10	1233	608	**233,20**	11	1631	778	**344,70**	11	1339	1004	692	**640,10**
		15	1887	949	**283,30**	16	2450	1162	**425,90**	16	2046	1535	1057	**742,90**
		20	2630	1321	**336,50**	21	3306	1544	**471,50**	21	2560	1920	1322	**788,40**
	120	10	1345	663	**254,40**	11	1780	849	**372,90**	11	1428	1071	738	**668,20**
		15	2058	1035	**309,30**	16	2672	1267	**461,90**	16	2179	1634	1126	**778,90**
		20	2869	1441	**368,70**	21	3606	1685	**512,90**	21	2740	2055	1415	**829,90**
	140	10	1569	773	**277,40**	11	2076	990	**405,70**	11	1606	1204	830	**701,10**
		15	2401	1208	**339,40**	16	3118	1479	**506,90**	16	2447	1835	1264	**823,90**
		20	3347	1681	**424,70**	21	4207	1965	**595,20**	21	3100	2325	1602	**912,20**
	160	10	1794	884	**326,80**	11	2373	1131	**476,50**	11	2144	1608	1108	**933,90**
		15	2744	1380	**401,20**	16	3563	1690	**599,60**	16	3290	2467	1700	**1100,20**
		20	3826	1922	**501,30**	21	4808	2246	**702,80**	21	4037	3028	2086	**1203,40**
	180	10	2018	995	**354,70**	11	2669	1273	**515,60**	11	2321	1741	1199	**972,90**
		15	3087	1553	**437,50**	16	4009	1902	**652,50**	16	3557	2668	1838	**1153,10**
		20	4304	2162	**544,50**	21	5409	2527	**762,90**	21	4397	3298	2272	**1263,60**
	200	10	2242	1105	**384,60**	11	2966	1414	**556,40**	11	2500	1875	1291	**1013,80**
		15	3430	1725	**493,90**	16	4454	2113	**740,80**	16	3824	2868	1976	**1241,40**
		20	4782	2402	**590,00**	21	6010	2808	**825,00**	21	4758	3569	2458	**1325,60**
	220	10	2466	1215	**441,60**	11	3263	1556	**638,40**	11	2678	2008	1384	**1095,80**
		15	3773	1898	**567,10**	16	4899	2324	**851,40**	16	4091	3069	2114	**1352,10**
		20	5260	2642	**677,90**	21	6611	3088	**949,30**	21	5119	3839	2645	**1449,90**

Otras dimensiones o colores: ver www.jaga.info
Emisión según EN442, calculada con DBE en modo Confort con temperatura de estancia de 20°C.
El Twin proporciona una mayor potencia y/o mayor temperatura de salida de aire.

MAXI WT

SUMINISTRO ESTÁNDAR

- intercambiador Low-H_2O con soportes de pared y kit de fijación
- carcasa completa
- color 233 blanco tráfico o 001 gris metálico arena
- código 70 para conexión derecha o código 20 para conexión izquierda

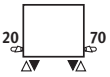

- purgador extendido 1/8" y tapón de vaciado 1/2"
- **suministro con DBE: Sistema DBE incl. mando, unidad de control y alimentación 12 VDC. Embalado por separado (añadir /DBE al código de pedido)**

OPCIONES

- juegos de conexión 25, 26: ver página 90
- rejilla antiobjetos y rejilla inferior: ver www.jaga.info

MAXI TAMBIÉN ESTÁ DISPONIBLE EN MODELO DE SUELO Y CON REJILLAS EN LA PARTE FRONTAL. VER WWW.JAGA.INFO

DIMENSIONES *(en cm)*

TIPO 10/11 **TIPO 15/16** **TIPO 20/21**

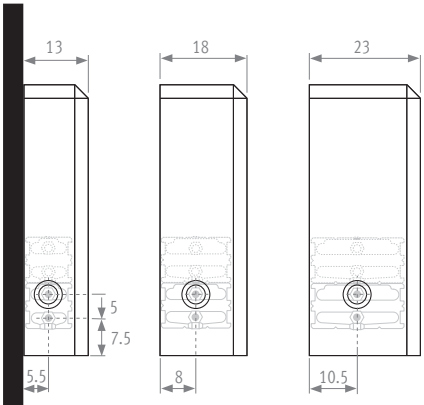

TIPO 10/15/20 **TIPO 11/16/21**

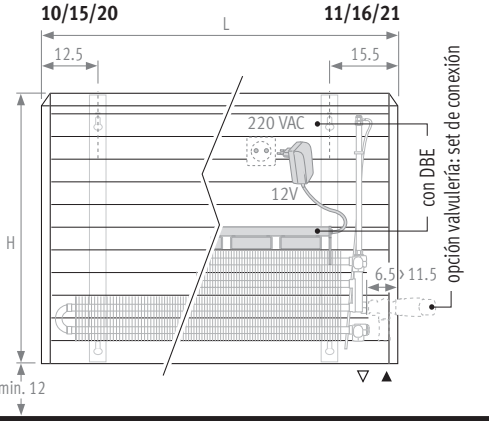

	código	altura	longitud	tipo	color	modelo	conexión
CÓDIGO PEDIDO:	MAXW.	044	083	10.	XXX	/WT	/70
				indicar código de color			

		ESTÁNDAR				TWIN				CON DBE añadir /DBE al código de pedido				
H	L	Tipo	watios 75/65	watios 55/45	€ color est.	Tipo	watios 75/65	watios 55/45	€ color est.	Tipo	watios 55/45	watios 45/40	watios 38/33	€ color est.
044	083	10	840	413	379,70	11	1091	523	469,50	11	835	626	431	683,80
		15	1362	673	417,50	16	1477	700	529,70	16	1174	881	607	754,80
		20	1905	941	457,20	21	1990	934	561,20	21	1482	1112	766	786,30
	103	10	1042	512	409,50	11	1354	649	512,50	11	1172	879	606	807,80
		15	1690	835	455,50	16	1833	869	587,60	16	1676	1257	866	904,50
		20	2364	1168	504,10	21	2469	1159	627,80	21	2057	1543	1063	944,70
	123	10	1244	611	434,60	11	1617	775	547,90	11	1330	998	687	843,20
		15	2018	997	489,00	16	2189	1037	636,30	16	1889	1417	976	953,20
		20	2823	1395	545,20	21	2948	1384	684,30	21	2345	1759	1211	1001,20
	143	10	1447	711	488,10	11	1880	901	611,50	11	1488	1116	769	906,80
		15	2346	1159	549,00	16	2545	1206	711,40	16	2103	1577	1087	1028,30
		20	3282	1622	630,50	21	3428	1610	795,90	21	2633	1975	1360	1112,80
	163	10	1649	810	527,30	11	2143	1027	671,90	11	2006	1504	1036	1129,20
		15	2674	1321	601,00	16	2901	1375	794,10	16	2893	2169	1495	1294,70
		20	3741	1849	697,00	21	3907	1834	893,40	21	3496	2622	1806	1394,00
059	083	10	965	478	418,20	11	1231	591	508,00	11	919	689	475	722,30
		15	1541	769	457,30	16	1713	809	569,50	16	1316	987	680	794,60
		20	2152	1073	496,30	21	2366	1104	600,50	21	1708	1281	882	825,60
	103	10	1197	592	451,10	11	1528	733	554,10	11	1277	958	660	849,30
		15	1912	954	498,00	16	2126	1004	630,00	16	1852	1389	957	946,90
		20	2670	1332	546,50	21	2936	1370	670,30	21	2338	1753	1208	987,20
	123	10	1429	707	479,40	11	1825	876	592,70	11	1455	1091	752	888,00
		15	2283	1139	534,50	16	2539	1199	681,80	16	2099	1575	1085	998,70
		20	3188	1590	590,60	21	3506	1636	729,80	21	2680	2010	1384	1046,60
	143	10	1662	823	540,90	11	2121	1018	664,10	11	1633	1224	844	959,40
		15	2655	1324	603,40	16	2952	1395	765,80	16	2347	1760	1213	1082,70
		20	3707	1849	684,80	21	4076	1902	850,30	21	3022	2266	1561	1167,20
	163	10	1894	937	584,10	11	2418	1161	728,80	11	2171	1628	1122	1186,10
		15	3026	1509	659,10	16	3364	1589	852,20	16	3170	2378	1638	1352,70
		20	4225	2107	755,00	21	4646	2168	951,40	21	3940	2955	2035	1451,90
074	063	10	805	401	416,20	11	1025	492	489,80	11	795	596	411	704,10
		15	1266	637	447,60	16	1466	690	537,30	16	1168	876	603	762,40
		20	1766	888	479,30	21	2075	962	561,40	21	1533	1150	792	786,60
	083	10	1060	528	455,30	11	1350	648	545,10	11	990	743	512	759,40
		15	1668	839	495,40	16	1932	910	607,60	16	1447	1085	748	832,80
		20	2327	1171	537,00	21	2733	1267	641,00	21	1928	1446	996	866,10
	103	10	1316	656	491,50	11	1675	804	594,50	11	1365	1024	705	889,80
		15	2070	1041	539,60	16	2397	1129	671,60	16	2014	1511	1041	988,50
		20	2888	1453	589,70	21	3392	1572	713,50	21	2611	1958	1349	1030,40

Otras modelos, dimensiones o colores: ver www.jaga.info
Emisión según EN442, calculada con DBE en modo Confort con temperatura de estancia de 20°C.
El Twin proporciona una mayor potencia y/o mayor temperatura de salida de aire.

KNOCKONWOOD

SUMINISTRO ESTÁNDAR

- intercambiador Low-H2O con soportes de pared y kit de fijación
- carcasa completa de una pieza acabada en maderas nobles
- preparado para conexión a la izquierda o a la derecha hacia pared o suelo
- purgador extendido 1/8" y tapón de vaciado 1/2"
- **suministro con DBE: Sistema DBE incl. mando, unidad de control y alimentación 12 VDC. Embalado por separado (añadir /DBE al código de pedido)**

OPCIONES

- juegos de conexión 11, 12, 14, 25, 26: ver páginas 90-91

CATEGORÍA 1

700 Roble natural

740 Zebrano

720 Haya natural

760 Arce natural

CATEGORÍA 2

701 Roble blanqueado

710 Caoba

780 Nogal

702 Roble color wengé

721 Haya blanqueada

MIX Wood FSC® C005117

DIMENSIONES *(en cm)*

TIPO 06

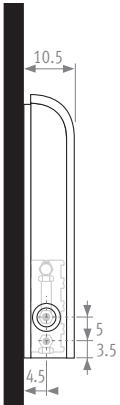

TIPO 10/11

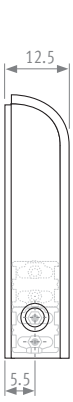

TIPO 15/16

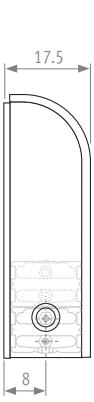

TIPO 10/15

TIPO 06/11/16

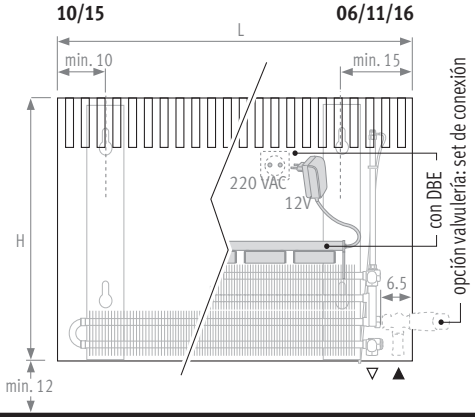

		ESTÁNDAR				TWIN				CON DBE *añadir /DBE al código de pedido*				
H	L	Tipo	watios 75/65	watios 55/45	€ cat. 1	Tipo	watios 75/65	watios 55/45	€ cat. 1	Tipo	watios 55/45	watios 45/40	watios 38/33	€ cat. 1
030	060	---	----	---	---	06	416	198	**549,70**	06	331	248	171	**758,10**
		10	452	215	**506,80**	11	515	237	**576,80**	11	489	367	253	**791,10**
		15	689	330	**539,30**	16	752	350	**625,20**	16	739	554	382	**850,30**
	100	---	---	---	---	06	693	329	**688,10**	06	578	433	299	**971,70**
		10	754	359	**644,30**	11	859	396	**743,60**	11	875	657	452	**1038,90**
		15	1149	550	**696,20**	16	1253	584	**824,50**	16	1328	996	686	**1141,40**
	140	---	---	---	---	06	970	461	**891,30**	06	744	558	384	**1175,00**
		10	1056	503	**822,60**	11	1203	555	**942,30**	11	1082	811	559	**1237,40**
		15	1609	770	**890,90**	16	1754	817	**1049,70**	16	1628	1221	841	**1366,50**
	220	---	---	---	---	06	1525	724	**1144,60**	06	1239	929	640	**1578,60**
		10	1659	790	**1037,30**	11	1890	871	**1225,40**	11	1854	1391	958	**1682,50**
		15	2528	1210	**1180,70**	16	2757	1285	**1456,10**	16	2806	2105	1450	**1956,70**
055	060	---	---	---	---	06	554	265	**597,50**	06	413	310	214	**806,00**
		10	660	322	**553,90**	11	718	336	**627,30**	11	611	458	316	**841,70**
		15	1001	492	**589,20**	16	1063	499	**678,60**	16	926	694	478	**903,60**
	080	---	---	---	---	06	739	354	**669,50**	06	524	393	271	**877,90**
		10	880	429	**616,40**	11	958	448	**705,80**	11	755	566	390	**920,10**
		15	1335	657	**661,40**	16	1418	666	**773,30**	16	1139	854	588	**998,60**
	100	---	---	---	---	06	924	443	**772,70**	06	716	537	370	**1056,30**
		10	1100	536	**713,70**	11	1197	560	**816,50**	11	1078	809	557	**1111,70**
		15	1669	821	**772,70**	16	1772	832	**904,50**	16	1639	1229	847	**1221,40**
	120	---	---	---	---	06	1109	531	**897,50**	06	827	621	427	**1181,30**
		10	1320	643	**833,60**	11	1436	672	**946,70**	11	1222	916	631	**1241,80**
		15	2003	985	**900,90**	16	2126	998	**1047,90**	16	1852	1389	957	**1364,80**
	140	---	---	---	---	06	1294	620	**1004,60**	06	938	704	485	**1288,50**
		10	1540	751	**936,80**	11	1676	784	**1059,90**	11	1366	1024	706	**1355,00**
		15	2337	1150	**1012,80**	16	2481	1165	**1175,00**	16	2065	1548	1067	**1491,90**
	180	---	---	---	---	06	1663	797	**1126,50**	06	1322	991	683	**1560,60**
		10	1980	965	**1039,50**	11	2155	1008	**1195,00**	11	2013	1510	1040	**1652,30**
		15	3004	1478	**1138,30**	16	3190	1498	**1347,70**	16	3066	2300	1584	**1848,20**
	220	---	---	---	---	06	2033	974	**1308,60**	06	1544	1158	798	**1742,80**
		10	2420	1179	**1199,70**	11	2633	1232	**1391,30**	11	2300	1725	1188	**1848,40**
		15	3672	1806	**1344,00**	16	3898	1830	**1622,70**	16	3491	2618	1804	**2123,30**
080	060	---	---	---	---	06	645	312	**638,00**	06	468	351	242	**846,50**
		10	778	388	**597,90**	11	845	401	**671,40**	11	687	515	355	**885,70**
		15	1165	588	**640,00**	16	1288	609	**729,60**	16	1061	796	548	**954,80**
	080	---	---	---	---	06	860	416	**726,20**	06	597	448	308	**934,50**
		10	1037	517	**677,70**	11	1127	535	**767,60**	11	856	642	442	**981,80**
		15	1553	784	**733,20**	16	1718	813	**845,50**	16	1319	989	681	**1070,60**

PRECIOS CATEGORÍA 2 VÉASE: WWW.JAGA.INFO

Otras dimensiones: ver www.jaga.info
Emisión según EN442, calculada con DBE en modo Confort con temperatura de estancia de 20°C.
El Twin proporciona una mayor potencia y/o mayor temperatura de salida de aire.

PLAY

SUMINISTRO ESTÁNDAR

- intercambiador de calor Low-H2O con soportes pre-montados
- carcasa de una pieza, completamente montada, formada por paneles de DM lacado, con anillos separadores de aluminio en color natural
- preparado para conexión a la izquierda o a la derecha hacia pared o suelo
- rejilla antiobjetos
- purgador 1/8" y tapón de vaciado 1/2"
- **El sistema DBE incluye mando, unidad de control y fuente de alimentación 12 VDC. Embalados separados del radiador**

OPCIONES

- control integrado y juego de conexión: ver pág. 92-93

DBE 55/45 38/33 · LOW CONSUMPTION LOW H_2O · GARANTÍA INTERCAMBIADOR 30 AÑOS · HENRY VAN DE VELDE LABEL 2009

¡CREE SUS PROPIOS COLORES O CREE SU PROPIO DISEÑO!
PARA MÁS INFORMACIÓN: T 902 002 456

CATEGORÍA 1

WHI Play White

CATEGORÍA 2

BLA Play Black

PIA Play Piano

BOY Play4Boy

GIR Play4Girl

DIMENSIONES *(en cm)*

TIPO 10/11

TIPO 15/16

TIPO 20/21

TIPO 11/16/21

TIPO 10/15/20

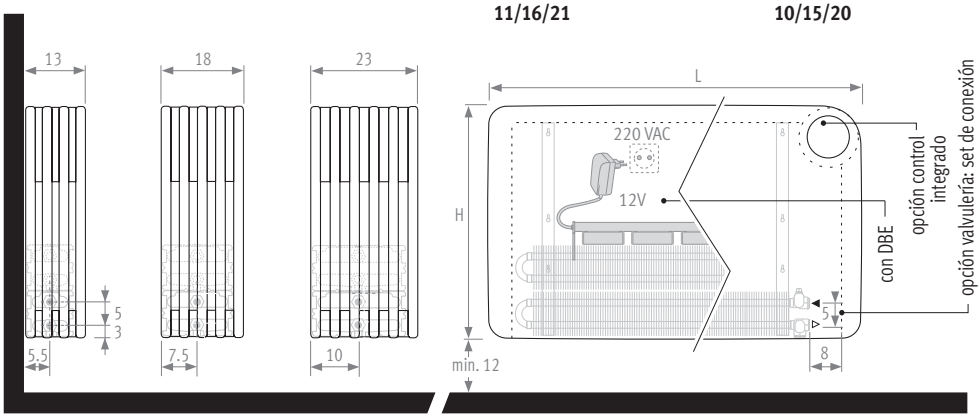

código *altura* *longitud* *tipo* *color* *conexión*

CÓDIGO PEDIDO: PLAW. 035 060 10. XXX /R

indicar código de color

*derecha (**R**) o izquierda (**L**)*

		ESTÁNDAR				TWIN				CON DBE *añadir /DBE al código de pedido*				
H	L	Tipo	watios 75/65	watios 55/45	€ cat. 1	Tipo	watios 75/65	watios 55/45	€ cat. 1	Tipo	watios 55/45	watios 45/40	watios 38/33	€ cat. 1
035	060	10	529	262	**462,80**	11	583	279	**532,70**	---	---	---	---	**---**
		15	805	400	**540,20**	16	870	413	**623,80**	---	---	---	---	**---**
		20	1104	551	**611,60**	21	1217	573	**687,20**	---	---	---	---	**---**
	080	10	705	349	**512,30**	11	777	372	**596,70**	11	646	485	334	**810,90**
		15	1074	533	**594,80**	16	1160	551	**699,60**	16	984	738	508	**924,70**
		20	1472	735	**679,80**	21	1622	763	**776,20**	21	1261	946	652	**1001,30**
	100	10	881	436	**550,70**	11	971	465	**644,60**	11	763	572	394	**858,90**
		15	1342	667	**644,40**	16	1450	688	**764,20**	16	1158	869	598	**989,30**
		20	1840	919	**739,20**	21	2028	954	**850,20**	21	1505	1129	777	**1075,30**
	120	10	1057	523	**591,00**	11	1165	558	**699,10**	11	1059	794	547	**994,40**
		15	1610	800	**697,20**	16	1740	826	**836,10**	16	1620	1215	837	**1153,00**
		20	2208	1102	**804,30**	21	2434	1145	**935,90**	21	2036	1527	1052	**1252,90**
050	060	10	591	290	**500,50**	11	685	327	**570,50**	---	---	---	---	**---**
		15	925	456	**578,70**	16	1040	493	**662,20**	---	---	---	---	**---**
		20	1284	637	**657,20**	21	1461	689	**732,90**	---	---	---	---	**---**
	080	10	788	386	**551,90**	11	913	436	**636,30**	11	728	546	376	**850,50**
		15	1234	609	**641,90**	16	1386	657	**746,60**	16	1120	840	578	**971,70**
		20	1712	849	**733,60**	21	1948	919	**830,10**	21	1457	1093	753	**1055,30**
	100	10	985	483	**594,10**	11	1141	544	**688,10**	11	865	648	447	**902,30**
		15	1542	760	**695,20**	16	1733	822	**815,00**	16	1328	996	686	**1040,10**
		20	2140	1062	**796,80**	21	2435	1149	**907,80**	21	1749	1312	904	**1133,00**
	120	10	1182	579	**637,80**	11	1369	653	**745,90**	11	1181	886	610	**1041,10**
		15	1850	912	**751,00**	16	2080	987	**890,00**	16	1824	1368	942	**1206,90**
		20	2568	1274	**865,30**	21	2922	1378	**996,90**	21	2329	1747	1203	**1313,90**
065	060	10	653	317	**547,40**	11	778	369	**617,20**	---	---	---	---	**---**
		15	1040	509	**632,00**	16	1187	562	**715,70**	---	---	---	---	**---**
		20	1454	717	**717,30**	21	1663	786	**793,00**	---	---	---	---	**---**
	080	10	870	423	**595,70**	11	1037	492	**680,10**	11	802	602	414	**894,30**
		15	1386	679	**692,10**	16	1582	750	**796,80**	16	1237	928	639	**1022,00**
		20	1938	956	**790,90**	21	2218	1049	**887,30**	21	1619	1214	836	**1112,40**
	100	10	1088	529	**637,10**	11	1296	615	**731,00**	11	958	718	495	**945,20**
		15	1733	849	**744,70**	16	1978	937	**864,40**	16	1475	1106	762	**1089,50**
		20	2423	1195	**853,20**	21	2772	1311	**964,20**	21	1951	1463	1008	**1189,30**
	120	10	1306	635	**684,00**	11	1555	738	**792,10**	11	1293	970	668	**1087,30**
		15	2080	1018	**803,90**	16	2374	1125	**942,80**	16	2000	1500	1034	**1259,80**
		20	2908	1434	**924,90**	21	3326	1573	**1056,50**	21	2572	1929	1329	**1373,40**

PRECIOS CATEGORÍA 2 VÉASE: WWW.JAGA.INFO

Emisión según EN442, calculada con DBE en modo Confort con temperatura de estancia de 20°C.
El Twin proporciona una mayor potencia y/o mayor temperatura de salida de aire.

PANEL PLUS HORIZONTAL

SUMINISTRO ESTÁNDAR

- conexión inferior 18
- color 333 blanco tráfico o 001 gris metálico arena
- fijación a pared (tipo 11 con fijación estándar y extendida para conexión pared)
- purgador y tapón de vaciado cromados 1/2"
- rejilla especialmente adaptada

CONEXIÓN

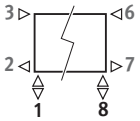

- conexión estándar de 18
- conexión lateral especificar: código 32 o 67
- cruzado: código 37 o 62
- único punto de conexión: código 11 (izquierda) o 88 (derecha). Ver www.jaga.info

OPCIONES

- juegos de conexión 31, 32, 33, 34, 35, 36, 37, 38, 87, 88: ver página 96 y 98

EN EURONORM 442

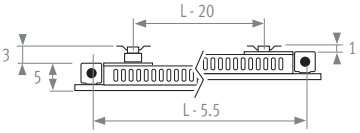

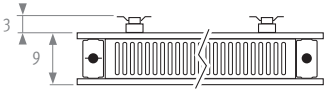

DIMENSIONES *(en cm)*

TIPO 11

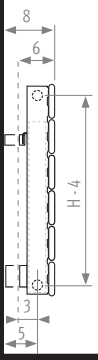

TIPO 22

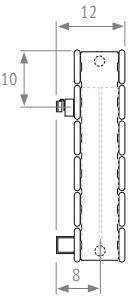

TIPO 34

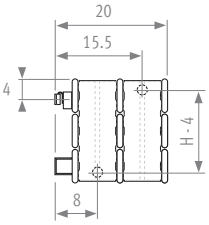

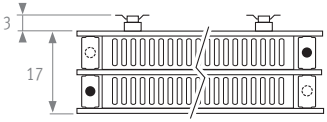

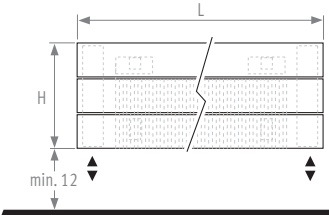

código	altura	longitud	tipo	color	conexión
CÓDIGO PEDIDO: PPHW.	037	060	11.	XXX	/18/GR

indicar código de color

		TIPO 11			
H	L	watios 75/65	watios 55/45	€ color est.	€ otro
037	060	380	201	**311,40**	**373,70**
	080	507	268	**356,00**	**427,10**
	100	633	335	**400,30**	**480,30**
	120	760	402	**444,80**	**533,90**
	140	887	469	**488,30**	**585,90**
	160	1013	535	**532,80**	**639,40**
	200	1267	670	**620,80**	**744,90**
	240	1520	803	**708,60**	**850,30**
	280	1774	938	**795,90**	**955,10**
050	060	468	247	**389,70**	**467,50**
	080	624	330	**446,80**	**536,20**
	100	780	412	**502,80**	**603,40**
	120	936	495	**560,80**	**673,10**
	140	1091	577	**617,70**	**741,30**
	160	1247	659	**676,00**	**811,30**
	200	1559	824	**790,70**	**948,80**
	240	1871	989	**906,60**	**1087,80**
	280	2183	1154	**1021,80**	**1226,20**
062	060	551	291	**468,70**	**562,40**
	080	735	389	**535,80**	**643,00**
	100	919	486	**605,40**	**726,50**
	120	1102	583	**677,70**	**813,20**
	140	1286	680	**748,00**	**897,60**
	160	1470	777	**820,60**	**984,70**
	200	1837	971	**963,40**	**1156,00**
	240	2205	1166	**1105,10**	**1326,10**
	280	2572	1360	**1248,30**	**1498,10**
075	060	632	334	**529,90**	**635,90**
	080	842	445	**603,30**	**724,00**
	100	1053	556	**678,10**	**813,70**
	120	1263	667	**756,70**	**908,20**
	140	1474	779	**835,40**	**1002,50**
	160	1684	890	**915,00**	**1098,00**
	200	2105	1112	**1073,00**	**1287,60**
	240	2526	1335	**1231,20**	**1477,40**
	280	2948	1558	**1387,60**	**1665,10**

		TIPO 22			
H	L	watios 75/65	watios 55/45	€ color est.	€ otro
037	060	659	331	**609,10**	**730,90**
	080	879	441	**690,50**	**828,60**
	100	1098	551	**772,60**	**927,10**
	120	1318	662	**853,90**	**1024,70**
	140	1538	772	**934,20**	**1121,10**
	160	1757	882	**1016,60**	**1220,00**
	200	2197	1103	**1178,30**	**1414,00**
	240	2636	1323	**1339,90**	**1607,80**
	280	3075	1544	**1500,10**	**1800,30**
050	060	819	411	**768,20**	**921,80**
	080	1092	548	**875,70**	**1050,80**
	100	1365	685	**981,10**	**1177,30**
	120	1638	822	**1090,40**	**1308,60**
	140	1911	959	**1198,60**	**1438,40**
	160	2185	1097	**1307,90**	**1569,50**
	200	2731	1371	**1525,40**	**1830,50**
	240	3277	1645	**1743,70**	**2092,40**
	280	3823	1919	**1960,40**	**2352,50**
062	060	961	482	**930,10**	**1116,10**
	080	1281	643	**1058,30**	**1270,00**
	100	1601	804	**1190,60**	**1428,70**
	120	1922	965	**1329,50**	**1595,50**
	140	2242	1126	**1464,80**	**1757,70**
	160	2562	1286	**1603,70**	**1924,40**
	200	3203	1608	**1877,00**	**2252,30**
	240	3843	1929	**2149,20**	**2579,00**
	280	4484	2251	**2423,60**	**2908,50**
075	060	1086	545	**1054,10**	**1264,90**
	080	1448	727	**1195,70**	**1434,80**
	100	1810	909	**1339,20**	**1607,10**
	120	2172	1091	**1491,50**	**1789,90**
	140	2534	1273	**1642,70**	**1971,30**
	160	2896	1455	**1796,10**	**2155,40**
	200	3620	1818	**2100,80**	**2521,00**
	240	4344	2182	**2406,50**	**2887,80**
	280	5068	2546	**2707,60**	**3249,30**

Otras dimensiones: ver www.jaga.info
Emisión según EN442, calculada con temp. de estancia de 20°C.

TWINE LR

¡VÁLVULAS DE DISEÑO DE ACERO INOXIDABLE INCLUIDAS EN EL PRECIO!

SUMINISTRO ESTÁNDAR

- Twine con conexión LR abajo (Conexión izquierda o derecha)
- todos los códigos de color empezando por 1 (ligeramente estructurado), 2 (brillante), 3 (mate satinado) y 0 (colores especiales)
- colector de anillos de inyección niquelados, acabado en efecto acero inoxidable bruñido
- válvula termostática integrada en el colector, cabezal termostático de diseño y detentores en el mismo acabado que el colector, incluye los racores (añadir el tipo de racores en el código de pedido)
- juego de fijación a pared
- purgador oculto G 1/8" y tapón de vaciado G 1/2"

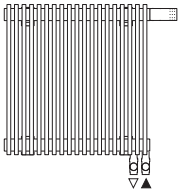

LW a la pared, izquierda.
RW a la pared, derecha.
LF al suelo, izquierda.
RF al suelo, derecha.

Atención:
Impulsión siempre en el lado exterior.

OPCIONES

- toalleros: ver página 102

TWINE PIANO

Tubos radiantes alternando negro 304 y blanco 333

Precio: como el radiador estándar
Código: indicar código de color PIA

DIMENSIONES *(en cm)*

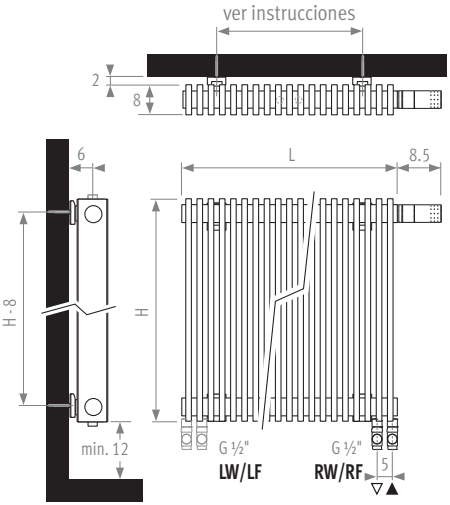

TWINE LR

CÓDIGO PEDIDO:

código	*altura*	*longitud*	*color*	*con.*	*colector*
TWIW.	050	045.	XXX	/XX	/012 /...

indicar código de color
código de racores de conexión M24: ver pág. 96

H	L	watios 75/65	watios 55/45	€
050	**045**	512	262	**1528,40**
	081	921	471	**2360,30**
	099	1125	575	**2776,10**
	117	1330	680	**3192,10**
	135	1535	785	**3608,00**
090	**045**	851	435	**1684,30**
	063	1191	609	**2158,30**
	081	1531	783	**2632,10**
	099	1871	957	**3106,10**
	117	2211	1131	**3580,10**

Otras dimensiones: ver www.jaga.info
Emisión según EN442, calculada con temp. de estancia de 20°C.

PINCH LR

SUMINISTRO ESTÁNDAR

- Pinch con conexión LR abajo (Conexión izquierda o derecha)
- todos los códigos de color empezando por 1 (ligeramente estructurado), 2 (brillante), 3 (mate satinado) y 0 (colores especiales)
- colector de anillos de inyección niquelados, acabado en efecto acero inoxidable bruñido
- válvula termostática integrada en el colector, cabezal termostático de diseño y detentores en el mismo acabado que el colector, incluye los racores (añadir el tipo de racores en el código de pedido)
- juego de fijación a pared
- purgador oculto G 1/8" y tapón de vaciado G 1/2"

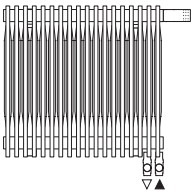

LW a la pared, izquierda.
RW a la pared, derecha.
LF al suelo, izquierda.
RF al suelo, derecha.

Atención:
Impulsión siempre en el lado exterior.

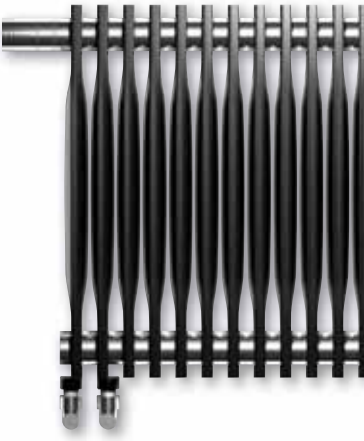

¡VÁLVULAS DE DISEÑO DE ACERO INOXIDABLE INCLUIDAS EN EL PRECIO!

CABEZAL TERMOSTÁTICO INTEGRADO

DIMENSIONES *(en cm)*

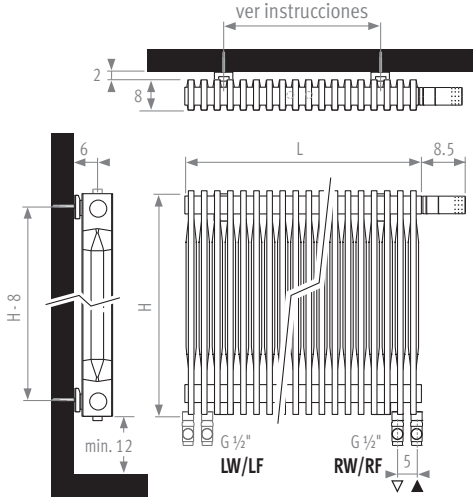

PINCH LR

CÓDIGO PEDIDO:

código	*altura*	*longitud*	*color*	*con.*	*colector*
PINW.	050	042.	XXX	/XX	/012 /...

indicar código de color
código de racores de conexión M24: ver pág. 96

H	L	watios 75/65	watios 55/45	€
050	042	433	226	**1343,90**
	084	866	451	**2145,50**
	105	1083	564	**2546,50**
	126	1300	677	**2946,80**
	147	1516	790	**3347,80**
090	042	706	366	**1443,50**
	063	1058	548	**1884,40**
	084	1411	731	**2325,10**
	105	1764	914	**2765,90**
	126	2117	1097	**3206,60**

Otras dimensiones: ver www.jaga.info
Emisión según EN442, calculada con temp. de estancia de 20°C.

BRIZA

NUEVO

CALEFACCIÓN + REFRIGERACIÓN

Briza es un emisor de climatización con doble identidad. Su funcionamiento híbrido proporcionará un confortable calor en invierno y refrescante frío en verano. Así mantiene el interior a la temperatura ideal durante todo el año.

ULTRA-FINO Y SILENCIOSO

La ingeniosa tecnología Low-H_2O, combina un silencioso sistema dinámico con un consumo eléctrico muy reducido. Briza es el más delgado y más potente de su clase. Es ideal para conectar a sistemas de baja temperatura como bombas de calor, sistemas de energía solar y calderas de condensación.

SUMINISTRO ESTÁNDAR

- completamente premontado
- color 133 blanco tráfico o 001 gris metálico arena
- conexión hidráulica izquierda / conexión eléctrica derecha

OPCIONES

- termostato incorporado y precableado para calefacción/refrigeración, 3 velocidades - 230 VAC
- termostatos, fuente de alimentación
- control para multiples estancias, válvula de dos vías y motor de 24 VDC o 230 VAC

Ver www.jaga.info

BRIZA CON CARCASA

Modelo de pared

CÓDIGO: BZMW

Modelo de techo

CÓDIGO: BZMC

BRIZA ESTÁ DISPONIBLE EN DOS TUBOS O CUATRO TUBOS

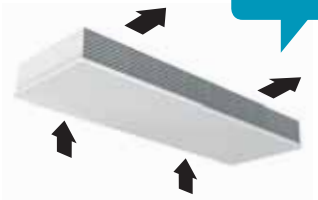

BRIZA EMPOTRADO

Empotrado en pared

CÓDIGO: BZBW

Empotrado en techo

CÓDIGO: BZBC

DIMENSIONES *(en cm)*

BRIZA EMPOTRADO BZBW/BZBC

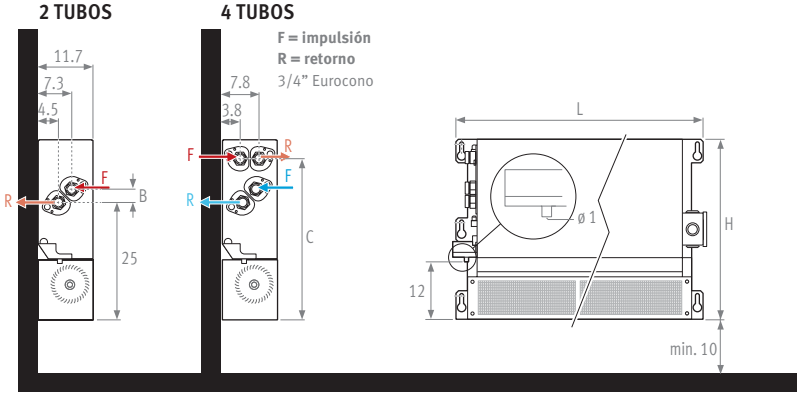

	H 38	H 52
H	38.0	52.0
B	2.8	3.5
C	34.0	48.0

BRIZA CON CARCASA BZMW/BZMC

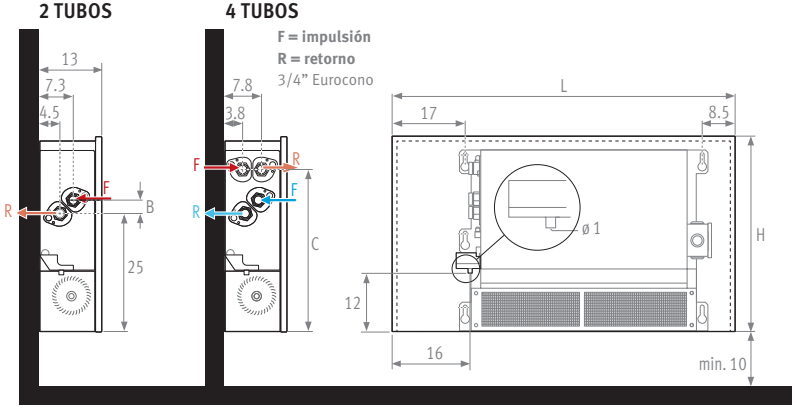

	H 41	H 55
H	40.5	55.0
B	2.8	3.5
C	34.0	48.0

BRIZA conexión con válvula (opcional)

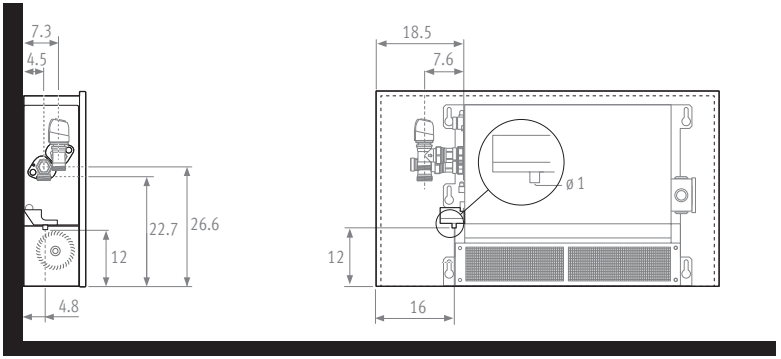

BRIZA

BRIZA 2 TUBOS Calefacción / refrigeración - velocidad med.

		CALEFACCIÓN			REFRIGERACIÓN		INFORMACIÓN TÉCNICA		PARED	TECHO
		watios	watios	watios	watios	watios	dB(A)	watios	€	€
		75/65	55/45	45/40	total 7/12°C*	sensible 7/12°C*	pres. sonora veloc. med.	max. potencia absorbida	color est.	color est.
H	L	EMPOTRADO							BZBW.HHH LLL /20	BZBC.HHH LLL /20
038	052	1421	852	639	390	273	32.1	17	536,00	536,00
	072	2247	1350	1013	622	476	33.0	18	583,00	583,00
	102	3655	2190	1643	971	732	34.2	24	725,00	725,00
	122	4611	2760	2070	1223	911	35.3	26	777,00	777,00
052	052	2269	1361	1021	602	451	32.1	15	693,00	693,00
	072	3757	2254	1691	997	746	33.0	16	777,00	777,00
	102	5988	3593	2695	1588	1190	34.2	22	966,00	966,00
	122	7476	4486	3364	1983	1485	35.3	23	1055,30	1055,30
H	L	CON CARCASA							BZMW.HHH LLL .XXX/20	BZMC.HHH LLL .XXX/20
041	075	1292	775	581	354	245	32.1	17	625,00	625,00
	095	2047	1229	921	564	472	33.0	18	683,00	683,00
	125	3321	1993	1495	882	664	34.2	24	848,00	848,00
	145	4186	2512	1884	1110	828	35.3	26	908,00	908,00
055	075	2161	1297	972	573	429	32.1	15	803,30	803,30
	095	3578	2147	1610	949	711	33.0	16	892,50	892,50
	125	5703	3422	2566	1513	1133	34.2	22	1107,80	1107,80
	145	7120	4272	3204	1889	1415	35.3	23	1207,60	1207,60

BRIZA 4 TUBOS Calefacción / refrigeración - velocidad med.

		CALEFACCIÓN			REFRIGERACIÓN		INFORMACIÓN TÉCNICA		PARED	TECHO
		watios	watios	watios	watios	watios	dB(A)	watios	€	€
		75/65	55/45	45/40	total 7/12°C*	sensible. 7/12°C*	pres. sonora veloc. med.	max. potencia absorbida	color est.	color est.
H	L	EMPOTRADO							BZBW.HHH LLL /4/20	BZBC.HHH LLL /4/20
038	052	1136	682	511	312	216	32.1	17	635,00	635,00
	072	1800	1080	810	496	376	33.0	18	698,00	698,00
	102	2920	1752	1314	776	480	34.2	24	887,00	887,00
	122	3680	2208	1656	976	728	35.3	26	961,00	961,00
052	052	895	537	403	451	338	32.1	15	766,50	766,50
	072	1418	851	638	747	560	33.0	16	866,30	866,30
	102	2300	1380	1035	1191	892	34.2	22	1065,80	1065,80
	122	2898	1739	1304	1487	1114	35.3	23	1176,00	1176,00
H	L	CON CARCASA							BZMW.HHH LLL .XXX/4/20	BZMC.HHH LLL .XXX /4/20
041	075	1033	620	465	283	196	32.1	17	725,00	725,00
	095	1638	983	737	451	342	33.0	18	798,00	798,00
	125	2657	1594	1196	706	531	34.2	24	1011,00	1011,00
	145	3348	2009	1507	888	662	35.3	26	1092,00	1092,00
055	075	852	511	383	430	322	32.1	15	876,80	876,80
	095	1350	810	608	712	533	33.0	16	981,80	981,80
	125	2190	1314	986	1135	850	34.2	22	1207,60	1207,60
	145	2760	1656	1242	1416	1061	35.3	23	1328,30	1328,30

Calefacción: emisiones según EN442 a 20°C de temperatura ambiente. Refrigeración 7/12°C - 25°C B.S. - 50% H.R.*
Otros colores, emisiones en posición mínima y máxima, datos técnicos y factores de corrección: ver www.jaga.info

TERMOSTATO CALEFACCIÓN/REFRIGERACIÓN

H 12.8 x L 9.3 x P 2.9

- 1 termostato por estancia
- cambio calefacción/refrigeración automático o manual
- pantalla LCD retroiluminada
- fuente de alimentación de 24 VDC
- regulación de velocidad 0..10 VDC
- control de válvulas 0..10 VDC
- limitación mínima y máxima del valor deseado

CÓDIGO		€
CT1.110	Termostato de ambiente	**125,00**
CT1.203	Sonda + abrazadera cambio automático	**12,95**

TERMOSTATO INCORPORADO Y PRECABLEADO PARA CALEFAC./REFRIG., 3 VELOCIDADES - 230 VAC, PARA EL MODELO 2-TUBOS DE PARED CON CARCASA

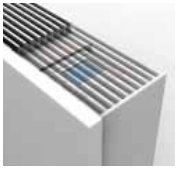

- para el modelo 2-tubos con carcasa de pared
- pantalla LCD, 8 programas diarios
- cambio calefacción/refrigeración automático o manual
- on/off o 3 posiciones de control
- selección de velocidad: automático o manual
- modos de funcionamiento: confort, ahorro de energía y protección contra las heladas
- totalmente premontado, incluyendo válvula de dos vías y alimentación 230VDC
- pre-instalación de suministro de energía 230VAC a 24VDC para los activadores
- añadir racores de compresión M24: ver pág. 99

CÓDIGO	sobrecoste €
/T	**504,00**

Ejemplo de pedido
BZMW.041 075.XXX/20**/T**

SET DE CONEXIÓN - 24 VDC (0..10 VDC)

- 24 VDC actuador motorizado proporcional 0..10V
- válvula Eurocono 3/4" x M24 90°
- detentor Eurocono 3/4" x M24 90°
- control 0..10 V
- añadir racores de compresión M24: ver pág. 99

CÓDIGO	€
8727.020	**152,80**

ALIMENTACIÓN - 24 VDC

- carril-DIN o montaje en pared
- seguridad: UL1310 Clase 2
- voltaje de salida entre 24 - 28 VDC
- voltaje de entrada 90 - 264 VAC
- conexión de tornillo
- LED pantalla - verde = encendido
  rojo = DC baja tensión/cortocircuito

CÓDIGO	watios	H x L x D	€
7990.050	31	9.1 x 5.3 x 5.5	**85,45**
7990.051	60	9.1 x 7.1 x 5.5	**109,30**
7990.052	100	9.1 x 8.9 x 5.5	**133,00**
7990.053	240	12. x 8.3 x 11.6	**147,30**

potencia requerida = suma de los consumos de las unidades

CONEXIÓN ELÉCTRICA

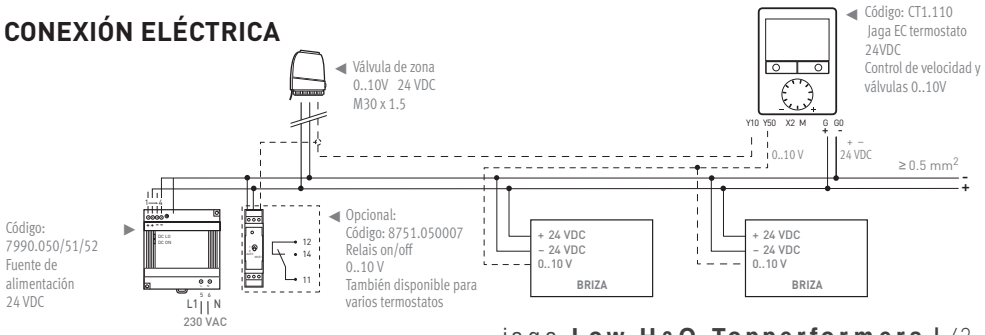

EMPOTRADO EN PARED

SUMINISTRO ESTÁNDAR

- intercambiador Low-H2O con soportes de pared y kit de fijación
- panel separador (no apto como carcasa definitiva)
- purgador 1/8" y tapón de vaciado 1/2"
- **suministro con DBE: Sistema DBE incl. mando, unidad de control y alimentación 12 VDC. Embalado por separado (añadir /DBE al código de pedido)**

OPCIONES

- juegos de conexión 11, 12, 14, 15, 16, 25, 26: ver páginas 90-91 y 95

DIMENSIONES *(en cm)*

TIPO 10/11 **TIPO 15/16** **TIPO 20/21** **TIPO 10/15/20** **TIPO 11/16/21**

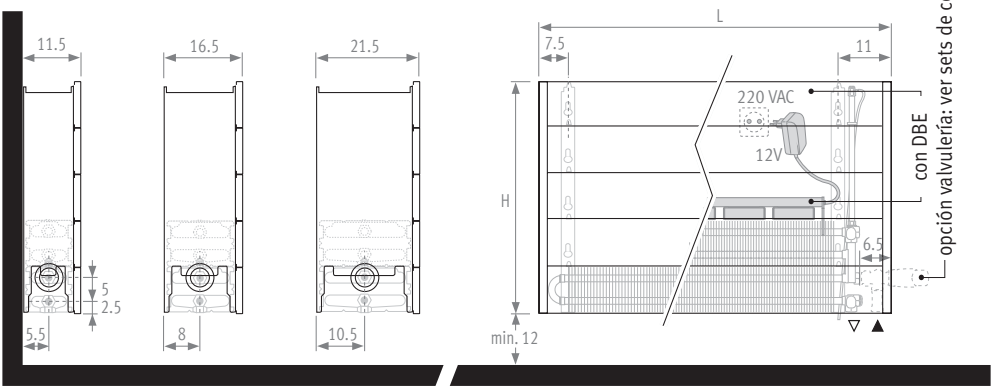

		código	*altura*	*longitud*	*tipo*
CÓDIGO PEDIDO:	BIWW.	020	080	10	

		ESTÁNDAR				TWIN				CON DBE					*añadir /DBE al código de pedido*
H	L	Tipo	watios 75/65	watios 55/45	€	Tipo	watios 75/65	watios 55/45	€	Tipo	watios 55/45	watios 45/40	watios 38/33	€	
020	080	10	524	255	109,00	---	---	---	---	10	404	303	209	332,30	
		15	872	425	138,20	---	---	---	---	15	673	505	348	372,30	
		20	1226	597	168,60	---	---	---	---	20	886	664	458	402,70	
	120	10	786	382	145,00	---	---	---	---	10	652	489	337	449,30	
		15	1308	637	188,20	---	---	---	---	15	1085	814	560	514,10	
		20	1838	895	233,20	---	---	---	---	20	1403	1052	725	559,10	
030	060	10	496	242	92,95	11	673	323	175,50	11	584	438	302	398,80	
		15	815	399	114,20	16	888	422	212,40	16	821	616	424	446,50	
		20	1144	561	135,80	21	1169	552	226,60	21	989	742	511	460,70	
	100	10	826	403	138,80	11	1121	537	250,60	11	1033	774	534	554,90	
		15	1359	666	175,40	16	1480	703	316,10	16	1464	1098	756	642,00	
		20	1906	934	214,20	21	1948	920	346,70	21	1745	1309	901	672,60	
	120	10	991	484	155,70	11	1345	645	277,80	11	1167	875	603	582,10	
		15	1631	799	198,90	16	1776	844	354,80	16	1642	1231	848	680,70	
		20	2287	1121	243,80	21	2338	1105	391,70	21	1979	1484	1022	717,60	
	160	10	1322	646	207,80	11	1794	860	363,10	11	1796	1347	928	829,40	
		15	2174	1066	269,80	16	2368	1126	473,30	16	2573	1930	1329	982,80	
		20	3050	1495	353,60	21	3117	1473	560,60	21	3022	2267	1561	1070,10	
040	060	10	578	284	99,25	11	758	363	182,10	11	635	476	328	405,40	
		15	941	464	122,10	16	1020	484	221,10	16	900	675	465	455,20	
		20	1318	650	143,70	21	1364	641	235,00	21	1106	830	572	469,10	
	100	10	963	472	148,20	11	1264	606	260,20	11	1118	839	578	564,50	
		15	1568	773	186,40	16	1700	806	327,90	16	1596	1197	825	653,80	
		20	2196	1083	225,10	21	2274	1069	358,20	21	1940	1455	1003	684,10	
	120	10	1156	567	166,40	11	1517	727	288,80	11	1270	953	656	593,10	
		15	1882	928	211,30	16	2040	968	367,80	16	1800	1350	930	693,70	
		20	2635	1299	256,10	21	2729	1283	404,60	21	2213	1660	1144	730,50	
	160	10	1541	756	222,60	11	2022	969	378,10	11	1933	1450	999	844,40	
		15	2509	1237	287,10	16	2720	1290	491,30	16	2784	2088	1438	1000,80	
		20	3514	1733	370,70	21	3638	1711	578,30	21	3335	2501	1723	1087,80	
050	060	10	646	318	105,50	11	832	399	188,70	11	679	509	351	412,00	
		15	1040	516	129,20	16	1139	539	228,50	16	971	729	502	462,60	
		20	1455	722	151,90	21	1549	725	243,40	21	1217	913	629	477,50	
	100	10	1076	530	157,40	11	1386	665	269,90	11	1192	894	616	574,20	
		15	1734	860	196,50	16	1898	898	338,30	16	1715	1286	886	664,20	
		20	2425	1203	236,40	21	2582	1209	369,60	21	2125	1594	1098	695,50	
	120	10	1291	636	177,00	11	1663	798	299,90	11	1358	1018	702	604,20	
		15	2081	1032	222,70	16	2278	1078	379,70	16	1943	1457	1004	705,60	
		20	2910	1443	268,70	21	3098	1451	417,30	21	2435	1826	1258	743,20	

Otras dimensiones: ver www.jaga.info
Emisión según EN442, calculada con DBE en modo Confort con temperatura de estancia de 20°C.
El Twin proporciona una mayor potencia y/o mayor temperatura de salida de aire.

MINI DE PIE

SUMINISTRO ESTÁNDAR

- intercambiador de calor Low-H_2O
- carcasa de una pieza con pies fijos en el mismo color que el radiador
- purgador 1/8" y tapón de vaciado 1/2"
- color 133 blanco tráfico o 001 gris metálico arena
- disponible para conexión izquierda o derecha, al suelo (H8 con conexiones opuestas)

OPCIONES

- juegos de conexión 12, 14, 26: ver páginas 90-91

DIMENSIONES *(en cm)*

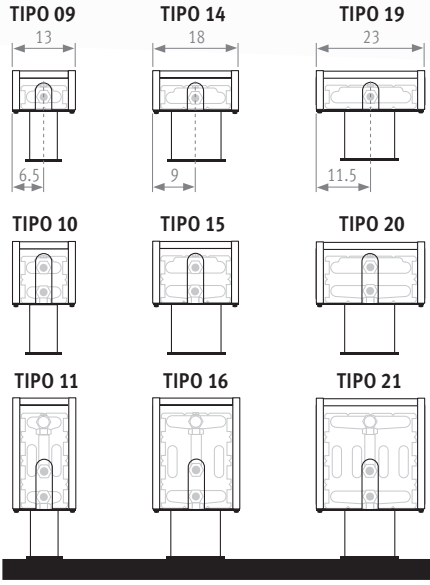

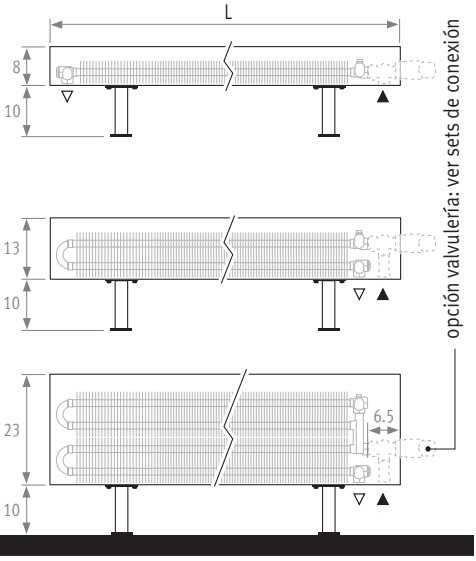

	ALTURA 008				ALTURA 013				ALTURA 023			
L	Tipo	watios 75/65	watios 55/45	€ color est.	Tipo	watios 75/65	watios 55/45	€ color est.	Tipo	watios 75/65	watios 55/45	€ color est.
080	09	340	165	178,70	10	404	196	211,10	11	802	384	324,20
	14	555	269	211,60	15	678	329	252,20	16	1046	498	389,20
	19	762	369	238,00	20	956	464	286,40	21	1361	645	415,30
090	09	383	186	184,60	10	455	220	218,20	11	902	432	335,60
	14	625	303	220,00	15	762	370	262,70	16	1177	560	407,30
	19	858	416	248,60	20	1076	522	299,90	21	1531	725	435,60
100	09	425	206	194,70	10	505	245	231,50	11	1002	480	357,90
	14	694	336	233,20	15	847	411	279,80	16	1308	623	436,70
	19	953	462	266,20	20	1195	580	322,90	21	1701	806	471,30
120	09	510	247	213,70	10	606	294	254,80	11	1202	576	393,40
	14	833	404	257,50	15	1016	493	310,50	16	1570	747	484,20
	19	1144	554	296,30	20	1434	696	360,80	21	2041	967	526,50
140	09	595	288	231,70	10	707	342	276,90	11	1403	672	429,70
	14	972	471	281,30	15	1186	575	339,70	16	1831	872	532,90
	19	1334	647	339,20	20	1673	812	415,80	21	2381	1128	612,00
160	09	680	330	275,80	10	808	391	330,20	11	1603	768	509,80
	14	1110	538	335,10	15	1355	657	405,90	16	2093	996	635,30
	19	1525	739	404,00	20	1912	928	496,20	21	2722	1289	728,90
180	09	765	371	315,00	10	909	440	374,10	11	1804	864	568,90
	14	1249	605	379,40	15	1525	740	457,20	16	2354	1121	707,60
	19	1715	831	455,30	20	2151	1044	556,30	21	3062	1450	810,30
200	09	850	412	341,10	10	1010	489	405,80	11	2004	960	615,30
	14	1388	673	426,30	15	1694	822	515,80	16	2616	1245	801,40
	19	1906	924	493,10	20	2390	1159	603,20	21	3402	1611	877,30
220	09	935	453	398,70	10	1111	538	474,70	11	2204	1056	713,50
	14	1527	740	495,90	15	1863	904	601,00	16	2878	1370	928,50
	19	2097	1016	574,80	20	2629	1275	704,30	21	3742	1772	1019,30
240	09	1020	494	424,00	10	1212	587	505,60	11	2405	1152	760,00
	14	1666	807	527,60	15	2033	986	640,20	16	3139	1494	989,20
	19	2287	1108	613,60	20	2868	1391	752,30	21	4082	1933	1089,40
260	09	1105	536	448,70	10	1313	636	535,70	11	2605	1248	806,40
	14	1804	874	559,00	15	2202	1068	678,60	16	3401	1619	1050,10
	19	2478	1201	651,10	20	3107	1507	799,10	21	4423	2095	1158,00
280	09	1190	577	472,50	10	1414	685	564,30	11	2806	1344	850,40
	14	1943	942	588,70	15	2372	1151	715,30	16	3662	1743	1108,10
	19	2668	1293	687,60	20	3346	1623	844,10	21	4763	2256	1225,00
300	09	1275	618	497,90	10	1515	734	592,50	11	3006	1440	894,80
	14	2082	1009	622,80	15	2541	1233	751,50	16	3924	1868	1165,90
	19	2859	1386	732,40	20	3585	1739	889,80	21	5103	2417	1292,30

Otras dimensiones o colores: ver www.jaga.info
Emisión según EN442, calculada con temp. de estancia de 20°C.
Tipos 10, 15 y 20 tienen intercambiador simple, 11, 16 y 21 doble (Twin).

MINI DE PIE **DBE**

KIT DE CONEXIÓN
INCLUIDO EN EL PRECIO

SUMINISTRO ESTÁNDAR

- carcasa completamente premontada, incluyendo pies cubretuberías
- rejilla extraíble
- intercambiador de calor Low-H2O Twin
- color 133 blanco tráfico o 001 gris metálico arena
- válvula termostática Jaga, tubo de extensión y racores. Conexiones de 1/2" en el pie, a la izquierda o a la derecha. Indicar los códigos de los racores en el código de pedido (ver pág. 101)
- purgador recto 1/8"
- el sistema DBE incluye mando, unidad de control y fuente de alimentación 12 VDC.
  Se entrega premontado

DBE Dynamic Boost Effect
55/45 38/33 TOP PERFORMERS LOW-H2O
GARANTÍA 30 AÑOS INTERCAMBIADOR

DIMENSIONES *(en cm)*

TIPO 11 **TIPO 16**

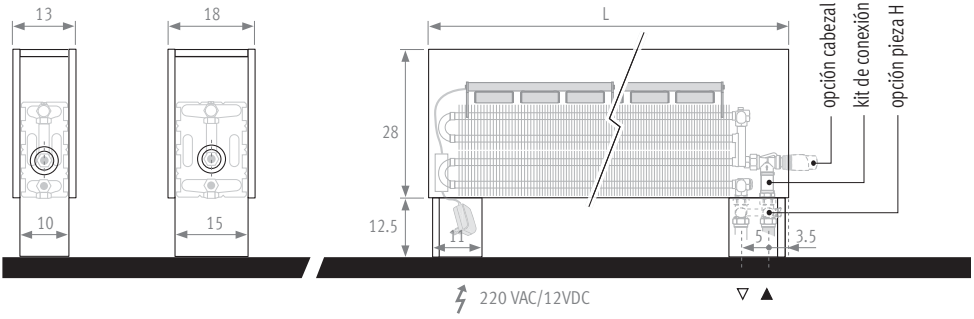

	código	altura	longitud	tipo	color	racores
CÓDIGO PEDIDO:	MINF.	028	081	11.	XXX/DS/DBE	/ ...

indicar código de color

Para pedir racores 1/2": ver pág. 99

MINI DE PIE DBE

H	L	Tipo	watios 55/45	watios 45/35	watios 38/33	€ color est.	€ otro
028	**081**	**11**	1171	703	527	**363**	**648,60**
		16	1626	976	732	**504**	**722,70**
	101	**11**	1013	760	524	**764,20**	**892,90**
		16	1436	1077	742	**867,60**	**1004,50**
	121	**11**	1144	858	591	**801,30**	**936,70**
		16	1608	1206	831	**917,00**	**1061,30**
	141	**11**	1455	1091	752	**921,70**	**1065,50**
		16	2068	1551	1068	**1060,10**	**1213,10**
	181	**11**	1896	1422	980	**1151,60**	**1333,40**
		16	2699	2025	1395	**1336,00**	**1527,50**
	241	**11**	2648	1986	1368	**1519,50**	**1750,40**
		16	3791	2844	1959	**1817,30**	**2059,70**

Otras colores: ver www.jaga.info

Emisión según EN442 en modo confort, calculada con temp. de estancia de 20°C.

OPCIONES

CABEZALES TERMOSTÁTICOS

JW

DC

JC

CÓDIGO	color		€
5090.1125	blanco	**JW**	**22,45**
5090.1111	cromado	**DC**	**40,70**
5090.1119	plateado	**JC**	**31,05**

PIEZA H 180°

Pieza-H 1/2" 180° con 2 detentores integrados y by-pass de corte (mono-tubo/bitubo).

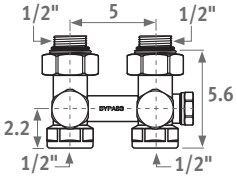

CÓDIGO	€
5090.112	**21,65**

LLAVE PRO

Herramienta para un rápido montaje de la llave y racores.

CÓDIGO	€
5090.1120	**5,62**

TEMPO DE PIE

SUMINISTRO ESTÁNDAR

- intercambiador de calor Low-H_2O
- carcasa completa
- soportes
- purgador 1/8" y tapón de vaciado 1/2"
- color 101 blanco
- pies ajustables en color gris neutro

OPCIONES

- juegos de conexión 12, 14, 26: ver páginas 90-91

DIMENSIONES *(en cm)*

TIPO 10

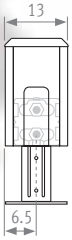

TIPO 15

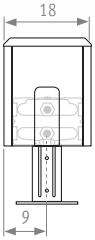

TIPO 20

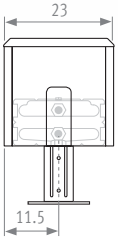

TIPO 10/11

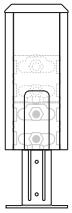

TIPO 15/16

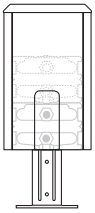

TIPO 20/21

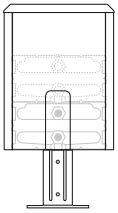

TIPO 10/11

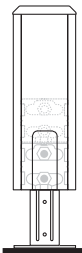

TIPO 15/16

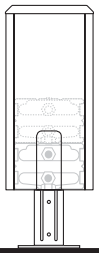

TIPO 20/21

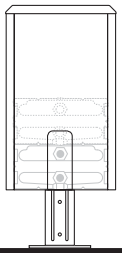

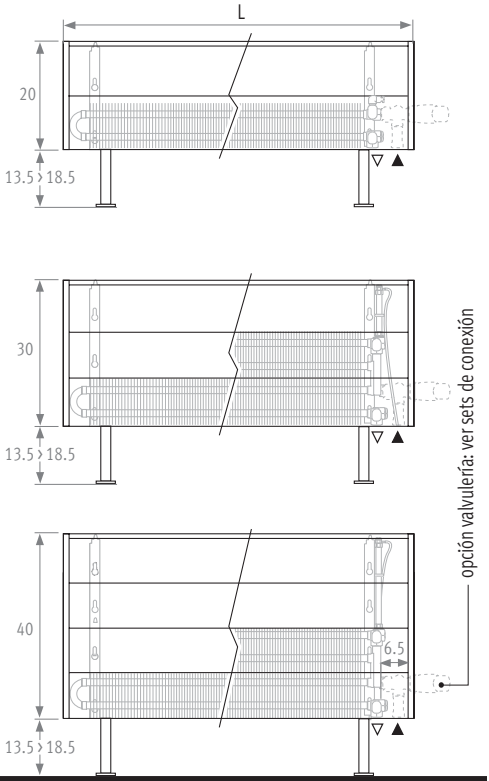

	código	*altura*	*longitud*	*tipo*	*color*
CÓDIGO PEDIDO:	TEMF.	020	070	10.	101

indicar código de color

	ALTURA 020				ALTURA 030				ALTURA 040			
L	Tipo	watios 75/65	watios 55/45	€	Tipo	watios 75/65	watios 55/45	€	Tipo	watios 75/65	watios 55/45	€
070	10	459	223	177,30	10	578	282	193,60	10	674	331	209,50
	15	763	372	208,60	15	951	466	224,90	15	1098	541	243,40
	20	1072	522	241,40	20	1334	654	257,60	20	1537	758	276,90
080	10	524	255	186,80	10	661	323	203,90	10	770	378	220,70
	15	872	425	221,80	15	1087	533	238,90	15	1254	618	258,20
	20	1226	597	257,90	20	1525	747	275,00	20	1757	866	295,30
090	10	590	287	197,30	10	743	363	216,20	10	867	425	234,60
	15	981	478	235,60	15	1223	599	254,50	15	1411	695	275,60
	20	1379	672	275,40	20	1715	841	294,20	20	1976	974	316,20
110	10	721	350	225,30	10	909	444	248,00	10	1059	520	270,20
	15	1199	584	273,50	15	1495	733	296,00	15	1725	850	320,80
	20	1685	821	321,60	20	2097	1028	344,00	20	2416	1191	369,70
120	10	786	382	234,50	10	991	484	257,80	10	1156	567	280,80
	15	1308	637	285,60	15	1631	799	308,90	15	1882	928	334,40
	20	1838	895	338,10	20	2287	1121	361,40	20	2635	1299	387,80
140	10	917	446	275,40	10	1156	565	303,90	10	1348	661	331,80
	15	1526	743	333,80	15	1903	933	362,30	15	2195	1082	393,60
	20	2145	1045	412,80	20	2668	1308	440,90	20	3074	1516	473,20
160	10	1048	509	312,40	10	1322	646	343,50	10	1541	756	374,00
	15	1744	850	384,50	15	2174	1066	415,60	15	2509	1237	449,70
	20	2451	1194	478,90	20	3050	1495	509,80	20	3514	1733	544,70
180	10	1179	573	335,40	10	1487	726	369,80	10	1733	850	403,90
	15	1962	956	415,60	15	2446	1199	450,00	15	2822	1391	487,40
	20	2758	1343	517,30	20	3431	1682	551,60	20	3953	1949	589,90
200	10	1310	637	362,00	10	1652	807	401,00	10	1926	945	439,30
	15	2180	1062	469,40	15	2718	1332	508,30	15	3136	1546	550,20
	20	3064	1493	560,40	20	3812	1868	599,00	20	4392	2166	641,80
220	10	1441	700	405,30	10	1817	887	446,80	10	2119	1040	487,90
	15	2398	1168	529,70	15	2990	1465	571,30	15	3450	1700	615,70
	20	3370	1642	636,70	20	4193	2055	678,00	20	4831	2382	723,60
240	10	1572	764	446,60	10	1982	968	492,20	10	2311	1134	537,50
	15	2616	1274	579,90	15	3262	1599	625,60	15	3763	1855	675,20
	20	3677	1791	695,60	20	4574	2242	741,00	20	5270	2599	791,40
260	10	1703	827	471,20	10	2148	1049	519,50	10	2504	1229	567,30
	15	2834	1381	613,50	15	3533	1732	661,80	15	4077	2009	714,00
	20	3983	1940	737,90	20	4956	2429	785,90	20	5710	2816	839,10
300	10	1965	955	525,30	10	2478	1210	580,40	10	2889	1417	635,30
	15	3270	1593	683,90	15	4077	1998	739,00	15	4704	2318	798,10
	20	4596	2239	825,60	20	5718	2802	880,50	20	6588	3249	940,50

Otras dimensiones: ver www.jaga.info
Emisión según EN442, calculada con temp. de estancia de 20°C.

LINEA PLUS DE PIE

SUMINISTRO ESTÁNDAR

- intercambiador de calor Low-H_2O
- carcasa completa
- soportes
- purgador 1/8" y tapón de vaciado 1/2"
- color 133 blanco tráfico o 001 gris metálico arena
- pies ajustables en color gris neutro

OPCIONES

- juegos de conexión 12, 14, 26: ver páginas 90-91

DIMENSIONES *(en cm)*

TIPO 10

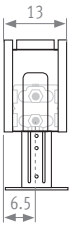

TIPO 15

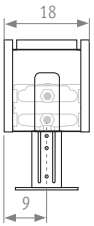

TIPO 20

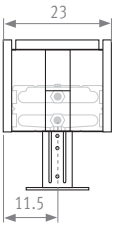

TIPO 10/11

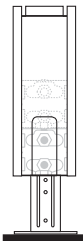

TIPO 15/16

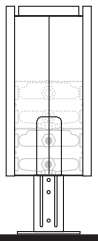

TIPO 20/21

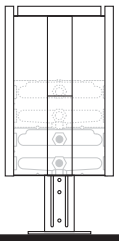

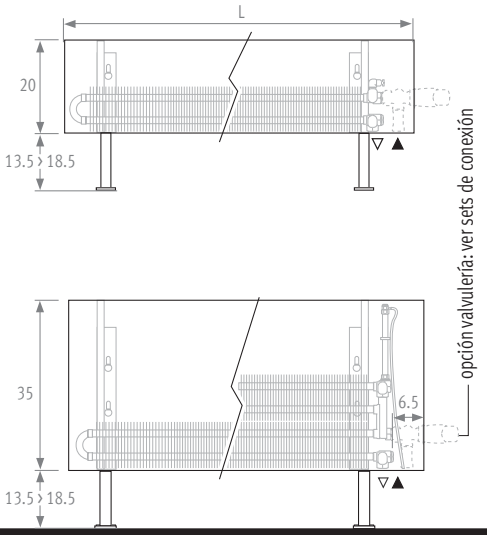

CÓDIGO PEDIDO:	*código* LINF.	*altura* 020	*longitud* 070	*tipo* 10.	*color* XXX
					indicar código de color

	ALTURA 020				ALTURA 035			
L	Tipo	watios 75/65	watios 55/45	€ color est.	Tipo	watios 75/65	watios 55/45	€ color est.
070	10	379	182	198,70	10	548	265	220,40
	15	676	327	237,50	15	942	461	260,40
080	10	433	208	212,00	10	626	303	235,40
	15	773	373	254,40	15	1077	527	279,00
090	10	487	234	222,90	10	705	341	250,00
	15	869	420	268,80	15	1211	593	297,20
110	10	595	286	247,90	10	861	417	277,50
	15	1063	514	302,50	15	1481	725	333,40
120	10	649	312	278,10	10	940	455	310,10
	15	1159	560	336,40	15	1615	791	369,40
140	10	757	364	300,20	10	1096	531	336,50
	15	1352	653	365,60	15	1884	922	403,10
160	10	866	416	353,60	10	1253	607	395,10
	15	1546	747	432,10	15	2154	1055	474,60
180	10	974	468	383,30	10	1409	683	429,00
	15	1739	840	468,90	15	2423	1186	516,10
200	10	1082	520	415,00	10	1566	759	464,40
	15	1932	933	527,60	15	2692	1318	578,10
220	10	1190	571	483,90	10	1723	835	537,70
	15	2125	1027	612,80	15	2961	1450	667,80
240	10	1298	623	531,80	10	1879	910	591,50
	15	2318	1120	670,10	15	3230	1581	730,80
260	10	1407	676	562,20	10	2036	986	625,20
	15	2512	1214	708,80	15	3500	1714	772,90
280	10	1515	728	590,60	10	2192	1062	657,50
	15	2705	1307	745,10	15	3769	1845	813,00

Otras dimensiones o colores: ver www.jaga.info
Emisión según EN442, calculada con temp. de estancia de 20ºC.

PANEL PLUS DE PIE

SUMINISTRO ESTÁNDAR

- conexión inferior 18
- color 333 blanco tráfico o 001 gris metálico arena
- pies estándar para instalación en suelo terminado
- purgador y tapón de vaciado cromados 1/2"
- rejilla especialmente adaptada

CONEXIÓN

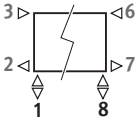

- conexión estándar 18 o 81
- conexión lateral especificar: código 32 o 67
- cruzado: código 37 o 62
- único punto de conexión: código 11 (izquierda) o 88 (derecha) ver www.jaga.info

OPCIONES

- juegos de conexión 31, 32, 33, 34, 35, 36, 37, 38, 87, 88: ver página 96 y 99

DIMENSIONES *(en cm)*

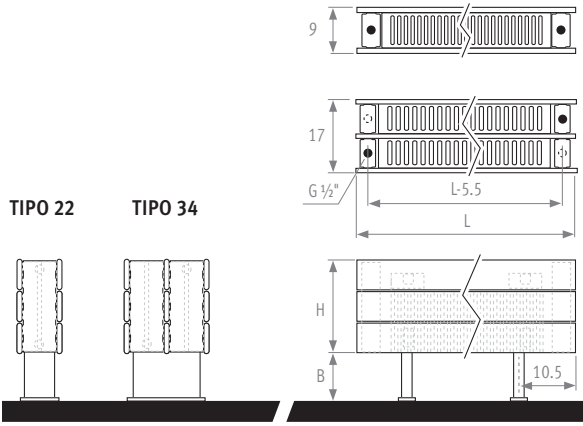

H	12	18	>18
B	7.5	10 › 13	12 › 17

	código	altura	longitud	tipo	color	conexión
CÓDIGO PEDIDO:	PPHF.	012	080	22.	XXX	/18
					indicar código de color	

		TIPO 22			
H	L	watios 75/65	watios 55/45	€ color est.	€ otro
012	080	363	196	**421,20**	**505,30**
	100	454	245	**462,50**	**555,10**
	120	545	294	**503,40**	**604,30**
	140	635	343	**544,30**	**653,30**
	160	726	392	**585,30**	**702,30**
	200	908	490	**666,90**	**800,30**
	240	1089	588	**774,30**	**929,20**
	280	1271	686	**856,20**	**1027,50**
018	080	501	252	**494,60**	**593,40**
	100	626	314	**542,60**	**651,20**
	120	751	377	**590,60**	**708,90**
	140	876	440	**639,70**	**767,60**
	160	1001	503	**690,40**	**828,60**
	200	1252	629	**785,50**	**942,70**
	240	1502	754	**904,70**	**1085,50**
	280	1752	880	**1002,90**	**1203,60**
024	060	477	239	**495,30**	**594,40**
	080	636	319	**553,10**	**663,80**
	100	794	399	**610,90**	**733,20**
	120	953	478	**663,50**	**796,40**
	140	1112	558	**716,10**	**859,30**
	160	1271	638	**772,20**	**926,70**
	200	1589	798	**877,20**	**1052,60**
	240	1907	957	**1007,30**	**1208,70**
	280	2224	1117	**1113,30**	**1336,20**
031	060	571	287	**573,40**	**688,20**
	080	761	382	**644,80**	**773,80**
	100	951	477	**714,40**	**857,30**
	120	1142	573	**776,10**	**931,40**
	140	1332	669	**850,00**	**1020,10**
	160	1522	764	**915,30**	**1098,60**
	200	1903	955	**1049,80**	**1259,90**
	240	2283	1146	**1206,90**	**1448,30**
	280	2664	1337	**1347,90**	**1617,70**

		TIPO 34			
H	L	watios 75/65	watios 55/45	€ color est.	€ otro
012	080	602	287	**636,70**	**764,00**
	100	752	358	**708,20**	**850,00**
	120	903	430	**777,30**	**933,00**
	140	1053	502	**846,40**	**1015,80**
	160	1204	573	**920,30**	**1104,60**
	200	1505	717	**1058,20**	**1269,90**
	240	1806	860	**1223,10**	**1467,80**
	280	2106	1003	**1365,30**	**1638,60**
018	080	912	434	**751,20**	**901,30**
	100	1140	543	**832,40**	**999,00**
	120	1369	652	**915,80**	**1099,20**
	140	1597	761	**999,40**	**1199,30**
	160	1825	869	**1081,20**	**1297,50**
	200	2281	1086	**1245,30**	**1494,40**
	240	2737	1304	**1435,40**	**1722,30**
	280	3193	1521	**1598,20**	**1918,10**
024	060	875	417	**788,30**	**946,00**
	080	1166	555	**883,60**	**1060,30**
	100	1458	694	**978,60**	**1174,40**
	120	1749	833	**1074,00**	**1289,00**
	140	2041	972	**1169,10**	**1403,00**
	160	2332	1111	**1264,70**	**1517,90**
	200	2915	1388	**1455,20**	**1746,30**
	240	3498	1666	**1668,70**	**2002,30**
	280	4081	1944	**1859,40**	**2231,50**
031	060	1018	485	**901,30**	**1081,60**
	080	1357	647	**1010,00**	**1212,00**
	100	1697	809	**1118,30**	**1341,80**
	120	2036	970	**1226,80**	**1472,40**
	140	2375	1132	**1335,30**	**1602,40**
	160	2715	1294	**1444,10**	**1733,00**
	200	3393	1617	**1661,20**	**1993,40**
	240	4072	1940	**1901,30**	**2281,50**
	280	4751	2264	**2118,60**	**2542,50**

Otras dimensiones: ver www.jaga.info
Emisión según EN442, medida con temp. de estancia de 20°C

MICRO CANAL EMPOTRADO EN SUELO

NUEVO

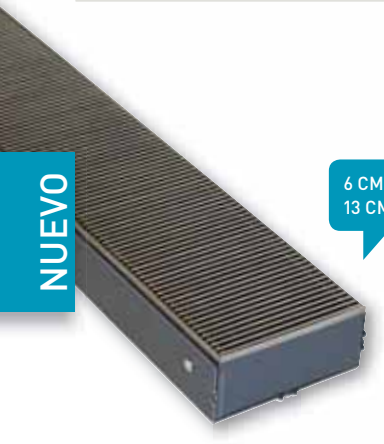

MÁXIMA EMISIÓN
MÍNIMAS DIMENSIONES
MÍNIMO CONSUMO DE ENERGÍA

El Micro Canal es un potente calefactor que frena la falta de confort procedente de las fachadas acristaladas. Ideal para profundidades de suelo muy reducidas, de 6 cm.

SUMINISTRO ESTÁNDAR

- rejilla de acero inoxidable
- conducto exterior con elementos de anclaje, bloque(s) de polietileno para protección durante el montaje
- conducto interior totalmente premontado con soporte para la rejilla de acero inoxidable
- activador(es) tangencial(es) 24 VDC y filtro de acero inoxidable integrado
- intercambiador de calor dinámico con latiguillos flexibles de acero inoxidable de 1/2", longitud 15 cm
- control de altura con ajuste fino para una perfecta alineación con el suelo terminado
- activación automática on/off mediante sensor de temperatura

OPCIONES

- pieza esquina
- pies con ajuste de altura para suelos técnicos
- Jaga válvula de dos vías y actuador electrotérmico de 24 VDC o 230 VAC

Ver www.jaga.info

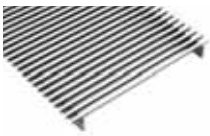

SSS Acero inoxidable

SSC/XXX Acero inoxidable lacado

DIMENSIONES *(en cm)*

Conducto interior

Conexiones siempre a la izquierda

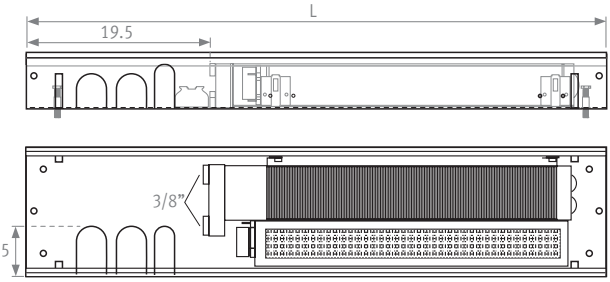

Conducto exterior

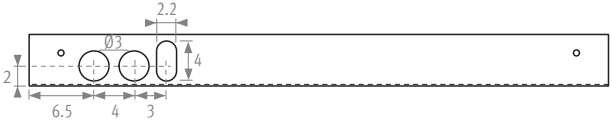

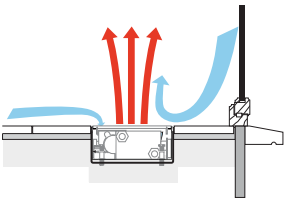

Abertura del hueco: +0.5 cm

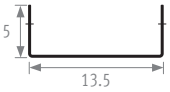

H	L	B	CALEFACCIÓN watios 75/65	watios 55/45	watios 45/40	Nivel pres. sonora* dB(A)	Caudal de aire m³/h	Potencia absorbida** watios	€ /SSS	€ /SSC/XXX
006	060	14	390	234	176	18.0	29.3	1.3	**641,00**	**705,20**
	095		780	468	351	21.0	58.5	1.7	**940,20**	**1034,10**
	130		1170	702	527	22.8	88.0	2.0	**1255,50**	**1381,10**
	165		1560	936	702	24.0	117.0	3.4	**1576,60**	**1734,30**
	200		1950	1170	878	25.0	146.5	3.7	**1886,10**	**2074,70**

Emisiones según EN442 a 20°C de temperatura ambiente
** Altura 1 metro, 2 metros desde la rejilla de salida de aire.*
*** Con filtros limpios.*

CONDUCTO CON VALVULERÍA

- longitud 35 cm
- conjunto de válvulas con válvula termostática, detentor, actuador electrotérmico de 24 VDC y 2 latiguillos flexibles de acero inoxidable

CODE	€
7522.00603514/SSS/VC	**348,70**
7522.00603514/SSC/XXX/VC	**383,90**

└ indicar código de color

CONDUCTO VACIO

- conducto exterior con regulación de altura
- conducto interior con soporte para la rejilla de acero inoxidable
- rejilla de acero inoxidable, natural o lacada

CODE	L	€ /SSS	€ /SSC/XXX
7522.00603514	35	**254,00**	**279,00**
7522.00606014	60	**339,90**	**401,50**
7522.00609514	95	**480,70**	**569,80**
7522.00613014	130	**630,30**	**750,20**
7522.00616514	165	**775,50**	**926,20**
7522.00620014	200	**926,20**	**1105,50**

ALIMENTACIÓN - 24 VDC

- carril-DIN o montaje en pared
- seguridad: UL1310 Clase 2
- voltaje de salida entre 24 - 28 VDC
- voltaje de entrada 90 - 264 VAC
- conexión de tornillo
- LED pantalla
  verde = encendido
  rojo = DC baja tensión/cortocircuito

CÓDIGO	watios	H x L x D	€
7990.050	31	9.1 x 5.3 x 5.5	**85,45**
7990.051	60	9.1 x 7.1 x 5.5	**109,30**
7990.052	100	9.1 x 8.9 x 5.5	**133,00**
7990.053	240	12. x 8.3 x 11.6	**147,30**

La garantía sólo es válida cuando se utiliza la fuente de alimentación original Jaga.

CONEXIÓN ELÉCTRICA

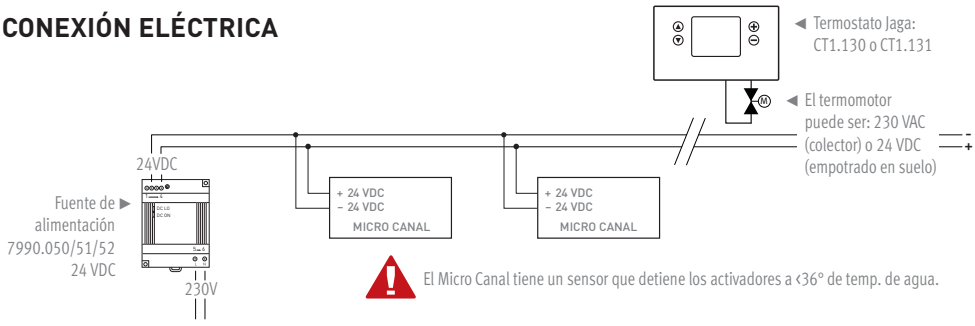

CLIMA CANAL EMPOTRADO EN SUELO

NUEVO

55/45 35/30 TOP PERFORMERS LOW-H2O jagaHybridHeating

BNA Aluminio color natural

BON	Roble natural
BBN	Haya natural
BOV	Roble barnizado
BBV	Haya barnizada

CLIMA CANAL
SOLO CALEFACCIÓN
CLIMA CANAL HYBRID
CALEFACCIÓN Y REFRIGERACIÓN

Pese a su pequeño tamaño, el Clima Canal es un potente elemento de calefacción, refrigeración y ventilación, todo en uno. Silencioso y no intrusivo, el Clima Canal proporciona el mejor confort climático posible.

SUMINISTRO ESTÁNDAR

- conducto en zendsimir galvanizado y lacado en color acero (RAL7024) con ajuste de altura y soporte para rejilla en acero inoxidable
- rejilla(s) de aluminio anodizado
- intercambiador de calor dinámico
- 2 latiguillos flexibles de inox 1/2", L 15 cm
- activador(es) térmico(s) tangencial(es) EC
- tablero de madera para protección durante la obra

OPCIONES

- pieza esquina
- conductos vacios y esquinas para instalación continua
- pies con ajuste de altura para suelos técnicos
- boquilla montada para conducto de ventilación
- rejillas de madera

Ver www.jaga.info
También disponible para 4 tubos QUATRO CANAL.

DIMENSIONES *(en cm)*

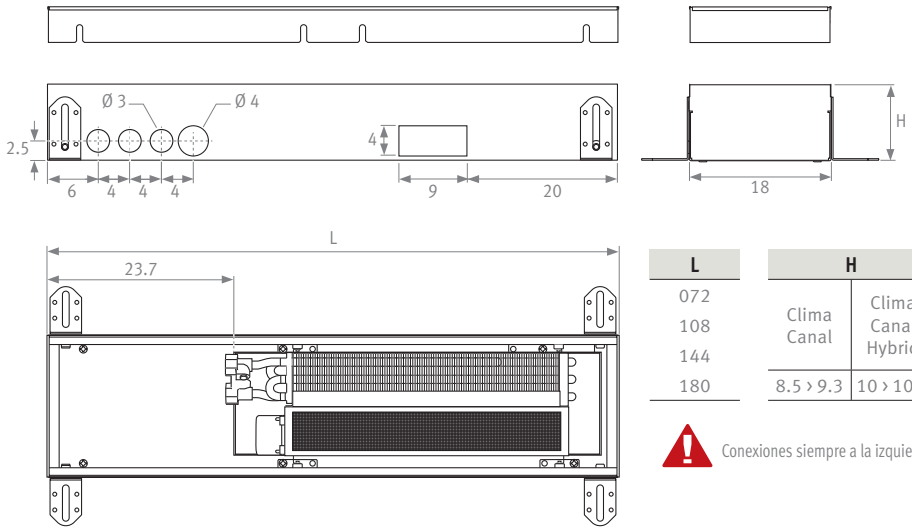

L	H	
	Clima Canal	Clima Canal Hybrid
072	8.5 › 9.3	10 › 10.8
108		
144		
180		

Conexiones siempre a la izquierda

	código	*altura*	*longitud*	*ancho*	*rejilla*
CÓDIGO PEDIDO **CLIMA CANAL** SOLO CALEFACCIÓN:	CLCM.	008	072	18 /	XXX
CÓDIGO PEDIDO **CLIMA CANAL HYBRID** CALEFACCIÓN Y REFRIGERACIÓN:	CLCM.	010	072	18 /	XXX

completar con el código de rejilla

		CALEFACCIÓN			REFRIGERACIÓN		INFORMACIÓN TÉCNICA				
					watios total	watios sensible	Nivel pres. sonora*	Caudal de aire	Potencia absorbida	€	€
					7/12°C - 25°C B.S.		veloc. med.		max.	BNA	
		75/65	55/45	45/40	50% H.R		dB(A)	m³/h	watios	BON/BBN	BOV/BBV
H	**L**	**CLIMA CANAL**									
008	072	903	546	406	---	---	29	59	4.37	**646,60**	**711,20**
	108	2009	1201	904	---	---	32	119	6.70	**884,20**	**972,60**
	144	2912	1744	1310	---	---	34	178	10.30	**1232,40**	**1355,60**
	180	4018	2403	1808	---	---	35	238	12.10	**1398,20**	**1538,00**
H	**L**	**CLIMA CANAL HYBRID**									
010	072	903	546	406	273	205	29	59	4.37	**663,20**	**729,50**
	108	2009	1201	904	545	410	32	119	6.70	**911,80**	**1003,00**
	144	2912	1744	1310	818	615	34	178	10.30	**1271,10**	**1398,20**
	180	4018	2403	1808	1090	820	35	238	12.10	**1436,80**	**1580,50**

Emisiones según EN442 a velocidad media (7 VDC) y 20°C de temperatura ambiente.
** Altura 1 metro, distancia 2 metros desde la rejilla de salida de aire.*
Para emisiones en posición mínima y máxima, datos técnicos y factores de corrección: ver www.jaga.info

ALIMENTACIÓN - 24 VDC ver Briza pág. 43

CONDUCTO VACIO

- rejilla de aluminio o de madera
- conducto con soporte para la rejilla en acero inoxidable
- ajuste de altura:
  Clima Canal 8.5 › 13.3 cm
  Clima Canal Hybrid 9.8 › 14.6 cm
- ajuste fino
- tablero de madera

	código	*altura*	*longitud*	*ancho*	*rejilla*
CÓDIGO **CLIMA CANAL**	**CLCD.**	**008**	**072**	**18**	**BNA**
CÓDIGO **CLIMA CANAL HYBRID**	**CLCD.**	**010**	**072**	**18**	**BNA**

H	L	€ BNA - BON - BBN	€ BOV - BBV
	072	**359,20**	**395,10**
	108	**552,60**	**607,90**
	144	**635,50**	**699,10**
	180	**718,40**	**790,30**

CONEXIÓN ELÉCTRICA

Precios termostato y válvula de dos vías: ver Briza pág. 43

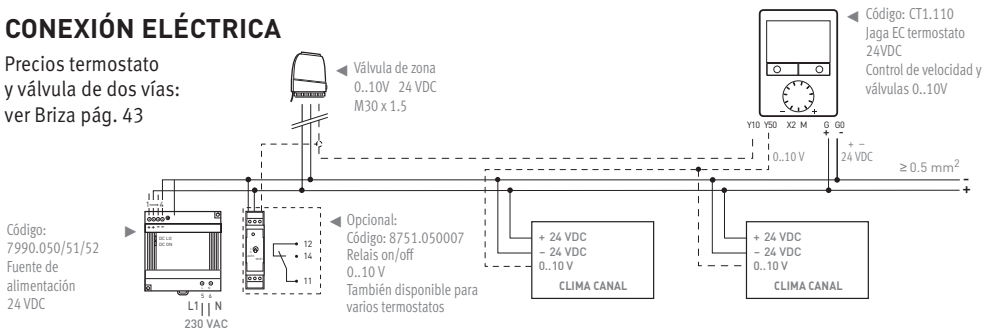

MINI CANAL EMPOTRADO EN SUELO

SUMINISTRO ESTÁNDAR

- Mini Canal completamente premontado, lacado en gris oscuro con aberturas de conexión con tapones de goma en 3 lados
- intercambiador de calor Low-H_2O
- marco de aluminio y rejilla diseño en madera o aluminio
- anclajes
- purgador 1/8" y tapón de vaciado 1/2"

OPCIONES

- juegos de conexión 71, 72: ver página 94
- otras opciones: ver www.jaga.info

DON Diseño roble natural

DBN Diseño haya natural

DNA Diseño color natural

REJILLAS DE MADERA ENRROLLABLES

DIMENSIONES *(en cm)*

Abertura del hueco: altura + 1 cm!

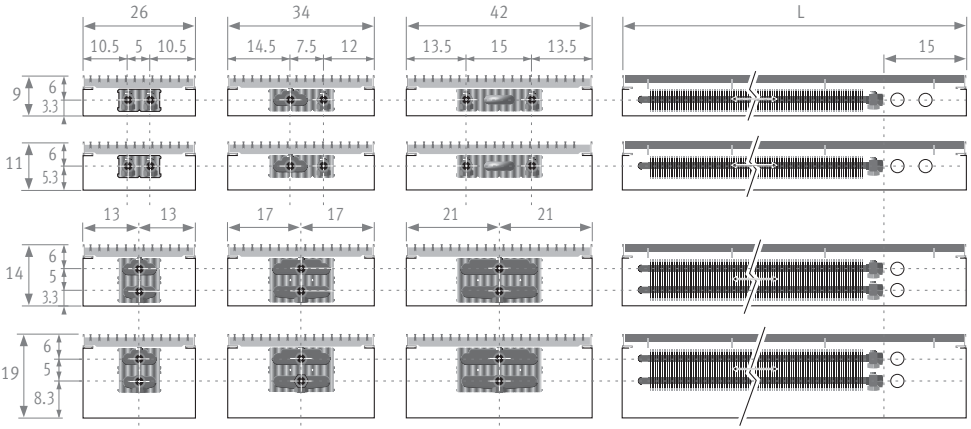

MINI CANAL

H	L	B	watios 75/65	watios 55/45	€ DON/DBN	€ DNA
009	150	34	448	223	**588,40**	**667,60**
	190		597	298	**737,70**	**838,20**
	250		821	409	**964,40**	**1096,80**
	290		970	484	**1103,30**	**1257,00**
	330		1119	558	**1231,20**	**1406,20**
	370		1268	632	**1368,40**	**1564,60**
	410		1417	707	**1533,00**	**1750,50**
	150	42	646	322	**675,20**	**754,10**
	190		861	429	**848,70**	**948,80**
	250		1184	590	**1096,30**	**1228,20**
	290		1401	699	**1255,80**	**1409,00**
	330		1616	806	**1420,00**	**1594,30**
	370		1831	913	**1580,70**	**1776,30**
	410		2048	1021	**1770,20**	**1987,00**
011	150	26	407	203	**524,70**	**552,80**
	190		542	270	**651,70**	**687,40**
	250		746	372	**829,60**	**876,60**
	290		882	440	**950,30**	**1005,00**
	330		1017	507	**1057,60**	**1119,70**
	370		1152	575	**1174,80**	**1244,60**
	410		1288	642	**1319,90**	**1397,10**
	150	34	528	263	**596,10**	**675,30**
	190		704	351	**746,40**	**846,90**
	250		968	483	**976,30**	**1108,70**
	290		1145	571	**1117,50**	**1271,10**
	330		1321	659	**1246,80**	**1421,70**
	370		1498	747	**1386,20**	**1582,50**
	410		1673	834	**1552,80**	**1770,30**
	150	42	743	371	**682,20**	**761,10**
	190		990	494	**858,10**	**958,10**
	250		1362	679	**1108,30**	**1240,20**
	290		1609	802	**1270,00**	**1423,20**
	330		1857	926	**1435,90**	**1610,20**
	370		2104	1049	**1598,70**	**1794,30**
	410		2351	1172	**1789,80**	**2006,70**
014	150	26	501	250	**568,20**	**596,30**
	190		668	333	**707,80**	**743,50**
	250		919	458	**904,70**	**951,70**
	290		1085	541	**1035,10**	**1089,80**

H	L	B	watios 75/65	watios 55/45	€ DON/DBN	€ DNA
014	330	26	1253	625	**1148,00**	**1210,10**
	370		1420	708	**1273,70**	**1343,40**
	410		1587	791	**1427,70**	**1505,00**
	150	34	684	341	**652,30**	**731,40**
	190		912	455	**821,00**	**921,50**
	250		1253	625	**1083,10**	**1215,50**
	290		1481	739	**1238,50**	**1392,10**
	330		1709	852	**1378,00**	**1553,00**
	370		1937	966	**1529,00**	**1725,30**
	410		2165	1080	**1707,60**	**1925,10**
	150	42	922	460	**757,80**	**836,70**
	190		1229	613	**956,80**	**1056,80**
	250		1690	843	**1242,20**	**1374,00**
	290		1996	995	**1422,20**	**1575,40**
	330		2304	1149	**1586,20**	**1760,50**
	370		2611	1302	**1762,00**	**1957,60**
	410		2918	1455	**1965,80**	**2182,60**
019	150	26	569	284	**588,00**	**616,10**
	190		759	379	**733,00**	**768,70**
	250		1044	521	**938,20**	**985,20**
	290		1233	615	**1074,60**	**1129,20**
	330		1423	710	**1192,70**	**1254,80**
	370		1613	804	**1324,60**	**1394,20**
	410		1803	899	**1484,30**	**1561,50**
	150	34	771	385	**672,50**	**751,70**
	190		1027	512	**846,60**	**947,10**
	250		1413	705	**1117,00**	**1249,40**
	290		1669	832	**1278,50**	**1432,20**
	330		1927	961	**1423,40**	**1598,40**
	370		2184	1089	**1580,30**	**1776,60**
	410		2441	1217	**1764,50**	**1982,10**
	150	42	1058	528	**778,50**	**857,40**
	190		1411	704	**982,60**	**1082,80**
	250		1941	968	**1276,50**	**1408,50**
	290		2294	1144	**1462,80**	**1616,20**
	330		2646	1320	**1632,00**	**1806,50**
	370		2999	1496	**1813,60**	**2009,30**
	410		3352	1672	**2023,00**	**2240,10**

PRECIOS OTRAS REJILLAS: VER WWW.JAGA.INFO

Otras dimensiones y rejillas: ver www.jaga.info
Emisión calculada según EN442, medida con temp. de estancia de 20ºC.

MINI CANAL DBE EMPOTRADO EN SUELO

SUMINISTRO ESTÁNDAR

Completamente premontado, Mini Canal DBE lacado gris oscuro con:

- intercambiador de calor Low-H2O
- rejilla y marco integrado o superpuesto
- anclajes
- purgador 1/8” y tapón de vaciado 1/2”
- unidades DBE según longitud, con rejilla de protección
- control 12 VDC con sensor de la temperatura del agua
- conector macho de 12VDC, directamente en la placa de control
- anclajes
- purgador 1/8” y tapón de vaciado 1/2”

OPCIONES

- juegos de conexión 72: ver página 94
- para conectar a 230 VAC con conector y alimentación estanca en el conducto: **sobrecoste 79,70 €**
  Completar el código de pedido con **/VAC**

Ver www.jaga.info

DON Diseño roble natural

DBN Diseño haya natural

DNA Diseño color natural

REJILLAS DE MADERA ENRROLLABLES

DIMENSIONES *(en cm)*

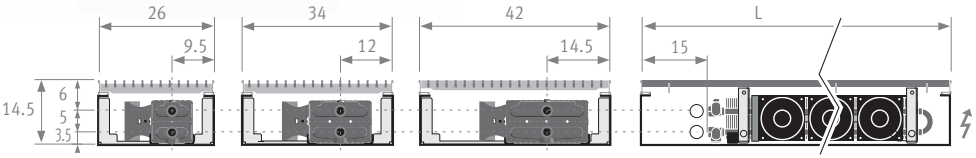

MINI CANAL DBE

H	L	B	watios 55/45	watios 45/35	watios 38/33	€ DON/DBN	€ DNA
014	110	26	609	440	289	**728,70**	**749,30**
	130		657	475	312	**794,60**	**818,90**
	150		913	660	433	**933,30**	**961,40**
	170		1169	845	555	**1103,00**	**1134,90**
	190		1218	880	577	**1157,80**	**1193,50**
	210		1474	1065	699	**1308,90**	**1348,40**
	230		1522	1100	722	**1382,50**	**1425,70**
	250		1778	1285	843	**1524,90**	**1571,90**
	270		1827	1320	866	**1581,30**	**1632,10**
	290		2082	1504	987	**1740,30**	**1794,90**
	310		2339	1690	1109	**1881,60**	**1940,00**
	110	34	792	572	375	**790,60**	**848,50**
	130		857	619	407	**867,90**	**936,50**
	150		1187	858	563	**1017,10**	**1096,30**
	170		1517	1096	719	**1204,30**	**1294,10**
	190		1583	1144	751	**1270,80**	**1371,20**
	210		1913	1382	907	**1454,00**	**1565,10**
	230		1979	1430	938	**1548,60**	**1670,30**
	250		2309	1668	1095	**1703,00**	**1835,30**
	270		2374	1715	1126	**1772,30**	**1915,30**
	290		2705	1954	1282	**1943,40**	**2097,00**
	310		3034	2192	1439	**2096,20**	**2260,50**
	110	42	1007	727	477	**854,50**	**912,30**
	130		1096	792	520	**942,60**	**1010,90**
	150		1510	1091	716	**1122,90**	**1201,90**
	170		1925	1390	913	**1328,60**	**1418,20**
	190		2014	1455	955	**1406,80**	**1507,10**
	210		2428	1754	1151	**1581,40**	**1692,30**
	230		2517	1818	1193	**1695,40**	**1816,80**
	250		2932	2118	1390	**1862,20**	**1994,30**
	270		3021	2182	1432	**1943,30**	**2086,00**
	290		3435	2482	1629	**2127,30**	**2280,70**
	310		3850	2781	1825	**2292,80**	**2456,80**

Emisión según EN442, calculada en modo DBE con temp. de estancia de 20ºC

PRECIOS OTRAS REJILLAS:
VER WWW.JAGA.INFO

CANAL PLUS EMPOTRADO EN SUELO

SUMINISTRO ESTÁNDAR

- conducto de poliéster impermeable, completamente premontado con marco integrado de aluminio
- rejilla
- tablero protector (carga máx. metro 90 kg)
- Intercambiador de calor Low-H_2O, con soportes inferiores, pintados en color gris oscuro RAL 7024
- panel separador de poliuretano negro
- purgador recto 1/8" y tapón de vaciado 1/2"

OPCIONES

- juegos de conexión 72, 73, 74: ver www.jaga.info
- conexión flexible de acero inoxidable
- cinta amortiguadora de caucho
- purgador extendido para tipo 10, 15 y 20: ver www.jaga.info

EN 442 calculada · 55/45 · LOW CONSUMPTION LOW H_2O · GARANTÍA INTERCAMBIADOR 30 AÑOS

DON Diseño roble natural

DBN Diseño haya natural

DNA Diseño color natural

REJILLAS DE MADERA ENRROLLA-BLES

DIMENSIONES *(en cm)*

Abertura del hueco: altura, longitud y ancho + 2 cm!

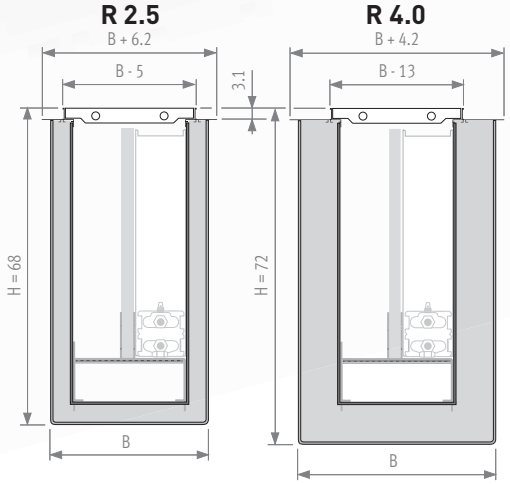

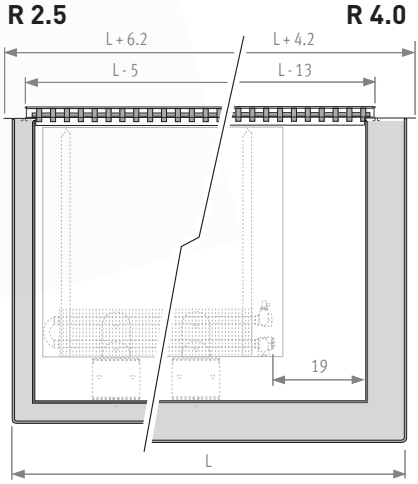

CANAL PLUS

R 2.5

H	L	B	watios 75/65	watios 55/45	€ DON/DBN	€ DNA
068	121	35	1016	507	**726,10**	**738,30**
	141		1253	625	**816,90**	**830,10**
	161		1490	743	**942,60**	**959,00**
	181		1726	861	**1065,30**	**1083,90**
	201		1964	979	**1174,60**	**1195,30**
	221		2204	1099	**1284,40**	**1307,10**
	241		2445	1219	**1375,50**	**1398,30**
	261		2688	1341	**1522,20**	**1549,20**
	281		2931	1462	**1657,20**	**1686,40**
	301		3179	1585	**1768,30**	**1799,60**
	321		3426	1709	**1878,70**	**1912,10**
	121	39	1663	829	**788,40**	**800,90**
	141		2047	1021	**907,80**	**922,50**
	161		2432	1213	**1025,70**	**1042,70**
	181		2820	1406	**1164,50**	**1183,60**
	201		3210	1601	**1284,60**	**1305,90**
	221		3544	1767	**1424,20**	**1447,60**
	241		3901	1945	**1570,30**	**1595,90**
	261		4232	2111	**1692,60**	**1720,30**
	281		4563	2276	**1839,10**	**1869,10**
	301		4882	2435	**1961,40**	**1993,60**
	321		5039	2513	**2083,00**	**2117,30**
	121	51	2414	1204	**891,20**	**905,40**
	141		2968	1480	**1027,30**	**1043,90**
	161		3303	1647	**1180,80**	**1199,80**
	181		3881	1935	**1343,60**	**1365,10**
	201		4454	2221	**1481,00**	**1505,00**
	221		5026	2506	**1619,50**	**1645,90**
	241		5577	2781	**1790,30**	**1819,10**
	261		6115	3050	**1931,30**	**1962,60**
	281		6632	3307	**2095,50**	**2129,30**
	301		7142	3562	**2236,60**	**2272,80**
	321		7646	3813	**2376,50**	**2415,10**

R 4.0

H	L	B	watios 75/65	watios 55/45	€ DON/DBN	€ DNA
072	129	43	1016	507	**835,60**	**847,80**
	149		1253	625	**957,90**	**972,20**
	169		1490	743	**1079,40**	**1095,80**
	189		1726	861	**1215,90**	**1234,50**
	209		1964	979	**1338,80**	**1359,40**
	229		2204	1099	**1462,10**	**1484,90**
	249		2445	1219	**1602,60**	**1627,50**
	269		2688	1341	**1727,10**	**1754,10**
	289		2931	1462	**1875,80**	**1905,00**
	309		3179	1585	**2000,60**	**2031,90**
	329		3426	1709	**2124,50**	**2157,90**
	129	47	1663	829	**902,30**	**914,80**
	149		2047	1021	**1035,80**	**1050,50**
	169		2432	1213	**1167,90**	**1184,80**
	189		2820	1406	**1320,70**	**1339,80**
	209		3210	1601	**1455,00**	**1476,30**
	229		3544	1767	**1608,80**	**1632,20**
	249		3901	1945	**1769,00**	**1794,70**
	269		4232	2111	**1905,50**	**1933,30**
	289		4563	2276	**2066,10**	**2096,10**
	309		4882	2435	**2202,60**	**2234,80**
	329		5039	2513	**2338,20**	**2372,60**
	129	59	2414	1204	**1015,60**	**1029,70**
	149		2968	1480	**1167,10**	**1183,70**
	169		3303	1647	**1336,00**	**1355,00**
	189		3881	1935	**1514,30**	**1535,80**
	209		4454	2221	**1667,30**	**1691,20**
	229		5026	2506	**1821,10**	**1847,50**
	249		5577	2781	**2007,40**	**2036,30**
	269		6115	3050	**2163,70**	**2195,00**
	289		6632	3307	**2343,50**	**2377,30**
	309		7142	3562	**2500,20**	**2536,40**
	329		7646	3813	**2655,50**	**2694,10**

Emisión calculada según EN442, medida con temp. de estancia de 20ºC.

OTRAS DIMENSIONES Y REJILLAS:
VER WWW.JAGA.INFO

HEATWAVE

CÓDIGO PEDIDO: HEAW. 001 0S XXX
código *modelo* *color*
indicar código de color

SUMINISTRO ESTÁNDAR

- Heatwave de polibetón
- llave de regulación manual “margarita”
- caja empotrada doble para la conexión a la pared
- soportes a pared
- plantilla de instalación

Modelo	HEATWAVE watios 75/65	watios 55/45	€
Small: 0S	232	126	**1400,00**
Medium: 0M	430	236	**2400,00**
Large: 0L	820	449	**4600,00**
Extra-large: XL	1255	709	**6500,00**

Emisión según EN442, medida con temp. de estancia de 20°C.

DIMENSIONES *(en cm)*

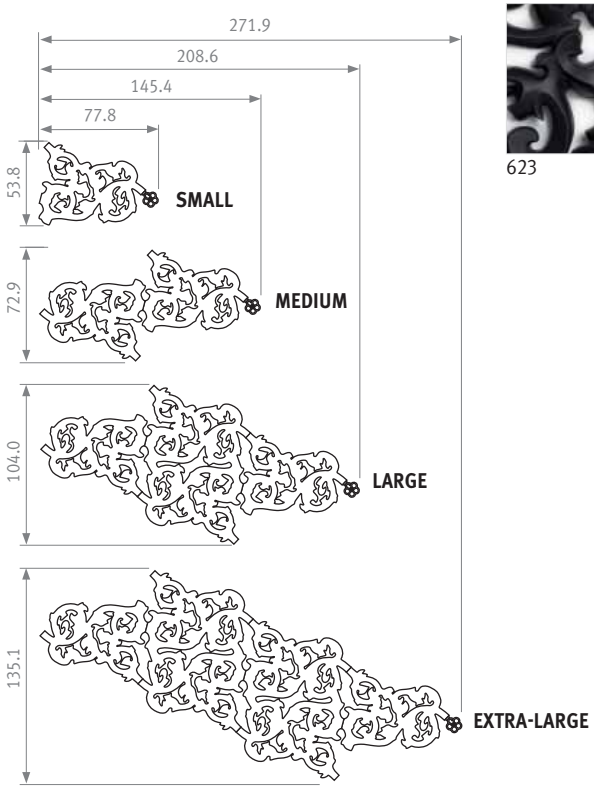

COLORES

623 negro mate

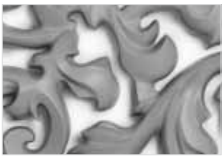

628 gris cemento

GEO VERTICAL

CÓDIGO PEDIDO: GEVW. 150 050. XXX /18
código altura longitud color conexión
indicar código de color

SUMINISTRO ESTÁNDAR

- radiador de piedra natural granulada, compuesto de materiales minerales.
- conexión inferior 18
- fijaciones de pared en acero inoxidable bruñido
- purgador y tapón de vaciado cromados 1/2"
- tornillos

OPCIONES

- juegos de conexión 51, 52, 53, 54 con embellecedor de acero inoxidable bruñido: ver página 101
- toallero de acero inoxidable bruñido: ver página 104

CONEXIÓN

- estándar 18 (81)
- conexión superior: indicar código de pedido 45 o 54, colocar un purgador en la tubería de calefacción

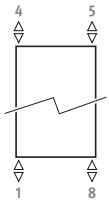

DIMENSIONES *(en cm)*

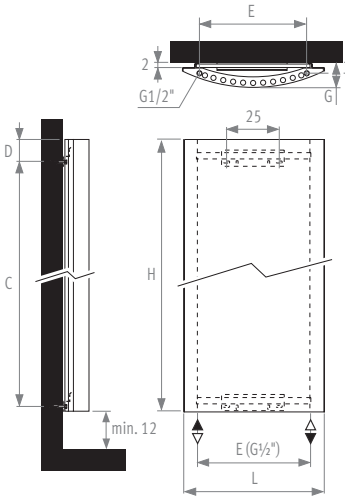

H	150	180
L	50	60
C	106	170
D	25.5	8.5
E	40	46
F	4.0	4.5
G	8.4	10.5

H	L	GEO VERTICAL watios 75/65	watios 55/45	€ color est.	€ otro
150	050	631	341	1210,30	1452,40
180	060	971	514	1660,80	1993,00

Emisión según EN442, medida con temp. de estancia de 20ºC.

COLOR ESTÁNDAR

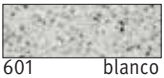
601 blanco

603 negro

604 arena

OTRO COLOR

605 beige

608 gris

613 negro mate

VERTIGA PRIMO

NUEVO

Rejillas verticales ocultas diseñadas para distribuir el aire caliente en el ambiente

EL NUEVO ESTÁNDAR PARA TEMPERATURAS DE AGUA ULTRA BAJAS

Vertiga es un tipo de radiador de baja temperatura completamente nuevo para bombas de calor y calderas de condensación. Dos intercambiadores de calor dinámicos con salidas de aire laterales obtienen un rendimiento tremendamente alto incluso con temperaturas de agua super bajas.

- perfecto calentamiento del espacio mediante distribución de calor lateral a lo largo de toda la altura del dispositivo
- calentamiento 9 veces más rápido
- potencia muy alta incluso a temperaturas de agua super-bajas
- de un 10% a un 30% de ahorro de energía en comparación con calefacción por suelo radiante o radiadores pesados
- funcionamiento totalmente automático a través de sensores de temperatura

CONEXIÓN ELÉCTRICA

Con aberturas pre-perforadas para el paso del cableado, y conector de 230 VAC.

CONTROL ESTÁNDAR (01)

Radiador con funcionamiento totalmente automático. El dispositivo se enciende automáticamente en modo confort (medio) cuando la válvula termostática se abre y el agua caliente fluye. La conexión y manejo son idénticas a cualquier otro radiador deco con una conexión central. Pura simplicidad en la instalación y el funcionamiento.

CONTROL DE 3 VELOCIDADES (02)

Tan fácil de usar como la versión estándar, pero con tres posiciones de potencia. panel de control con función boost e indicador LED en el lateral del Vertiga.

								PRIMO			
		Velocidad med.			Nivel presión sonora dB(A)			Con control estándar (01)		Con control de 3 velocidades (02)	
H	T	watios 75/65	watios 55/45	watios 45/40	máx.	med.	mín.	€ color est.	€ otro	€ color est.	€ otro
041	08	1448	869	623	32.6	28.0	25.0	1354,60	1604,60	1432,10	1682,10
052	08	1632	979	702	37.2	28.0	25.0	1478,50	1728,50	1556,00	1806,00
065	08	1870	1122	804	39.3	28.0	25.0	1606,70	1856,70	1684,20	1934,20
053	12	2868	1721	1233	27.9	26.3	25.0	1659,20	1909,20	1736,70	1986,70
070	12	4170	2502	1793	29.8	28.0	25.0	1817,60	2067,60	1895,10	2145,10
090	12	4761	2857	2047	32.3	28.0	25.0	1989,60	2239,60	2067,10	2317,10

Emisión según EN442, medida con temp. de estancia de 20ºC.
Para emisiones en posición mínima y máxima, datos técnicos y factores de corrección: ver www.jaga.info

ENTREGA

- conjunto completamente premontado. Fácil de instalar
- Impulsores silenciosos con aislamiento acústico para un funcionamiento silencioso
- Dos intercambiadores de calor Low-H2O de cobre/aluminio libres de corrosión
- Aberturas pre-perforadas para cableado
- fuente de alimentación de 12V y control totalmente automático
- rejilla de entrada de aire superior e inferior
- control según la versión elegida:
  - estándar: control con detección de agua caliente
  - opcional: control de 3 velocidades

Colores estándar:
- blanco tráfico RAL 9016 (133), “soft touch” satinado ligeramente estructurado
- gris metálico arena (001), fina textura metálica

Otros colores: ver carta de colores.
Solo disponible en Soft touch (serie 100) y Satinado mate (serie 300).

CONEXIÓN

- conexión estándar: conexión central MM inferior o superior, impulsión izquierda o derecha
- conexión arriba: unidad reversible verticalmente. Poner un purgador en la tubería de la calefacción central

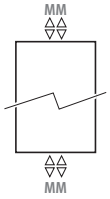

OPCIONES

- Sets de conexión 31, 32, 33, 34, 35, 41, 42, 47, 48, 49: ver página 96 - 98

DIMENSIONES *(en cm)*

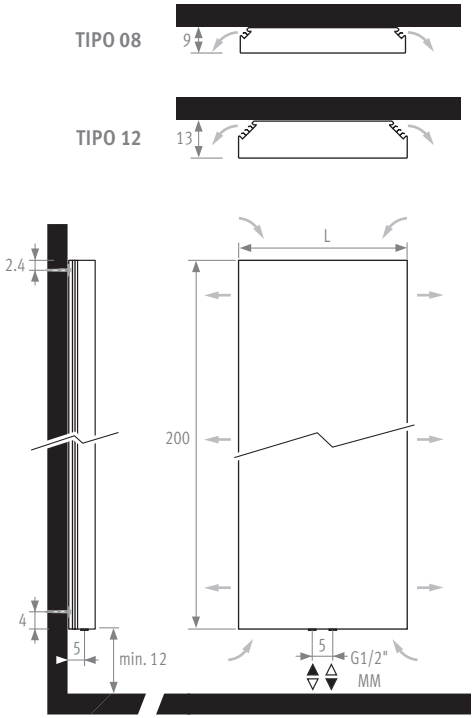

IGUANA CIRCO

CÓDIGO PEDIDO: CIRW. 180 027. XXX /MM

código altura longitud color conexión

indicar código de color

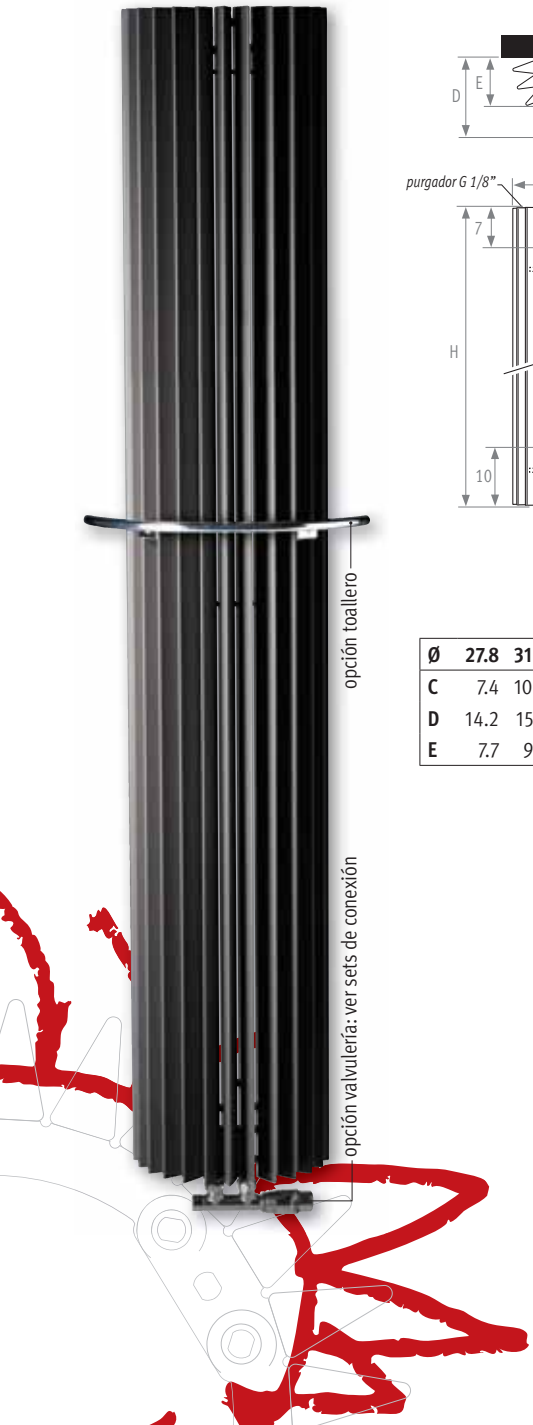

DIMENSIONES *(en cm)*

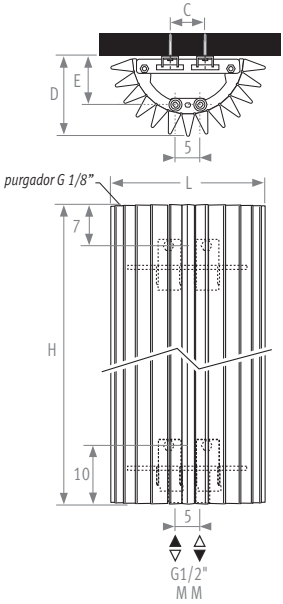

Ø	27.8	31.3	34.8
C	7.4	10.8	14.4
D	14.2	15.7	17.7
E	7.7	9.6	11.5

SUMINISTRO ESTÁNDAR

- Circo de Pared con conexión central inferior MM
- color 333 blanco tráfico o 001 gris metálico arena
- juego de fijación a pared
- 2 purgadores cromados G 1/8”

OPCIONES

- juegos de conexión 31, 32, 33, 34, 35, 41, 42, 47, 48, 49: ver páginas 96-98
- toalleros, percheros, mesas y estantes: ver página 101

CONEXIÓN

- estándar MM
- conexión superior, indicar código de pedido 45 o 54, colocar un purgador en la tubería de calefacción

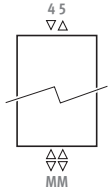

		IGUANA CIRCO			
H	L	watios 75/65	watios 55/45	€ color est.	€ otro
180	027	801	385	**447,40**	**536,90**
	031	946	454	**515,80**	**619,00**
	034	1092	524	**584,50**	**701,40**
192	027	854	414	**464,80**	**557,80**
	031	1009	489	**536,30**	**643,60**
	034	1164	564	**608,10**	**729,70**
200	027	887	433	**475,20**	**570,20**
	031	1048	511	**548,90**	**658,70**
	034	1209	590	**622,30**	**746,80**
220	027	961	476	**502,50**	**603,00**
	031	1136	563	**581,00**	**697,20**
	034	1311	649	**659,20**	**791,00**
240	027	1024	515	**529,60**	**635,50**
	031	1210	609	**613,20**	**735,80**
	034	1397	703	**697,30**	**836,80**

Emisión según EN442, medida con temp. de estancia de 20°C.

IGUANA CORNER

CÓDIGO PEDIDO: CORW. *código* 180 *altura* 027 *longitud* . XXX *color* /MM *conexión*
indicar código de color

SUMINISTRO ESTÁNDAR

- Circo Esquina con conexión central inferior MM
- color 333 blanco tráfico, 301 blanco o 001 gris metálico arena
- juego de fijación a pared
- 2 purgadores cromados G 1/8”

OPCIONES

- juegos de conexión 31, 32, 33, 34, 35, 41, 42, 47, 48, 49: ver páginas 96-98
- toalleros, perchas y estantes: ver página 101

CONEXIÓN

- estándar MM
- Conexión superior, indicar código de pedido 45 o 54, colocar un purgador en la tubería de calefacción

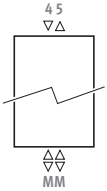

DIMENSIONES *(en cm)*

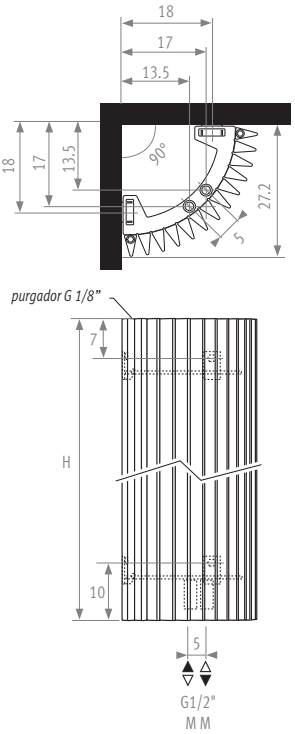

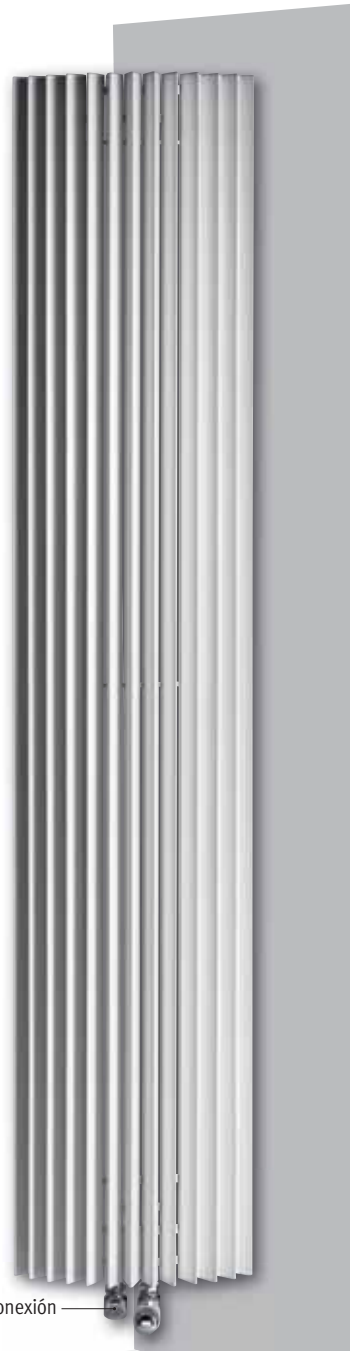

opción valvulería: ver sets de conexión

H	L	IGUANA CORNER watios 75/65	watios 55/45	€ color est.	€ otro
125	**027**	723	334	**614,10**	**736,90**
150		834	384	**629,40**	**755,30**
180		967	443	**675,20**	**810,20**
192		1021	467	**701,50**	**841,80**
200		1058	483	**717,50**	**861,00**
220		1149	523	**759,80**	**911,80**
240		1242	564	**803,90**	**964,70**

Emisión según EN442, medida con temp. de estancia de 20°C.

IGUANA APLANO

opción valvulería: ver sets de conexión

DIMENSIONES *(en cm)*

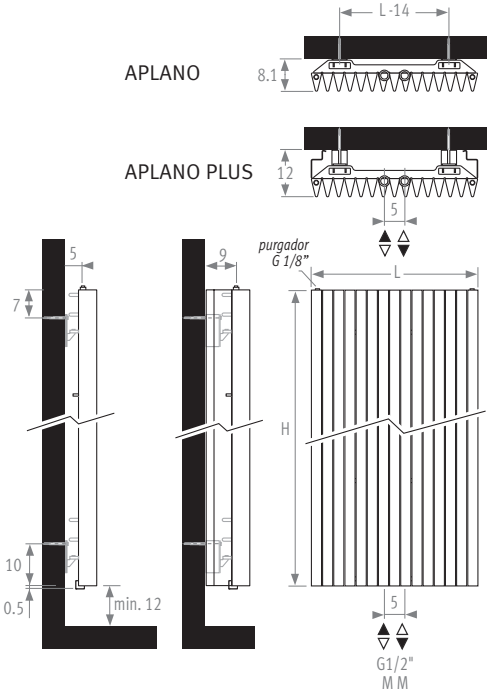

SUMINISTRO ESTÁNDAR

- conexión central inferior MM
- color 333 blanco tráfico o 001 gris metálico arena
- juego de fijación a pared
- 2 purgadores cromados G1/8"
- 2 barras laterales (sólo para Iguana Aplano Plus)

CONEXIÓN

- estándar MM
- conexión superior, indicar código de pedido 45 o 54, colocar un purgador en la tubería de calefacción

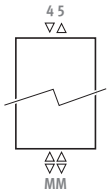

Iguana+ COLLECTION

emite hasta un 40% más de calor

PARA IGUANA APLANO PLUS, CAMBIAR APLW POR APPW EN EL CÓDIGO DE PEDIDO

		APLANO (APLW)				APLANO PLUS (APPW)			
H	L	watios 75/65	watios 55/45	€ color est.	€ otro	watios 75/65	watios 55/45	€ color est.	€ otro
180	030	700	352	**406,90**	**488,30**	964	465	**529,00**	**634,80**
	041	954	480	**531,00**	**637,20**	1314	634	**690,30**	**828,40**
	052	1208	608	**656,50**	**787,80**	1664	802	**853,30**	**1024,00**
	063	1463	736	**781,00**	**937,20**	2015	972	**1015,20**	**1218,20**
	074	1717	864	**905,00**	**1086,00**	2365	1140	**1176,50**	**1411,80**
	085	1972	992	**1029,50**	**1235,40**	2716	1310	**1338,40**	**1606,10**
192	030	733	369	**422,60**	**507,10**	997	480	**549,40**	**659,30**
	041	999	503	**552,60**	**663,10**	1359	655	**718,40**	**862,10**
	052	1265	637	**681,70**	**818,00**	1721	829	**886,10**	**1063,30**
	063	1532	772	**811,50**	**973,80**	2084	1004	**1055,00**	**1266,00**
	074	1798	906	**942,00**	**1130,40**	2446	1179	**1224,50**	**1469,40**
	085	2065	1040	**1071,80**	**1286,20**	2809	1354	**1393,40**	**1672,10**
200	030	754	380	**432,20**	**518,60**	1018	491	**561,80**	**674,20**
	041	1028	519	**565,70**	**678,80**	1388	669	**735,40**	**882,50**
	052	1302	657	**699,60**	**839,50**	1758	847	**909,50**	**1091,40**
	063	1576	795	**832,10**	**998,50**	2128	1026	**1081,80**	**1298,20**
	074	1850	934	**966,20**	**1159,40**	2498	1204	**1256,00**	**1507,20**
	085	2124	1072	**1099,70**	**1319,60**	2868	1382	**1429,60**	**1715,50**
220	030	804	407	**456,80**	**548,20**	1070	515	**593,80**	**712,60**
	041	1097	555	**599,20**	**719,00**	1460	703	**779,00**	**934,80**
	052	1389	703	**741,90**	**890,30**	1849	891	**964,40**	**1157,30**
	063	1681	850	**885,40**	**1062,50**	2238	1078	**1150,90**	**1381,10**
	074	1974	999	**1027,80**	**1233,40**	2627	1265	**1336,20**	**1603,40**
	085	2266	1146	**1170,30**	**1404,40**	3016	1453	**1521,50**	**1825,80**
240	030	851	432	**481,50**	**577,80**	1121	539	**625,90**	**751,10**
	041	1161	589	**633,60**	**760,30**	1529	736	**823,60**	**988,30**
	052	1471	746	**785,00**	**942,00**	1936	932	**1020,40**	**1224,50**
	063	1780	903	**937,00**	**1124,40**	2344	1128	**1218,10**	**1461,70**
	074	2090	1061	**1088,90**	**1306,70**	2751	1324	**1415,50**	**1698,60**
	085	2399	1217	**1240,50**	**1488,60**	3159	1520	**1612,60**	**1935,10**

Emisión según EN442, medida con temp. de estancia de 20°C.

IDEAL PARA BAÑOS

OPCIONES

- juegos de conexión 31, 32, 33, 34, 35, 41, 42, 47, 48, 49: ver páginas 96-98
- toalleros, perchas y estantes: ver página 100

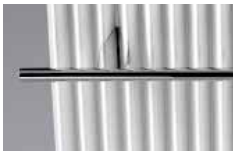

IGUANA ARCO

opción valvulería:
ver sets de conexión

DIMENSIONES *(en cm)*

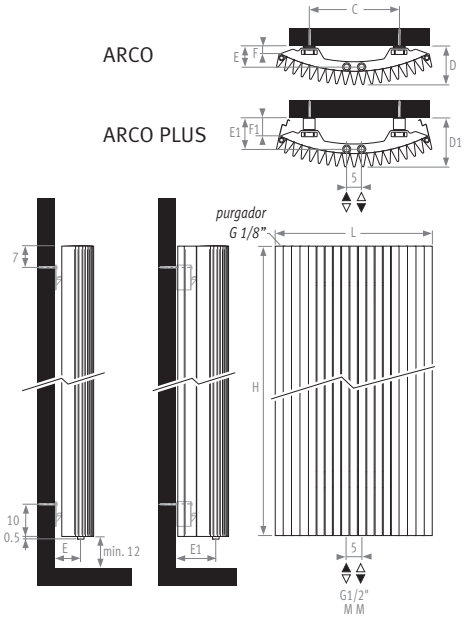

L	29.8	41.0	51.9	62.5	73.3	83.9
C	10.0	20.0	30.0	40.0	50.0	60.0
D	10.1	11.1	12.7	12.2	13.7	15.7
E	4.1	5.1	6.7	6.2	7.7	9.7
F	3.6	2.9	2.3	3.0	2.5	2.4
D1	14.1	16.1	17.7	17.2	18.7	20.7
E1	8.1	10.1	11.7	11.2	12.7	14.7
F1	7.6	7.9	7.3	8.0	7.5	7.4

SUMINISTRO ESTÁNDAR

- conexión central inferior MM
- color 333 blanco tráfico o 001 gris metálico arena
- juego de fijación a pared
- 2 purgadores cromados G 1/8”
- 2 barras laterales (sólo para Iguana Arco Plus)

CONEXIÓN

- estándar MM
- conexión superior, indicar código de pedido 45 o 54, colocar un purgador en la tubería de calefacción

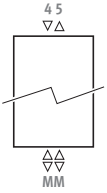

Iguana+ COLLECTION

emite hasta un 40% más de calor

PARA IGUANA ARCO PLUS, CAMBIAR ARCW POR ARPW EN EL CÓDIGO DE PEDIDO

		ARCO (ARCW)				ARCO PLUS (ARPW)			
H	L	watios 75/65	watios 55/45	€ color est.	€ otro	watios 75/65	watios 55/45	€ color est.	€ otro
180	**029**	791	397	**427,60**	**513,10**	999	496	**555,80**	**667,00**
	041	1079	542	**557,90**	**669,50**	1362	676	**725,20**	**870,20**
	051	1366	686	**689,30**	**827,20**	1725	856	**896,20**	**1075,40**
	062	1654	831	**820,20**	**984,20**	2088	1036	**1066,20**	**1279,40**
	073	1941	975	**950,60**	**1140,70**	2452	1217	**1235,60**	**1482,70**
	083	2229	1120	**1080,90**	**1297,10**	2815	1397	**1405,10**	**1686,10**
192	**029**	813	409	**443,60**	**532,30**	1046	521	**576,80**	**692,20**
	041	1109	558	**580,30**	**696,40**	1427	710	**754,40**	**905,30**
	051	1404	707	**715,80**	**859,00**	1807	899	**930,50**	**1116,60**
	062	1700	856	**852,40**	**1022,90**	2187	1088	**1108,20**	**1329,80**
	073	1995	1004	**989,10**	**1186,90**	2568	1278	**1285,80**	**1543,00**
	083	2291	1153	**1125,50**	**1350,60**	2948	1467	**1463,10**	**1755,70**
200	**029**	826	416	**453,70**	**544,40**	1076	537	**589,80**	**707,80**
	041	1127	568	**594,50**	**713,40**	1467	732	**772,80**	**927,40**
	051	1427	719	**734,50**	**881,40**	1858	927	**954,90**	**1145,90**
	062	1727	871	**874,10**	**1048,90**	2249	1122	**1136,30**	**1363,60**
	073	2028	1022	**1014,30**	**1217,20**	2641	1317	**1318,60**	**1582,30**
	083	2328	1174	**1155,00**	**1386,00**	3032	1512	**1501,50**	**1801,80**
220	**029**	858	434	**479,70**	**575,60**	1146	574	**623,70**	**748,40**
	041	1170	592	**629,40**	**755,30**	1563	783	**818,20**	**981,80**
	051	1482	750	**779,30**	**935,20**	1980	992	**1013,00**	**1215,60**
	062	1794	908	**929,80**	**1115,80**	2397	1201	**1208,70**	**1450,40**
	073	2106	1065	**1079,10**	**1294,90**	2813	1409	**1402,70**	**1683,20**
	083	2418	1223	**1228,80**	**1474,60**	3230	1618	**1597,40**	**1916,90**
240	**029**	886	450	**505,80**	**607,00**	1210	609	**657,50**	**789,00**
	041	1208	613	**665,50**	**798,60**	1650	830	**865,20**	**1038,20**
	051	1530	776	**824,60**	**989,50**	2090	1052	**1071,90**	**1286,30**
	062	1852	940	**983,70**	**1180,40**	2530	1273	**1278,80**	**1534,60**
	073	2174	1103	**1143,30**	**1372,00**	2970	1495	**1486,30**	**1783,60**
	083	2496	1267	**1302,40**	**1562,90**	3410	1716	**1693,10**	**2031,70**

Emisión según EN442, medida con temp. de estancia de 20°C.

IDEAL PARA BAÑOS

OPCIONES

- juegos de conexión 31, 32, 33, 34, 35, 41, 42, 47, 48, 49: ver páginas 96-98
- toalleros, perchas y estantes: ver página 100

TWINE BT

NUEVO

opción valvulería:
ver sets de conexión

DIMENSIONES *(en cm)*

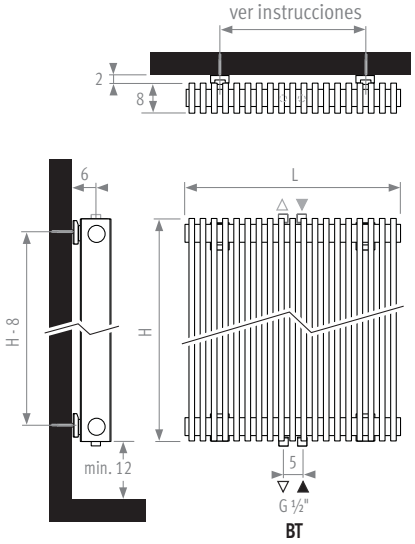

BT

SUMINISTRO ESTÁNDAR

- todos los códigos de color empezando por 1 (ligeramente estructurado), 2 (brillante), 3 (mate satinado) y 0 (colores especiales)
- conexión central BT superior o inferior. Twine es simétrico y se puede montar al revés. ¡Impulsión siempre a la derecha!

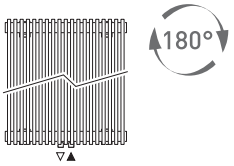

- colector de anillos de inyección niquelados, acabado en efecto acero inoxidable bruñido
- juego de fijación a pared
- purgador y tapón de vaciado oculto G 1/2”

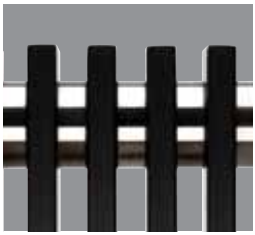

012 Colector acero inoxidable

OPCIONES

- juegos de conexión 47, 48, 49: ver páginas 97-98
- toalleros: ver página 102

¡UN HOMENAJE AL CLÁSICO RADIADOR DE COLUMNAS!

		TWINE BT		
H	L	watios 75/65	watios 55/45	€
050	045	512	262	**1272,00**
	081	921	471	**2103,90**
	099	1125	575	**2519,70**
	117	1330	680	**2935,70**
	135	1535	785	**3351,60**
090	045	851	435	**1427,90**
	063	1191	609	**1901,90**
	081	1531	783	**2375,70**
	099	1871	957	**2849,70**
	117	2211	1131	**3323,70**
180	033	1141	574	**1369,70**
	045	1556	783	**1777,50**
	057	1970	992	**2185,10**
	063	2178	1096	**2389,10**
	069	2385	1200	**2592,90**
	081	2800	1409	**3000,80**
200	033	1206	606	**1425,50**
	045	1644	826	**1853,60**
	057	2082	1046	**2281,40**
	063	2302	1157	**2495,40**
	069	2521	1267	**2709,30**
	081	2959	1487	**3137,30**

Otras dimensiones: ver www.jaga.info
Emisión según EN442, medida con temp. de estancia de 20°C.

¡1000 WATIOS/M² CON 55/45/20 !

TWINE PIANO EDICIÓN LIMITADA

Tubos radiantes alternando negro 304 y blanco 333

Precio: como el radiador estándar
Código: indicar código de color PIA

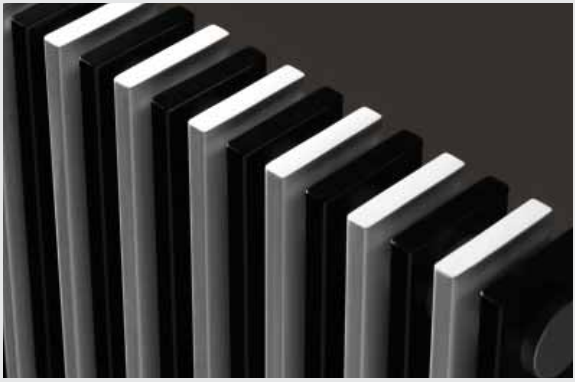

PINCH BT

NUEVO

Opción valvulería:
ver sets de conexión

DIMENSIONES *(en cm)*

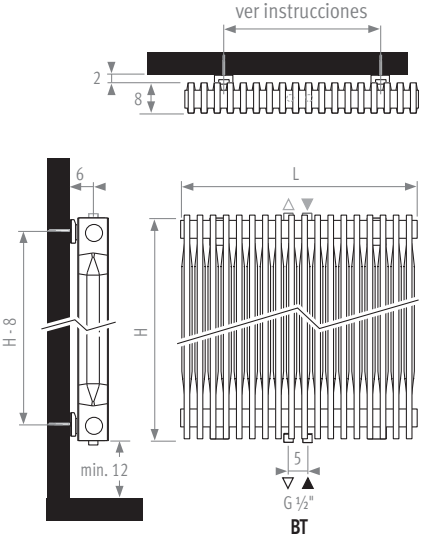

SUMINISTRO ESTÁNDAR

- todos los códigos de color empezando por 1 (ligeramente estructurado), 2 (brillante), 3 (mate satinado) y 0 (colores especiales)
- conexión central BT superior o inferior. Pinch es simétrico y se puede montar al revés. ¡Impulsión siempre a la derecha!

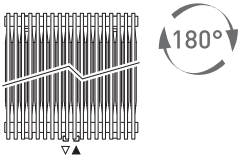

- colector de anillos de inyección niquelados, acabado en efecto acero inoxidable bruñido
- juego de fijación a pared
- purgador y tapón de vaciado oculto G 1/2”

012 Colector acero inoxidable

	código	altura	longitud	color	conexión	colector
CÓDIGO PEDIDO:	PINW.	050	042.	XXX	/BT	/012
				indicar código de color		

OPCIONES

- juegos de conexión 47, 48, 49: ver páginas 97-98

		PINCH BT		
H	L	watios 75/65	watios 55/45	€
050	**042**	433	226	**1087,50**
	084	866	451	**1889,10**
	105	1083	564	**2290,10**
	126	1300	677	**2690,40**
	147	1516	790	**3091,40**
090	**042**	706	366	**1187,10**
	063	1058	548	**1628,00**
	084	1411	731	**2068,70**
	105	1764	914	**2509,50**
	126	2117	1097	**2950,20**
180	**035**	1091	571	**1225,10**
	042	1309	685	**1404,80**
	056	1746	914	**1764,00**
	063	1964	1028	**1943,70**
	070	2182	1142	**2123,60**
	084	2618	1371	**2482,70**
200	**035**	1158	597	**1265,00**
	042	1390	717	**1451,60**
	056	1853	955	**1825,20**
	063	2084	1074	**2012,10**
	070	2316	1194	**2199,00**
	084	2779	1433	**2572,70**

Otras dimensiones: ver www.jaga.info
Emisión según EN442, medida con temp. de estancia de 20°C.

CON SUS DIVERTIDOS TUBOS REDONDEADOS, PINCH RECUERDA INCLUSO MÁS A UN CLÁSICO RADIADOR DE HIERRO FUNDIDO

TETRA

NUEVO

opción valvulería: ver sets de conexión

DIMENSIONES *(en cm)*

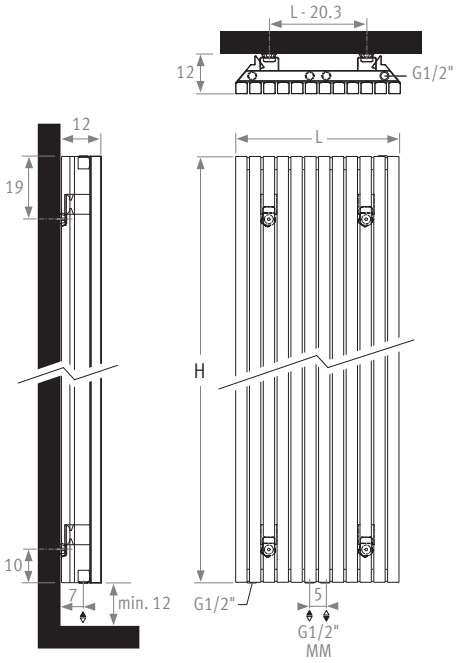

SUMINISTRO ESTÁNDAR

- color marrón perla 017, gris metálico arena 001 o blanco 333 (RAL 9016 mate satinado)
- conexión central inferior MM
- juego de fijación a pared
- purgador y tapón de vaciado cromados G1/2”
- 2 paneles laterales

CONEXIÓN

- conexión Central (código MM) o conexión superior (Tetra es simétrico y se puede montar al revés)

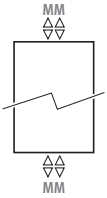

PERFECCIÓN AL CUADRADO

OPCIONES

- juegos de conexión 31, 32, 33, 34, 35, 36, 37, 38, 41, 42, 45, 46, 47, 48, 49: ver páginas 96-98
- toalleros: ver página 102

IDEAL PARA BAÑOS

		TETRA			
H	L	watios	watios	€	€
		75/65	55/45	color est.	otro
180	033	984	517	635,30	762,40
	041	1230	646	751,90	902,30
	050	1476	775	913,60	1096,30
	058	1722	905	1047,60	1257,10
	067	1986	1043	1209,30	1451,20
200	033	1120	582	682,60	819,10
	041	1400	728	808,50	970,20
	050	1680	874	981,80	1178,20
	058	1960	1019	1126,10	1351,30
	067	2240	1165	1300,50	1560,60

Emisión según EN442, medida con temp. de estancia de 20°C.

PANEL PLUS VERTICAL

opción valvulería: ver sets de conexión

DIMENSIONES *(en cm)*

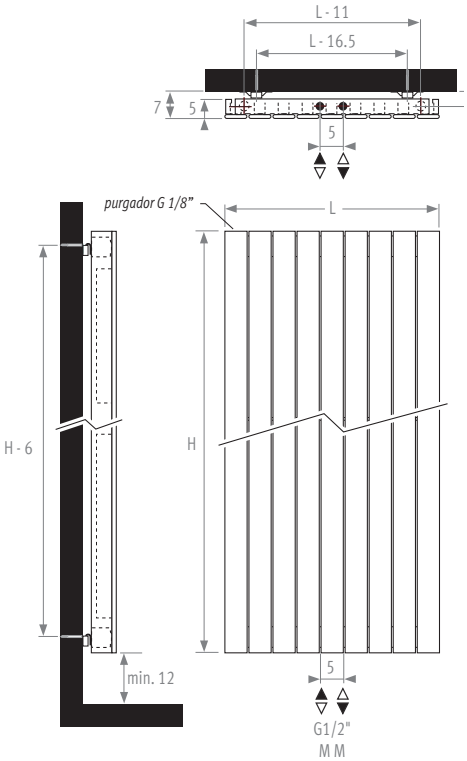

SUMINISTRO ESTÁNDAR

- color 333 blanco tráfico o 001 gris metálico arena
- conexión central universal MM y 18/81, abajo
- juego de fijación a pared
- purgador cromado y 3 tapones de vaciado G1/2”

OPCIONES

- juegos de conexión 31, 32, 33, 34, 35, 36, 37, 38, 41, 42, 45, 46, 47, 48, 49: ver páginas 96-98

CONEXIÓN

- MM estándar y 18/81 posible
- conexión superior, indicar código de pedido 45 o 54, colocar un purgador en la tubería de calefacción

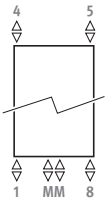

	código	*altura*	*longitud*	*tipo*	*color*	*conexión*
CÓDIGO PEDIDO:	PPVW.	180	024	11.	XXX	/MM
					indicar código de color	

PANEL PLUS VERTICAL

H	L	Tipo	watios 75/65	watios 55/45	€ color est.	€ otro
180	**024**	**11**	584	297	**344,50**	**413,40**
	031		730	371	**421,70**	**506,00**
	037		875	444	**499,90**	**599,90**
	043		1021	519	**579,00**	**694,80**
	050		1167	593	**656,50**	**787,80**
	056		1313	667	**734,50**	**881,40**
	062		1459	741	**814,80**	**977,80**
	069		1605	815	**865,90**	**1039,10**
	075		1751	889	**917,20**	**1100,60**
	081		1897	964	**968,50**	**1162,20**
	087		2043	1038	**1020,60**	**1224,70**
	094		2189	1112	**1070,90**	**1285,10**
200	**024**	**11**	644	329	**365,90**	**439,10**
	031		805	411	**450,50**	**540,60**
	037		965	493	**535,90**	**643,10**
	043		1126	575	**621,20**	**745,40**
	050		1287	657	**705,80**	**847,00**
	056		1448	739	**791,30**	**949,60**
	062		1609	821	**878,50**	**1054,20**
	069		1770	904	**933,30**	**1120,00**
	075		1931	986	**988,20**	**1185,80**
	081		2092	1068	**1044,00**	**1252,80**
	087		2253	1150	**1098,00**	**1317,60**
	094		2414	1232	**1152,80**	**1383,40**
220	**024**	**11**	700	359	**387,60**	**465,10**
	031		876	450	**478,40**	**574,10**
	037		1051	539	**571,10**	**685,30**
	043		1226	629	**662,80**	**795,40**
	050		1401	719	**754,30**	**905,20**
	056		1576	809	**847,00**	**1016,40**
	062		1751	899	**941,40**	**1129,70**
	069		1926	988	**1000,80**	**1201,00**
	075		2101	1078	**1059,20**	**1271,00**
	081		2276	1168	**1118,70**	**1342,40**
	087		2451	1258	**1177,20**	**1412,60**
	094		2627	1348	**1236,30**	**1483,60**
240	**056**	**11**	1697	875	**902,90**	**1083,50**
	081		2451	1264	**1192,40**	**1430,90**
	094		2828	1458	**1317,30**	**1580,80**

Otras dimensiones: ver www.jaga.info
Emisión según EN442, medida con temp. de estancia de 20°C.

DECO SPACE

opción valvulería: ver sets de conexión

SUMINISTRO ESTÁNDAR

- color 333 blanco tráfico o 001 gris metálico arena
- conexión central inferior MM
- juego de fijación a pared
- purgador y tapón de vaciado cromados 1/2”

OPCIONES

- juegos de conexión 31, 32, 33, 34, 35, 36, 37, 38, 41, 42, 45, 46, 47, 48, 49: ver páginas 96-98
- toalleros, perchas y estante: ver página 102

IDEAL PARA BAÑOS

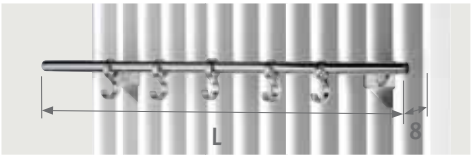

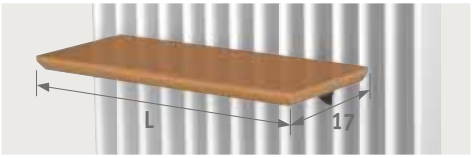

CONEXIÓN

- conexión estándar: código MM
- conexión abajo: especificar código 18, 81, 11 o 88
- conexión superior: especificar código 45 o 54
- conexión lateral: especificar código 32, 67, 41 o 58

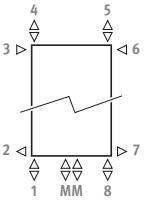

PARA DECO SPACE DOBLE, CAMBIAR SVSW POR SVDW EN EL CÓDIGO DE PEDIDO

		SIMPLE (SVSW)				DOBLE (SVDW)			
H	L	watios 75/65	watios 55/45	€ color est.	€ otro	watios 75/65	watios 55/45	€ color est.	€ otro
180	032	884	457	**428,90**	**514,70**	1418	717	**857,90**	**1029,50**
	044	1216	629	**565,70**	**678,80**	1949	985	**1131,50**	**1357,80**
	056	1547	800	**701,50**	**841,80**	2481	1254	**1402,90**	**1683,50**
	068	1879	972	**838,10**	**1005,70**	3012	1522	**1676,30**	**2011,60**
	080	2210	1143	**972,80**	**1167,40**	3544	1791	**1945,70**	**2334,80**
	104	2873	1486	**1246,20**	**1495,40**	4607	2328	**2492,60**	**2991,10**
200	032	976	506	**456,80**	**548,20**	1554	786	**913,50**	**1096,20**
	044	1342	695	**602,50**	**723,00**	2137	1081	**1205,00**	**1446,00**
	056	1708	885	**747,30**	**896,80**	2720	1375	**1494,60**	**1793,50**
	068	2074	1075	**894,00**	**1072,80**	3303	1670	**1787,80**	**2145,40**
	080	2440	1264	**1038,60**	**1246,30**	3886	1965	**2077,20**	**2492,60**
	104	3172	1644	**1332,60**	**1599,10**	5052	2554	**2665,10**	**3198,10**
240	032	1153	600	**509,90**	**611,90**	1823	922	**1019,90**	**1223,90**
	044	1585	825	**675,20**	**810,20**	2507	1268	**1350,40**	**1620,50**
	056	2017	1050	**840,70**	**1008,80**	3191	1614	**1681,50**	**2017,80**
	068	2450	1275	**1005,40**	**1206,50**	3874	1960	**2010,80**	**2413,00**
	080	2882	1500	**1171,70**	**1406,00**	4558	2306	**2343,50**	**2812,20**
	104	3747	1951	**1504,40**	**1805,30**	5925	2997	**3008,80**	**3610,60**

Otras dimensiones: ver www.jaga.info
Emisión según EN442, medida con temp. de estancia de 20ºC.

DIMENSIONES *(en cm)*

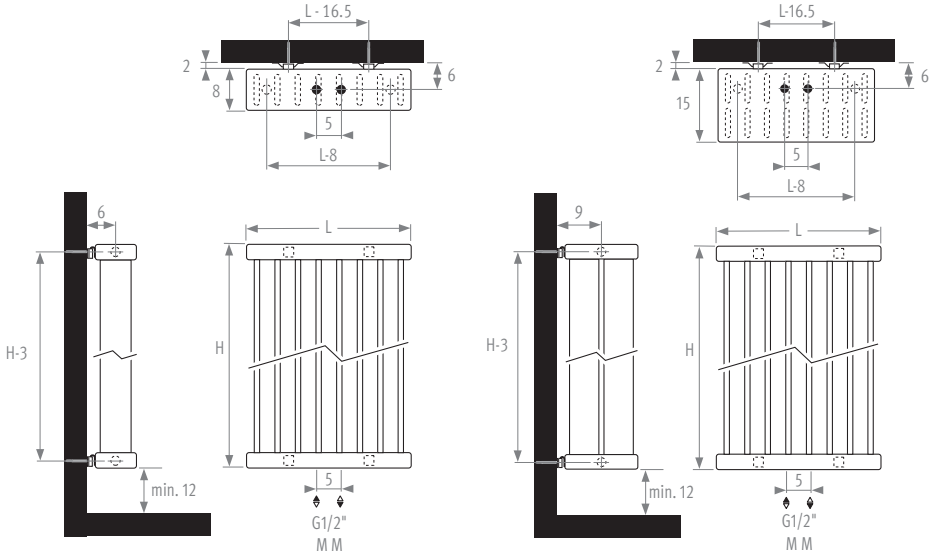

ARISTOCRAT

SUMINISTRO ESTÁNDAR

- acero inoxidable pulido brillante
- conexión inferior 18
- juego de fijación a pared
- purgador cromado

OPCIONES

- juegos de conexión 31, 32, 33, 34, 35, 36, 37, 38, 87, 88: ver páginas 96 y 98
- resistencia eléctrica: ver página 103

GAMA

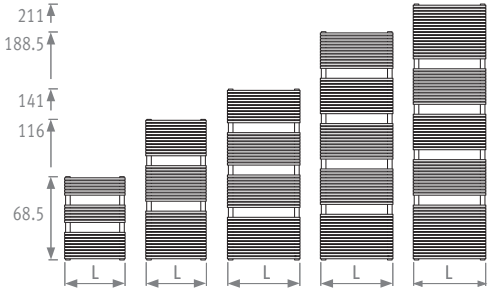

ARISTOCRAT

CÓDIGO PEDIDO:

código	*altura*	*longitud*	*color*	*con.*
ARIW.	068	050.	010	/18

H	L	watios 75/65	watios 55/45	€
068	**050**	267	144	**1144,70**
116	**050**	490	256	**1385,60**
141	**060**	702	361	**1633,80**
188	**060**	927	486	**2349,50**
211	**060**	1029	537	**2384,70**
	080	1371	724	**2484,40**

Emisión según EN442, medida con temp. de estancia de 20°C.

TAMBIÉN DISPONIBLE EN ACERO INOXIDABLE BRUÑIDO MATE

DIMENSIONES *(en cm)*

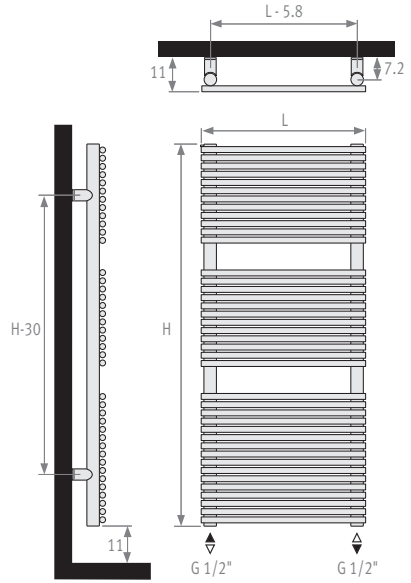

SANI RONDA

SUMINISTRO ESTÁNDAR

- color 233 blanco tráfico o 001 gris metálico arena
- conexión central MM inferior o superior, impulsión izquierda o derecha. Para conexiones 18 o 81: sustituir /MM por /18 o /81
- juego de fijación a pared
- purgador y tapón de vaciado cromados G 1/2"

GAMA

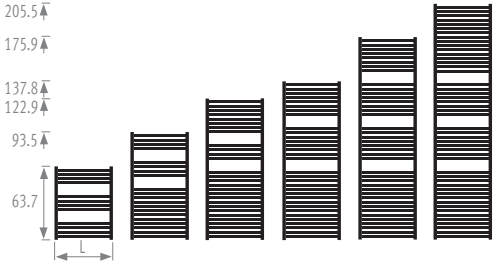

OPCIONES

- juegos de conexión 31, 32, 33, 34, 35, 36, 37, 38, 41, 42, 45, 46, 47, 48, 49, 87, 88: ver páginas 96-98
- resistencia eléctrica: ver página 103

DIMENSIONES *(en cm)*

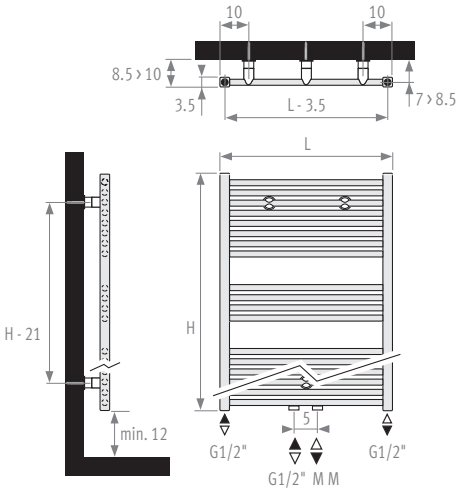

SANI RONDA

CÓDIGO PEDIDO:

código	*altura*	*longitud*	*color*	*con.*
SROW.	093	040.	XXX	/MM

indicar código de color

H	L	watios 75/65	watios 55/45	€ color est.	€ otro
093	**040**	407	213	**427,60**	**513,10**
	050	494	257	**436,60**	**523,90**
	060	581	302	**466,70**	**560,00**
	070	668	346	**472,10**	**566,50**
	080	755	390	**490,10**	**588,10**
137	**040**	617	318	**516,10**	**619,30**
	050	752	388	**531,00**	**637,20**
	060	887	457	**554,40**	**665,30**
	070	1022	526	**577,70**	**693,20**
	080	1157	595	**601,20**	**721,40**
175	**040**	766	392	**610,60**	**732,70**
	050	931	477	**629,40**	**755,30**
	060	1097	562	**657,30**	**788,80**
	070	1262	647	**689,30**	**827,20**
	080	1428	732	**721,40**	**865,70**
205	**040**	923	469	**696,00**	**835,20**
	050	1118	569	**720,20**	**864,20**
	060	1314	670	**762,20**	**914,60**
	070	1509	770	**804,30**	**965,20**
	080	1705	871	**846,10**	**1015,30**

Otras dimensiones: ver www.jaga.info
Emisión según EN442, medida con temp. de estancia de 20°C.

SANI PANEL

SUMINISTRO ESTÁNDAR

- color 233 blanco tráfico o 001 gris metálico arena
- conexión inferior 18
- juego de fijación a pared
- purgador y tapón de vaciado cromados 1/2"

GAMA

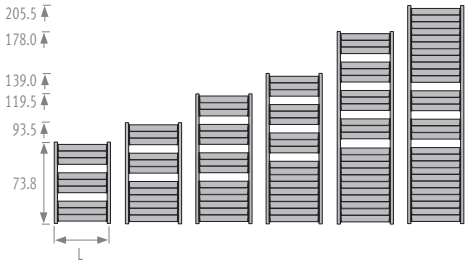

SANI PANEL

CÓDIGO PEDIDO:

código	*altura*	*longitud*	*color*	*con.*
SPAW.	093	040.	XXX	/18

indicar código de color

H	L	watios 75/65	watios 55/45	€ color est.	€ otro
093	**040**	414	214	**445,90**	**535,10**
	050	503	259	**480,60**	**576,70**
	060	593	304	**513,50**	**616,20**
	070	683	350	**519,60**	**623,50**
	080	772	395	**538,70**	**646,40**
139	**040**	594	309	**538,70**	**646,40**
	050	721	373	**584,50**	**701,40**
	060	848	438	**609,70**	**731,60**
	070	975	503	**635,70**	**762,80**
	080	1102	568	**661,40**	**793,70**
178	**040**	732	382	**635,70**	**762,80**
	050	887	462	**692,00**	**830,40**
	060	1041	541	**723,00**	**867,60**
	070	1196	620	**758,50**	**910,20**
	080	1351	700	**793,10**	**951,70**
205	**040**	860	451	**725,70**	**870,80**
	050	1039	543	**792,30**	**950,80**
	060	1218	636	**839,00**	**1006,80**
	070	1397	729	**884,70**	**1061,60**
	080	1576	821	**931,60**	**1117,90**

Otras dimensiones: ver www.jaga.info
Emisión según EN442, medida con temp. de estancia de 20ºC.

OPCIONES

- juegos de conexión 31, 32, 33, 34, 35, 36, 37, 38: ver página 96 y 98
- resistencia eléctrica: ver página 103

DIMENSIONES *(en cm)*

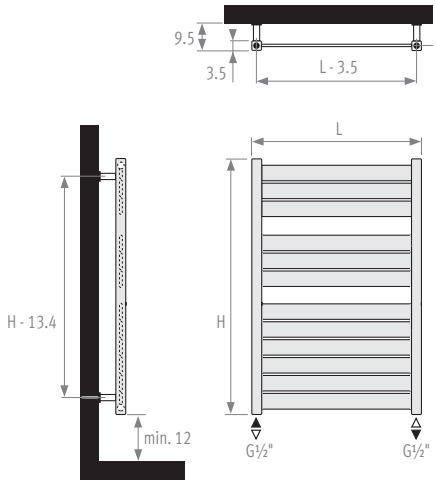

SANI BASIC

SUMINISTRO ESTÁNDAR

- color 233 blanco tráfico o 001 gris metálico arena
- conexión central MM inferior o superior, impulsión izquierda o derecha
- juego de fijación a pared
- purgador cromado y 3 tapones de vaciado G1/2"

OPCIONES

- juegos de conexión 31, 32, 33, 34, 35, 36, 37, 38, 41, 42, 45, 46, 47, 48, 49, 87, 88: ver páginas 96-98
- resistencia eléctrica: ver página 103

GAMA

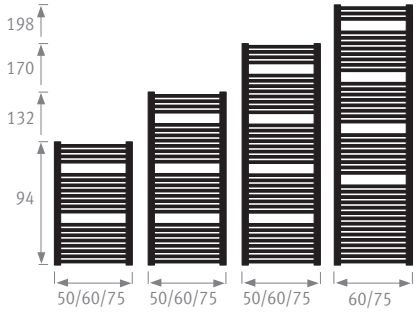

DIMENSIONES *(en cm)*

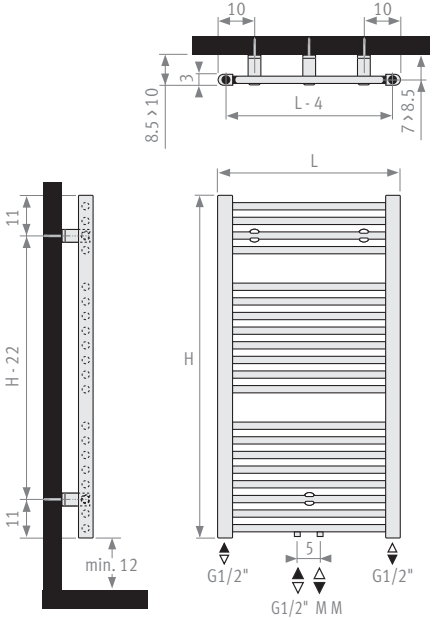

SANI BASIC

CÓDIGO PEDIDO:

código	*altura*	*longitud*	*color*	*con.*
SBAW.	094	050.	XXX	/MM

indicar código de color

H	L	watios 75/65	watios 55/45	€ color est.	€ otro
094	**050**	427	224	**368,20**	**441,80**
	060	505	265	**387,60**	**465,10**
	075	620	326	**402,80**	**483,40**
132	**050**	605	317	**451,40**	**541,70**
	060	706	370	**474,90**	**569,90**
	075	865	455	**502,50**	**603,00**
170	**050**	775	405	**534,20**	**641,00**
	060	906	476	**561,50**	**673,80**
	075	1107	583	**602,90**	**723,50**
198	**060**	1081	567	**630,00**	**756,00**
	075	1317	694	**682,00**	**818,40**

Emisión según EN442, medida con temp. de estancia de 20°C.

SETS DE CONEXIÓN LOW-H2O HORIZONTAL

LLAVE UNIVERSAL PARA CONEXIÓN A PARED O A SUELO

Válvula giratoria.
Montaje sencillo con una sola rosca.
No es adecuado para Mini de alturas 8 y 13.

Kv máx. 0.6

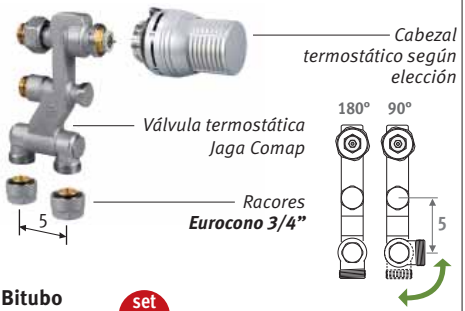

Bitubo

set 26

CÓDIGO	Cabezal termostático		€
COLO.CP2.JW.4...		blanco	**97,10**
COLO.CP2.JB.4...		negro	**100,25**
COLO.CP2.JC.4...		plateado	**105,70**

CONEXIÓN A LA PARED DENTRO DE LA CARCASA

No es adecuado para Mini.

Kv máx. 0.6

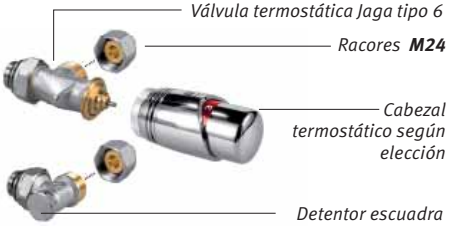

Bitubo

set 25

CÓDIGO	Cabezal termostático		€
COLO.SW2.DW.3...		cromado / blanco	**58,75**
COLO.SW2.DC.3...		cromado	**68,40**
COLO.SW2.JW.3...		blanco	**50,15**
COLO.SW2.JB.3...		negro	**53,30**
COLO.SW2.JC.3...		plateado	**58,75**

RACORES - EUROCONO 3/4"

Tubo cobre o acero de pared fina

CÓDIGO	TUBO Ø
112	12/1
114	14/1
115	15/1
116	16/1
118	18/1

Sintético o PER/ALU

CÓDIGO	TUBO Ø
612	12/2
614	14/2
616	16/2
617	17/2
618	18/2
615	15/2.5
619	16/1.5
620	20/2

CÓDIGO PEDIDO: COLO.CP2.JW.4...

Añadir al código de los juegos de conexión el código de los racores de acuerdo al tipo y ø de la tubería a utilizar.
Precio incluido en el juego de conexión.

RACORES - M24

Tubo cobre o acero de pared fina

CÓDIGO	TUBO Ø
110	10/1
112	12/1
114	14/1
115	15/1
116	16/1
118	18/1

Tubería sintética

CÓDIGO	TUBO Ø
212	12/2
213	12/1
214	14/2
219	16/1.5
216	16/2
217	17/2
218	18/2

PER/ALU

CÓDIGO	TUBO Ø
314	14/2
316	16/2
326	16/2.2
318	18/2

Tubería de acero

CÓDIGO	TUBO Ø
501	1/2"
503	3/8"
Sobrecoste	**2,00 €**

CÓDIGO PEDIDO: COLO.SW2.DW.3...

Añadir al código de los juegos de conexión el código de los racores de acuerdo al tipo y ø de la tubería a utilizar.
Precio incluido en el juego de conexión.

CONEXIÓN A LA PARED POR DEBAJO DE LA CARCASA

No adecuada para Maxi y Knockonwood tipo 06.

Kv máx. 0.6

Bitubo — set 11

CÓDIGO	Cabezal termostático	€
COLO.PW2.DW.3...	cromado / blanco	81,25
COLO.PW2.DC.3...	cromado	90,90
COLO.PW2.JW.3...	blanco	72,65
COLO.PW2.JB.3...	negro	75,80
COLO.PW2.JC.3...	plateado	81,25

CONEXIÓN A SUELO

No adecuada para Maxi.

Kv máx. 0.6

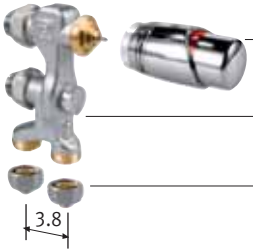

Bitubo — set 12 — **Monotubo** — set 14

CÓDIGO		CÓDIGO		€
COLO.PF2.DW.3...		COLO.PF1.DW.3...		72,75
COLO.PF2.DC.3...		COLO.PF1.DC.3...		82,40
COLO.PF2.JW.3...		COLO.PF1.JW.3...		64,15
COLO.PF2.JB.3...		COLO.PF1.JB.3...		67,30
COLO.PF2.JC.3...		COLO.PF1.JC.3...		72,75

CABEZALES TERMOSTÁTICOS LOW-H2O

DW* **DC*** **JW** **JB** **JC**

* No adecuada para set 26

LOW-H2O HORIZONTAL & DE PIE

STRADA | LINEA PLUS | TEMPO | MAXI | KNOCKONWOOD | MINI TEMPO DE PIE LINEA PLUS DE PIE

JUEGOS DE CONEXIÓN PLAY

CON VÁLVULA TERMOSTÁTICA VERTICAL PRO CON CONTROL INTEGRADO

A la pared

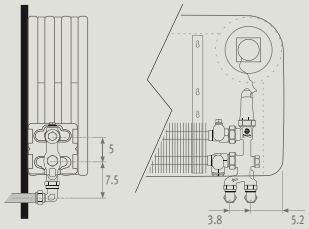

Al suelo

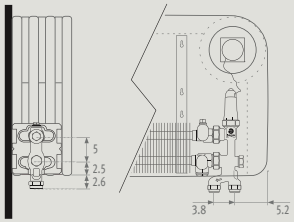

- Para conexión a pared o a suelo
- Válvula termostática suministrada por separado sin cabezal/capilar
- Sólo para uso con una electroválvula de zona, un cabezal manual o termostático con sensor externo
- No debe utilizarse con cabezal termostático estándar

CON VÁLVULA TERMOSTÁTICA VERTICAL DOBLE ESCUADRA CON CONTROL INTEGRADO

A la pared

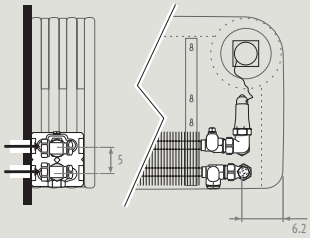

- Conexión a pared, totalmente oculta dentro de la carcasa
- Válvula termostática suministrada con cabezal term. con capilar
- Control integrado en el panel frontal

PARA CONTROL REMOTO

A la pared

Con 2 detentores de 1/2”

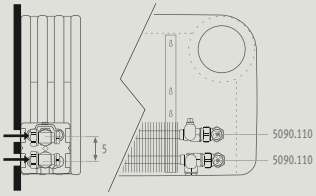

- Conexión a pared, totalmente oculta dentro de la carcasa
- Sólo para control remoto
- Sin regulación termostática
- Con detentores en impulsión y retorno

Al suelo

Con detentor de 1/2” y tubo de extensión

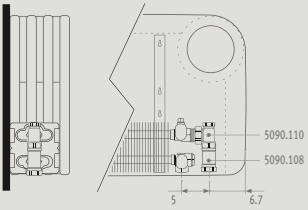

- Conexión a suelo
- Sólo para control remoto
- Sin regulación termostática
- Con detentores en impulsión y retorno

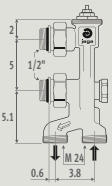

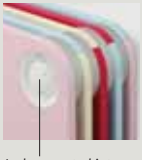

Incluye control integrado de diseño

Código de ejemplo
PLAW. 035 060 10. XXX/FR/**TPB**

conexión: - FL suelo izquierda
- FR suelo derecha
- WL pared izquierda (curva de 90º M24x M24 incluida)
- WR pared derecha (curva de 90º M24x M24 incluida)

Control siempre derecha arriba

CÓDIGO		€
/TPB	bitubo	**186,30**
/TPO	monotubo	**186,30**

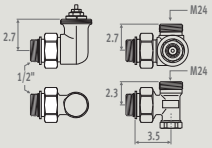

Incluye control integrado de diseño

Código de ejemplo
PLAW. 035 060 10. XXX/WR/**TIB**

conexión: - WL pared izquierda
- WR pared derecha

Control siempre derecha arriba

CÓDIGO	€
/TIB	**186,30**

DETENTOR DE 1/2"

CÓDIGO		€
5090.110	niquelado	**7,93**

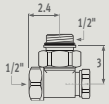

TUBO DE EXTENSIÓN

CÓDIGO		€
5090.108	niquelado	**3,31**

RACORES

PARA JAGA VERTICAL PRO Y VERTICAL DOBLE ESCUADRA

Tubo cobre o acero de pared fina

CÓDIGO	Descripción	€/UD.
5094.110	ø M24 x 10/1	**1,94**
5094.112	ø M24 x 12/1	**1,94**
5094.114	ø M24 x 14/1	**1,94**
5094.115	ø M24 x 15/1	**1,94**
5094.116	ø M24 x 16/1	**1,94**
5094.118	ø M24 x 18/1	**1,94**

PER/ALU

CÓDIGO	Descripción	€/UD.
5094.314	ø M24 x 14/2	**3,10**
5094.316	ø M24 x 16/2	**3,10**
5094.326	ø M24 x 16/2.2	**3,10**
5094.318	ø M24 x 18/2	**3,10**

tubo PER/ALU = tubo polietileno reticulado con capa intermedia de aluminio.

Tubería sintética

CÓDIGO	Descripción	€/UD.
5094.212	ø M24 x 12/2	**2,63**
5094.214	ø M24 x 14/2	**2,63**
5094.219	ø M24 x 16/1.5	**2,63**
5094.216	ø M24 x 16/2	**2,63**
5094.217	ø M24 x 17/2	**2,63**
5094.218	ø M24 x 18/2	**2,63**

Tubería de acero

CÓDIGO	Descripción	€/UD.
5094.501	ø M24 x 1/2"	**4,15**
5094.503	ø M24 x 3/8"	**4,15**

PARA DETENTOR Y TUBO DE EXTENSIÓN

Tubo cobre o acero de pared fina

CÓDIGO	Descripción	€/UD.
5098.110	ø 1/2" x 10/1	**3,83**
5098.112	ø 1/2" x 12/1	**3,83**
5098.114	ø 1/2" x 14/1	**3,83**
5098.115	ø 1/2" x 15/1	**3,83**
5098.116	ø 1/2" x 16/1	**3,83**
5098.118	ø 1/2" x 18/1	**3,83**

PER/ALU

CÓDIGO	Descripción	€/UD.
5098.314	ø 1/2" x 14/2	**5,04**
5098.316	ø 1/2" x 16/2	**5,04**
5098.326	ø 1/2" x 16/2.2	**5,04**
5098.318	ø 1/2" x 18/2	**5,04**

tubo PER/ALU = tubo polietileno reticulado con capa intermedia de aluminio.

Tubería sintética

CÓDIGO	Descripción	€/UD.
5098.212	ø 1/2" x 12/2	**4,57**
5098.214	ø 1/2" x 14/2	**4,57**
5098.219	ø 1/2" x 16/1.5	**4,57**
5098.216	ø 1/2" x 16/2	**4,57**
5098.217	ø 1/2" x 17/2	**4,57**
5098.218	ø 1/2" x 18/2	**4,57**

Tubería de acero

CÓDIGO	Descripción	€/UD.
5094.502	ø 1/2" x 1/2"	**6,09**
5094.504	ø 1/2" x 3/8"	**6,09**

Adaptadores cortos para cobre o acero flexible de Ø 15 mm

CÓDIGO	Descripción	€/UD.
5098.015	ø 1/2" x 15/1	**1,68**

SETS DE CONEXIÓN LOW-H2O EMPOTRADO SUELO

PARA MINI CANAL DE ALTURAS 09 Y 11

No adecuada para Micro Canal y Clima Canal.

Kv máx. 0.6

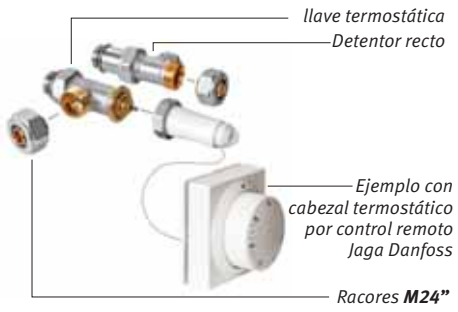

Bitubo

CÓDIGO	set 71	Cabezal termostático	€
COMC.JH2.MA.2...		manual	**34,50**
COMC.JH2.JB.2...		negro	**56,65**
COMC.JH2.RD.2... *Cabezal termostático por control remoto*		blanco	**111,05**
COMC.JH2.RW.2... *Cabezal termostático por control remoto*		blanco	**107,05**
COMC.JH2.RB.2... *Cabezal termostático por control remoto*		negro	**110,05**
COMC.JH2.DS.2... *Cabezal termostático con sensor a distancia*		cromado/blanco	**86,50**

PARA MINI CANAL Y MINI CANAL DBE DE ALTURAS 14 Y 19

No adecuada para Micro Canal y Clima Canal.

Kv máx. 0.6

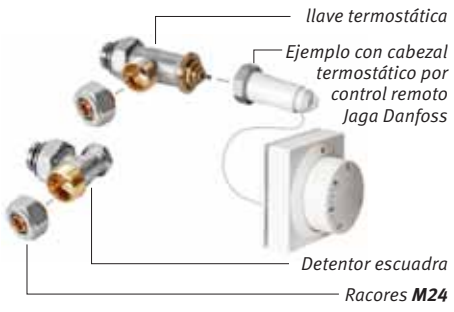

Bitubo

CÓDIGO	set 72	Cabezal termostático	€
COMC.JV2.MA.2...		manual	**31,15**
COMC.JV2.JB.2... (*)		negro	**53,30**
COMC.JV2.RD.2... *Cabezal termostático por control remoto*		blanco	**107,70**
COMC.JV2.RW.2... *Cabezal termostático por control remoto*		blanco	**103,70**
COMC.JV2.RB.2... *Cabezal termostático por control remoto*		negro	**106,70**
COMC.JV2.DS.2... *Cabezal termostático con sensor a distancia*		cromado/blanco	**83,15**

(*) No adecuada para Mini Canal DBE

MINI CANAL
MINI CANAL **DBE**

CANAL PLUS

RACORES - M24

Tubo cobre o acero de pared fina

CÓDIGO	TUBO Ø
110	10/1
112	12/1
114	14/1
115	15/1
116	16/1
118	18/1

Tubo sintético

CÓDIGO	TUBO Ø
212	12/2
213	12/1
214	14/2
219	16/1.5
216	16/2
217	17/2
218	18/2

PER/ALU

CÓDIGO	TUBO Ø
314	14/2
316	16/2
326	16/2.2
318	18/2

Tubería de acero

CÓDIGO	TUBO Ø
501	1/2"
503	3/8"
Sobrecoste	**2,00 €**

CÓDIGO PEDIDO: COMC.JH2.MA.2...

Completar el pedido con el código de los racores dependiendo del material y diámetro de la tubería. Precio incluido en el set de conexión.

SETS DE CONEXIÓN LOW-H2O CONTROL REMOTO

CONEXIÓN A LA PARED POR DEBAJO DE LA CARCASA

No adecuada para Mini H 008 - 013 y Maxi.

Bitubo

CÓDIGO	set 15	Cabezal termostático	€
COLO.AW2.MA.3...		manual	**53,65**
COLO.AW2.RD.3... *Cabezal termostático por control remoto*		blanco	**130,20**
COLO.AW2.RW.3... *Cabezal termostático por control remoto*		blanco	**126,20**
COLO.AW2.RB.3... *Cabezal termostático por control remoto*		negro	**129,20**
COLO.AW2.DS.3... *Cabezal termostático con sensor a distancia*		cromado/blanco	**105,65**
COLO.AW2.TV.3... *Válvula superior*		blanco	**105,65**

CONEXIÓN HACIA EL SUELO

No adecuada para Mini H 008 - 013 y Maxi.

Bitubo

CÓDIGO	set 16	Cabezal termostático	€
COLO.AF2.MA.3...		manual	**45,15**
COLO.AF2.RD.3... *Cabezal termostático por control remoto*		blanco	**121,70**
COLO.AF2.RW.3... *Cabezal termostático por control remoto*		blanco	**117,70**
COLO.AF2.RB.3... *Cabezal termostático por control remoto*		negro	**120,70**
COLO.AF2.DS.3... *Cabezal termostático con sensor a distancia*		cromado/blanco	**97,15**
COLO.AF2.TV.3... *Válvula superior*		blanco	**97,15**

CABEZALES TERMOST.

Cuando se pide un set de conexión con cabezal termostático RD - RW - RB o DS, no es necesaria la abertura en el panel lateral de la carcasa; para lateral cerrado añadir **/00** al código del radiador. También disponible para empotrados en pared.

Cuando se pide un set TV para llave superior, por favor indicar la posición correcta añadiendo **/30** (izquierda) o **/60** (derecha) al código del radiador.

VERTICAL & ARTE - RADIADORES TOALLEROS

CONEXIÓN A PARED - DECO

LLAVE MANUAL - CROMADO

Bitubo set 31

CÓDIGO	Cabezal	€
CODE.MW2.MW.1...	blanco	**96,70**
CODE.MW2.MC.1...	cromado	**96,70**
CODE.MW2.MB.1...	negro	**96,70**

LLAVE TERMOSTÁTICA - CROMADO

KV Estándar: máx. 2.50
KV Reducido: máx. 0.84

Bitubo set 33 set 36

CÓDIGO		€
Kv estándar	Kv reducido*	
CODE.JW2.DW.1...	CODE.RW2.DW.1...	**134,20**
CODE.JW2.DC.1...	CODE.RW2.DC.1...	**143,90**

VÁLVULA TERMOSTÁTICA DOBLE ESCUADRA - CROMADO

KV Estándar: máx. 2.50
KV Reducido: máx. 0.84

Bitubo set 35 set 38

CÓDIGO		€
Kv estándar	Kv reducido*	
CODE.JH2.DW.1...	CODE.RH2.DW.1...	**134,20**
CODE.JH2.DC.1...	CODE.RH2.DC.1...	**143,90**

CONEXIÓN A SUELO - DECO

LLAVE MANUAL - CROMADO

Bitubo set 32

CÓDIGO	Cabezal	€
CODE.MF2.MW.1...	blanco	**96,70**
CODE.MF2.MC.1...	cromado	**96,70**
CODE.MF2.MB.1...	negro	**96,70**

LLAVE TERMOSTÁTICA - CROMADO

KV Estándar: máx. 1.85
KV Reducido: máx. 0.84

Bitubo set 34 set 37

CÓDIGO		€
Kv estándar	Kv reducido*	
CODE.JF2.DW.1...	CODE.RF2.DW.1...	**134,20**
CODE.JF2.DC.1...	CODE.RF2.DC.1...	**143,90**

RACORES - M24

Tubo cobre o acero de pared fina		Tubería sintética		PER/ALU		Tubería de acero	
CÓDIGO	TUBO Ø	CÓDIGO	TUBO Ø	CÓDIGO	TUBO Ø	CÓDIGO	TUBO Ø
110	10/1	212	12/2	314	14/2	501	1/2"
112	12/1	213	12/1	316	16/2	503	3/8"
114	14/1	214	14/2	326	16/2.2	Sobrecoste **0,32 €**	
115	15/1	219	16/1.5	318	18/2		
116	16/1	216	16/2				
118	18/1	217	17/2				
		218	18/2				

CÓDIGO PEDIDO: CODE.MW2.MW.1...

Añadir al código de los juegos de conexión el código de los racores de acuerdo al tipo y ø de la tubería a utilizar.
Precio incluido en el juego de conexión.

**Kv reducido no adecuado para el Iguana*

CONEXIÓN A SUELO DECO-PRO

Para todos los radiadores con conexión MM, LL o RR

LLAVE TERMOSTÁTICA - CROMADO

KV Estándar: máx. 2.20 (Monotubo) máx. 1.65 (Bitubo)
KV Reducido: máx. 0.77 (Bitubo)

Llave termostática recta Deco-Pro
Cabezal termostático montaje a izquierda o derecha
*Racores **M24***

Monotubo y bitubo

set 42 set 46

CÓDIGO			€
Kv estándar	Kv reducido*		
CODE.PF3.DW.1...	CODE.RF3.DW.1...		134,20
CODE.PF3.DC.1...	CODE.RF3.DC.1...		143,90

VÁLVULA TERMOSTÁTICA - EFECTO ACERO INOXIDABLE BRUÑIDO

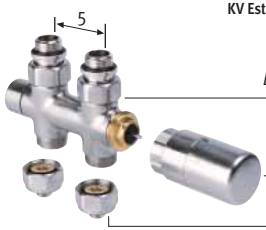

KV Estándar: máx. 2.20 (Monotubo) máx. 1.65 (Bitubo)

Llave termostática recta Deco-Pro
Cabezal termostático montaje a izquierda o derecha
*Racores **M24***

VÁLVULA TERMOSTÁTICA - EFECTO ALUMINIO

KV Estándar: máx. 2.20 (Monotubo) máx. 1.65 (Bitubo)

Llave termostática recta Deco-Pro
Cabezal termostático montaje a izquierda o derecha
*Racores **M24***

Monotubo y bitubo

set 49

CÓDIGO		€
CODE.PF3.PS.1...	versión acero inoxidable bruñido	195,70
CODE.PF3.PA.1...	efecto aluminio	195,70

CONEXIÓN A PARED DECO-PRO

Para todos los radiadores con conexión MM, LL o RR

LLAVE TERMOSTÁTICA - CROMADO

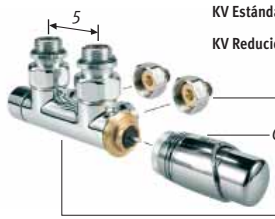

KV Estándar: máx. 2.20 (Monotubo) máx. 1.65 (Bitubo)
KV Reducido: máx. 0.77 (Bitubo)

*Racores **M24***
Cabezal termostático montaje a izquierda o derecha
Llave termostática escuadra Deco-Pro

Monotubo y bitubo

set 41 set 45

CÓDIGO			€
Kv estándar	Kv reducido*		
CODE.PW3.DW.1...	CODE.RW3.DW.1...		134,20
CODE.PW3.DC.1...	CODE.RW3.DC.1...		143,90

VÁLVULA TERMOSTÁTICA - EFECTO ACERO INOXIDABLE BRUÑIDO

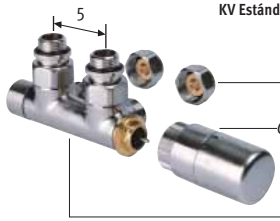

KV Estándar: máx. 2.20 (Monotubo) máx. 1.65 (Bitubo)

*Racores **M24***
Cabezal termostático montaje a izquierda o derecha
Llave termostática escuadra Deco-Pro

VÁLVULA TERMOSTÁTICA - EFECTO ALUMINIO

KV Estándar: máx. 2.20 (Monotubo) máx. 1.65 (Bitubo)

*Racores **M24***
Cabezal termostático montaje a izquierda o derecha
Llave termostática escuadra Deco-Pro

Monotubo y bitubo

set 48

CÓDIGO		€
CODE.PW3.PS.1...	versión acero inoxidable bruñido	195,70
CODE.PW3.PA.1...	efecto aluminio	195,70

**Kv reducido no adecuado para el Iguana*

VERTICAL & ARTE - RADIADORES TOALLEROS

CONEXIÓN A PARED DANFOSS-PRO

Para todos los radiadores con conexión MM, LL o RR

LLAVE TERMOSTÁTICA - CROMADO

Kv máx. 0.7

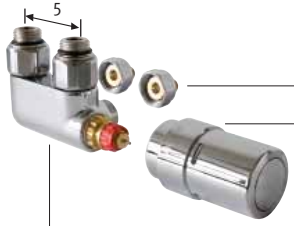

LLAVE TERMOSTÁTICA - VERSIÓN ACERO INOXIDABLE BRUÑIDO

Kv máx. 0.7

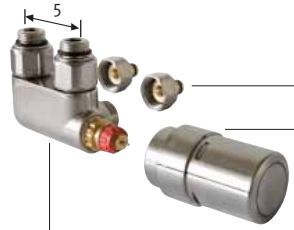

Bitubo set 47

CÓDIGO		€
CODE.DW2.CD.1...	cromado	**140,50**
CODE.DW2.SD.1...	versión acero inoxidable bruñido	**207,10**

RACORES - M24

Tubo cobre o acero de pared fina

CÓDIGO	TUBO Ø
110	10/1
112	12/1
114	14/1
115	15/1
116	16/1
118	18/1

Tubería sintética

CÓDIGO	TUBO Ø
212	12/2
213	12/1
214	14/2
219	16/1.5
216	16/2
217	17/2
218	18/2

PER/ALU

CÓDIGO	TUBO Ø
314	14/2
316	16/2
326	16/2.2
318	18/2

Tubería de acero

CÓDIGO	TUBO Ø
501	1/2"
503	3/8"

Sobrecoste **0,32 €**

CÓDIGO PEDIDO: CODE.DW2.CD.1...

Añadir al código de los juegos de conexión el código de los racores de acuerdo al tipo y ø de la tubería a utilizar.
Precio incluido en el juego de conexión.

CONEXIÓN A LA PARED JAGA DANFOSS

DOBLE ESCUADRA - SET IZQUIERDA

impulsión = derecha (¡detentor!)
retorno = izquierda (¡cabezal termostático!)

- Estos sets se pueden usar en combinación con radiadores de hasta 1200 watios de emisión (75/65/20).
- La pérdida de carga total por radiador (válvula + radiador + tuberías) debe ser calculada con el fin de evitar problemas hidráulicos.
- No adecuado para el Iguana.

Bitubo set 87 **Kv 0.03-0.44***

CÓDIGO	Versión	€
CODE.DHL.CD.1...	cromado	**150,20**
CODE.DHL.SD.1...	efecto INOX bruñido	**197,10**

DOBLE ESCUADRA - SET DERECHA

impulsión = izquierda (¡detentor!)
retorno = derecha (¡cabezal termostático!)

- Estos sets se pueden usar en combinación con radiadores de hasta 1200 watios de emisión (75/65/20).
- La pérdida de carga total por radiador (válvula + radiador + tuberías) debe ser calculada con el fin de evitar problemas hidráulicos.
- No adecuado para el Iguana.

Bitubo set 88 **Kv 0.03-0.44***

CÓDIGO	Versión	€
CODE.DHR.CD.1...	cromado	**150,20**
CODE.DHR.SD.1...	efecto INOX bruñido	**197,10**

JUEGOS DE CONEXIÓN GEO CON EMBELLECEDOR

PARA CONEXIÓN A PARED O A SUELO

IMPULSIÓN DERECHA

Kv máx. 0.6

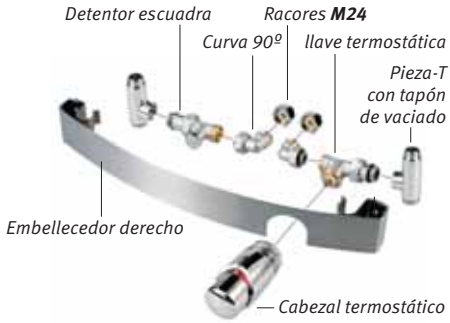

Bitubo	set 51	GEO 150 X 50	
CÓDIGO		Cabezal termostático	€
COGE.50R.DW.3...		cromado/blanco	178,00
COGE.50R.DC.3...		cromado	187,65
COGE.50R.JC.3...		plateado	178,00

Bitubo	set 53	GEO 180 X 60	
CÓDIGO		Cabezal termostático	€
COGE.60R.DW.3...		cromado/blanco	196,10
COGE.60R.DC.3...		cromado	205,75
COGE.60R.JC.3...		plateado	196,10

IMPULSIÓN IZQUIERDA

Kv máx. 0.6

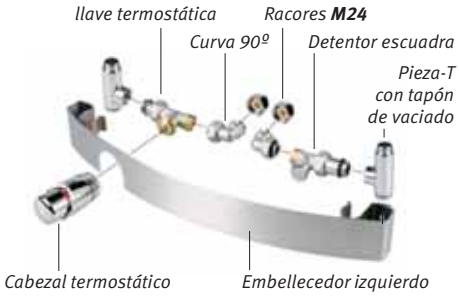

Bitubo	set 52	GEO 150 X 50	
CÓDIGO		Cabezal termostático	€
COGE.50L.DW.3...		cromado/blanco	178,00
COGE.50L.DC.3...		cromado	187,65
COGE.50L.JC.3...		plateado	178,00

Bitubo	set 54	GEO 180 X 60	
CÓDIGO		Cabezal termostático	€
COGE.60L.DW.3...		cromado/blanco	196,10
COGE.60L.DC.3...		cromado	205,75
COGE.60L.JC.3...		plateado	196,10

SANI RONDA | SANI PANEL SANI LOUVRE | ACCOLADE | PANEL PLUS HORIZONTAL

RACORES - M24

Tubo cobre o acero de pared fina		Tubería sintética		PER/ALU		Tubería de acero	
CÓDIGO	TUBO Ø	CÓDIGO	TUBO Ø	CÓDIGO	TUBO Ø	CÓDIGO	TUBO Ø
110	10/1	212	12/2	314	14/2	501	1/2"
112	12/1	213	12/1	316	16/2	503	3/8"
114	14/1	214	14/2	326	16/2.2	Sobrecoste	2,00 €
115	15/1	219	16/1.5	318	18/2		
116	16/1	216	16/2				
118	18/1	217	17/2				
		218	18/2				

CÓDIGO PEDIDO: COGE.50R.DW.3...

Añadir al código de los juegos de conexión el código de los racores de acuerdo al tipo y ø de la tubería a utilizar.
Precio incluido en el juego de conexión.

OPCIONES

STRADA & LINEA PLUS

TOALLERO EN ALUMINIO CROMADO

CÓDIGO	L	€
5501.001	56	**180,20**
5501.002	66	**180,20**

LINEA PLUS

TOALLERO LACADO EN EL COLOR DEL RADIADOR

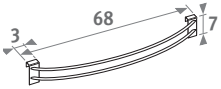

CÓDIGO	L	€	€
indicar código de color		color est.	otro
5500.011 .!.	68	**88,20**	**98,80**

GEO VERTICAL

TOALLERO EN ACERO INOXIDABLE BRUÑIDO

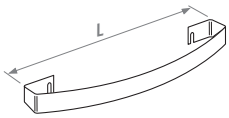

CÓDIGO	H radiador	L	€
9091.000053	150	53	**107,40**
9091.000063	180	63	**125,50**

Puede ser montado a diferentes alturas

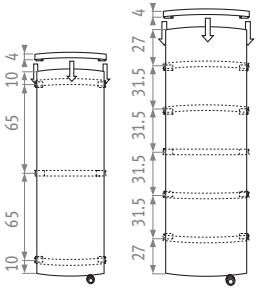

IGUANA APLANO Y APLANO PLUS

REPISA GRANDE EN CHAPADO DE HAYA

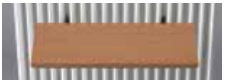

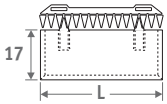

CÓDIGO	L	€
9087.030400	40	**211,40**

REPISA PEQUEÑA EN CHAPADO DE HAYA

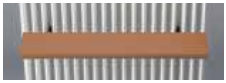

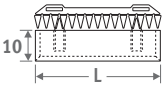

CÓDIGO	L	€
9087.031400	40	**211,40**
9087.031500	50	**211,40**

TOALLERO EN ALUMINIO CROMADO

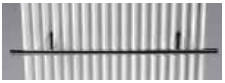

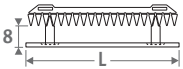

CÓDIGO	L	€
9087.033560	56	**183,50**
9087.033660	66	**183,50**

PERCHERO EN ALUMINIO CROMADO

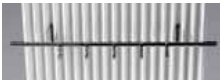

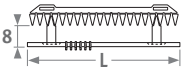

CÓDIGO	L	€
9087.034560	56	**211,40**
9087.034660	66	**211,40**

IGUANA ARCO Y ARCO PLUS

REPISA GRANDE EN CHAPADO DE HAYA

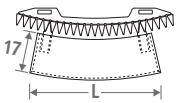

CÓDIGO	L	€
9087.020529	53	**211,40**
9087.020543	64	**211,40**

REPISA PEQUEÑA EN CHAPADO DE HAYA

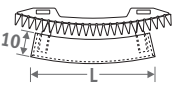

CÓDIGO	L	€
9087.021480	48	**211,40**
9087.021512	51	**211,40**

TOALLERO EN ALUMINIO CROMADO

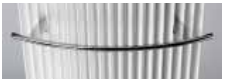

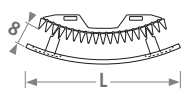

CÓDIGO	L	€
9087.023550	55	**183,50**
9087.023656	66	**183,50**

PERCHERO EN ALUMINIO CROMADO

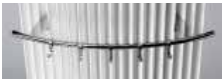

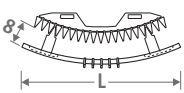

CÓDIGO	L	€
9087.024550	56	**211,40**
9087.024656	66	**211,40**

IGUANA CORNER

REPISA GRANDE EN CHAPADO DE HAYA

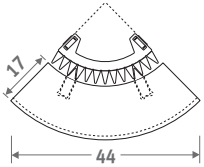

CÓDIGO	€
9087.040628	**211,40**

REPISA PEQUEÑA EN CHAPADO DE HAYA

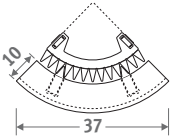

CÓDIGO	€
9087.041528	**211,40**

TOALLERO EN ALUMINIO CROMADO

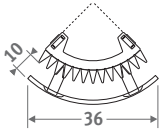

CÓDIGO	€
9087.043466	**183,50**

PERCHERO EN ALUMINIO CROMADO

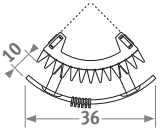

CÓDIGO	€
9087.044466	**211,40**

IGUANA CIRCO

MESA EN CHAPADO DE HAYA

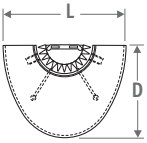

CÓDIGO	tipo	L	D	€
9087.012660	ø 27	66.0	50.0	**444,30**
9087.012730	ø 31	73.0	55.0	**444,30**
9087.012800	ø 34	80.0	60.0	**444,30**

TOALLERO EN ALUMINIO CROMADO

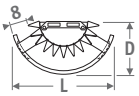

CÓDIGO	tipo	L	D	€
9087.013427	ø 27	42.7	22.1	**183,50**
9087.013427	ø 31	42.7	22.1	**183,50**
9087.013493	ø 34	49.3	25.3	**183,50**

REPISA GRANDE EN CHAPADO DE HAYA

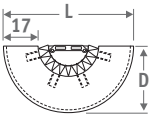

CÓDIGO	tipo	L	D	€
9087.010637	ø 27	63.7	31.2	**390,30**
9087.010672	ø 31	67.2	32.9	**390,30**
9087.010707	ø 34	70.7	34.7	**390,30**

PERCHERO EN ALUMINIO CROMADO

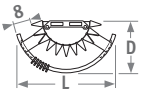

CÓDIGO	tipo	L	D	€
9087.014427	ø 27	42.7	22.1	**211,40**
9087.014427	ø 31	42.7	22.1	**211,40**
9087.014427	ø 34	49.3	25.3	**211,40**

REPISA PEQUEÑA EN CHAPADO DE HAYA

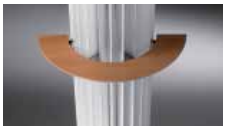

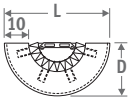

CÓDIGO	tipo	L	D	€
9087.011497	ø 27	49.7	24.2	**390,30**
9087.011532	ø 31	53.2	25.9	**390,30**
9087.011567	ø 34	56.7	27.7	**390,30**

OPCIONES

TWINE

TOALLERO ACERO INOXIDABLE

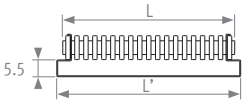

CÓDIGO	Para Twine L	L'	€
9042.01379.012	33 - 45 - 57 - 63 - 69 - 81	37.9	**93,55**
9042.01501.012	45 - 57 - 63 - 69 - 81	50.1	**98,80**
9042.01622.012	57 - 63 - 69 - 81	62.2	**104,00**
9042.01683.012	63 - 69 - 81	68.3	**108,40**
9042.01743.012	69 - 81	74.3	**112,80**

TOALLERO CROMADO

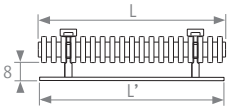

CÓDIGO	Para Twine L	L'	€
9042.02560.009	45 - 57 - 63 - 69 - 81	56	**199,30**
9042.02660.009	57 - 63 - 69 - 81	66	**199,30**

TETRA

TOALLERO ACERO INOXIDABLE

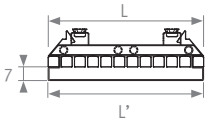

CÓDIGO	Para Tetra L	L'	€
9042.03329.011	33 - 41 - 50 - 58 - 67	33	**128,20**
9042.03413.011	41 - 50 - 58 - 67	41	**128,20**
9042.03497.011	50 - 58 - 67	50	**128,20**
9042.03581.011	58 - 67	58	**128,20**
9042.03665.011	67	67	**128,20**

ESTANTE TOALLAS ACERO INOXIDABLE

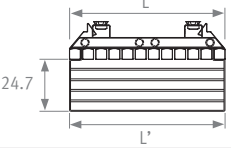

CÓDIGO	Para Tetra L	L'	€
9042.04329.011	33 - 41 - 50 - 58 - 67	33	**192,40**
9042.04413.011	41 - 50 - 58 - 67	41	**192,40**
9042.04497.011	50 - 58 - 67	50	**192,40**
9042.04581.011	58 - 67	58	**192,40**
9042.04665.011	67	67	**192,40**

DECO SPACE

TOALLERO CROMADO

Solamente para modelos de altura mín. 180 cm

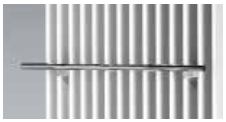

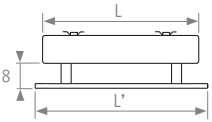

CÓDIGO	L	rad.	L'	€
9091.013560	52	simp.	56	**183,50**
9091.023560	52	dob.	56	**183,50**
9091.013660	64	simp.	66	**183,50**
9091.023660	64	dob.	66	**183,50**

PERCHERO CROMADO

Solamente para modelos de altura mín. 180 cm

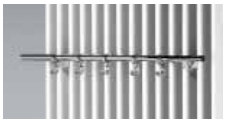

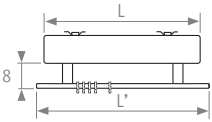

CÓDIGO	L	rad.	L'	€
9091.012560	52	simp.	56	**211,40**
9091.022560	52	dob.	56	**211,40**
9091.012660	64	simp.	66	**211,40**
9091.022660	64	dob.	66	**211,40**

ESTANTE

Solamente para modelos de altura mín. 180 cm

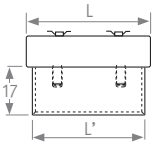

CÓDIGO	L	rad.	L'	€
9091.011400	40	simp.	40	**211,40**
9091.021400	40	dob.	40	**211,40**

ARISTOCRAT - NAUTICA - SANI LOUVRE - SANI PANEL - SANI RONDA

RESISTENCIA ELÉCTRICA

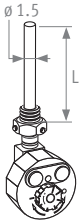

CÓDIGO	WATIOS	L	€
Clase I			
9096.10	450	31.5	**317,90**
9096.11	600	35.5	**326,30**
9096.12	900	51.5	**345,20**
9096.13	1200	66.0	**363,30**
9096.14	1500	82.0	**391,10**

válvula de seguridad con adaptador

PIEZA T PARA USO MIXTO

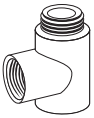

CÓDIGO	color	€
TPCE.004. ...	201 tot 233	**6,20**
	301 tot 333	

indicar código de color

Combinaciones posibles con Pieza - T

Conexión a pared o lateral con radiador estándar

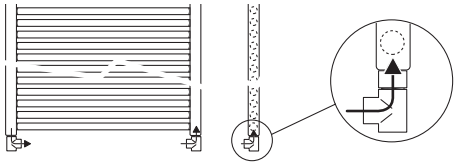

Conexión mixta

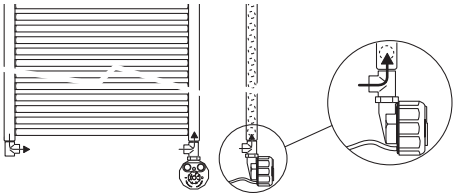

ACCOLADE

RESISTENCIA ELÉCTRICA

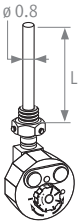

CÓDIGO	WATIOS	L	€
Clase I			
9096.40	450	37	**270,30**
9096.41	600	47	**279,60**
9096.42	900	68	**294,40**
9096.43	1200	89	**309,30**
9096.44	1500	110	**329,90**

Válvula de seguridad

PIEZA T PARA USO MIXTO

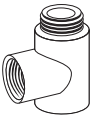

CÓDIGO	color	€
TPCE.004.009	cromado	**6,20**
TPCE.004. ...	201 hasta 233	**6,20**
	301 hasta 333	**6,20**

indicar código de color

Combinaciones posibles con Pieza - T

Conexión a pared o lateral con radiador estándar

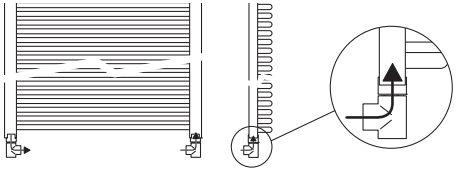

Conexión mixta

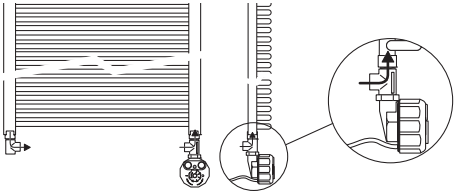

OTROS JAGA RADIADORES

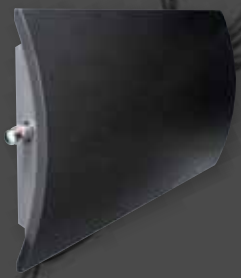

GEO HORIZONTAL

FUERTE Y CÁLIDO COMO UNA PIEDRA

H: 60 cm
L: 100 - 120 - 140 - 160 - 180 cm
watios: de 1099 hasta 2191
watios DBE confort: de 1249 hasta 2791

NAUTICA

H: 68 - 116 - 141 - 188 - 211 cm
L: 50 - 60 - 80 cm
watios: de 404 hasta 1887

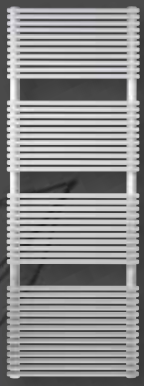

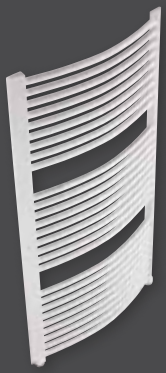

ACCOLADE

¡ESTILIZADA ELEGANCIA!

H: 89 - 122 - 153 - 181 - 215 cm
L: 50 - 65 - 80 - 95 cm
watios: de 205 hasta 2141

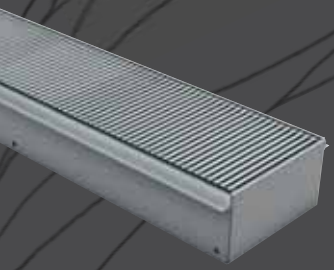

QUATRO CANAL (4 TUBOS)

ADECUADO PARA REFRIGERACIÓN
POR AGUA CON O SIN CONDENSACIÓN

H: 13 cm
L: 80 - 110 - 160 - 180 cm
D: 27 cm
watios calefacción: 780 - 1400 - 2150 - 2600
watios refrigeración: 230 - 400 - 625 - 805

CROSSROADS

ORECA DESIGN,
INSPIRED BY JAGA

H: 200 cm
L: 60 cm
D: 7 cm
watios lacado: 989
watios inox: 645

MOON

ORECA DESIGN,
INSPIRED BY JAGA

H: 196 cm
L: 50 cm
D: 10cm
watios: 896

MUY SILENCIOSO

AEROTERMO

El air ventury system mezcla inmediatamente el aire calentado con el aire ambiente de su alrededor. El resultado: mejor calentamiento, mejor distribución de temperatura, menor gasto energético, menor nivel sonoro. ¡grandes resultados!

Además, el motor ya está disponible con tecnología EC*, según los nuevos estándares de eficiencia energética 2013 para motores, por lo que sus prestaciones son aún mejores.

H: 41 - 53 - 65 - 77 - 89 cm
L: 41 - 53 - 65 - 77 - 89 cm
D: 40 cm
watios: de 4500 hasta 81800

*ahorro energético entre 60 y 70%

¿PRECIOS Y DETALLES TÉCNICOS?
WWW.JAGA.INFO O T > 902 002 456

JAGA ROMPE CON EL PENSAMIENTO TRADICIONAL

RESPECT NATURE

Romper el pensamiento tradicional, invirtiendo en el desarrollo de productos innovadores que consumen menos energía y menos combustible. La elección de la ruta más ecológica y sostenible no debería ser una opción más. En vez de eso, debería ser la elección obvia.

AWAKE THE ARTIST

Usamos materiales y técnicas de producción innovadoras, no solo para mejorar la funcionalidad, sino también para encontrar un camino que vaya más allá del diseño. Elevar los productos Jaga de objetos de diseño a objetos artísticos…

DREAM A FUTURE

Mire hacia adelante, atrévase a soñar. Imagínese una vida sin las fuentes de energía que conocemos hoy en día. Diseñar productos innovadores que ya tienen un pie en la próxima década. Y desarrollar nuevas tecnologías y sistemas que den a la tierra todas las posibilidades para un futuro sostenible.

CREATE EMOTION

Compartir pasión y emoción. Las experiencias únicas tienen mucho más impacto. Aunar esfuerzos en la búsqueda de modelos de supervivencia para el futuro. Pensar, crear y experimentar juntos.

BUILDING BRIDGES

Construir puentes entre el materialismo y la espiritualidad. Unir economistas con almas creativas. No dejar el mundo a los calculadores. Unir mentes diferentes para buscar un modelo de supervivencia universal.

jaga

THERE
IS NO
PLANET
moby

ENTER THE JAGA BRAIN

LABORATORIO DE IDEAS JAGA EXPERIENCE

Estimular la inventiva y el pensamiento creativo, saltando chispas entre una neurona y otra, como se representa en las paredes de este único “Experience area”. Seguir los resultados en directo, analizar problemas, buscar nuevas soluciones ¡y atreverse a compartir estos conocimientos! Este es el centro audiovisual del Experience Lab. Un ambiente estimulante visitado y utilizado por científicos de todo el mundo. Un centro donde todos son bienvenidos. Avanzados sistemas audiovisuales y 10 proyectores crean una experiencia total, una visión amplia, un desafío...

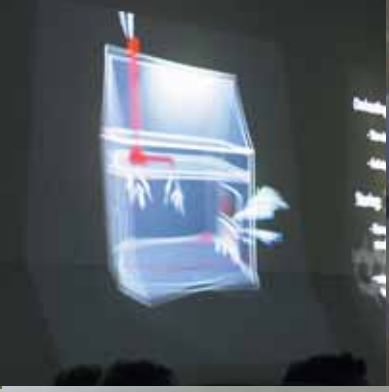

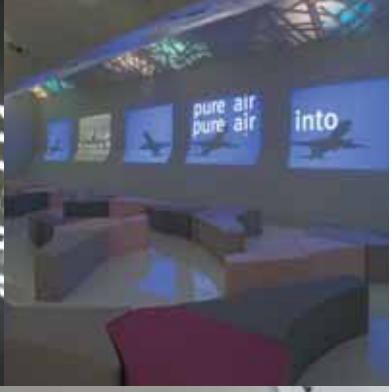

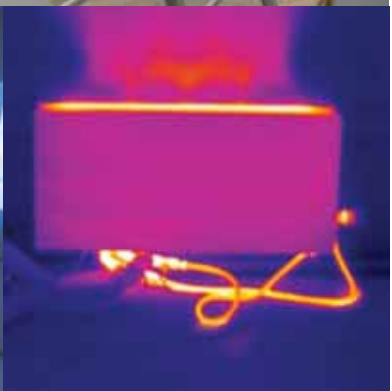

reddot design award

LABEL 2009

design award winner

PLUS

ViZO
Selectie
Triënnale
voor Vormgeving

DESIGN
MANAGEMENT
EUROPE

DME AWARD

PREMIOS DE DISEÑO

CARTA DE COLORES

COLORES JAGA

Los colores Jaga están disponibles en 3 versiones:
CÓDIGO 1.. → Soft touch: ligeramente estructurado, aspecto satinado
CÓDIGO 2.. → Brillante: acabado brillo satinado liso
CÓDIGO 3.. → Satinado: mate satinado liso
Código del color . 33
Completar delante del código con 1, 2, 3 o 4

Jaga tiene 2 lineas de pintura electrostática con recuperación y sin utilización de disolventes, respetuosas con el medio ambiente. Después de un minucioso pre-tratamiento, los radiadores se pintan y se hornean a una temperatura de aproximadamente 185°C. Esto asegura un acabado antirrayaduras y altamente resistente a los UV

.33 Blanco tráfico RAL 9016

.01 Blanco RAL 9010
.05 Pergamón
.23 Natural
.12 Bahama
.34 Marrón cálido RAL 070 60 10

.02 Blanco hueso RAL 9001
.35 Amarillo tráfico RAL 1023
.36 Naranja
.11 Rojo vivo RAL 3000
.26 Rojo burdeos RAL 3003

.20 Egeo
.37 Verde pistacho RAL 110 80 60
.38 Verde
.21 Calypso
.13 Verde inglés RAL 6009

.39 Azul cielo
.40 Azul océano RAL 230 70 30
.08 Azul zafiro RAL 5003
.41 Azul noche RAL 5011

.42 Rosa
.43 Magenta RAL 010 50 50
.19 Violeta RAL 4008
.44 Púrpura

.28 Blanco clásico
.03 Gris claro RAL 7035
.09 Gris oscuro RAL 7011
.31 Gris antracita RAL 7016
.04 Negro RAL 9005

COLORES ESPECIALES

METÁLICO LISO

006 Aluminio RAL 9006

048 Plateado

049 Gris anodic

005 Gris suave metálico

007 Antracita metalizado

051 Amarillo oro

050 Oro viejo

FINA TEXTURA METÁLICA

035 Gris plata

036 Gris cálido

045 Gris cemento

001 Gris metálico arena

018 Negro perla

037 Crema

039 Pardo

038 Cappuccino

042 Chocolate

017 Marrón perla

TEXTURA FINA

053 Blanco puro

052 Gris aluminio

026 Gris platino

028 Gris granito

046 Negro Grafito

040 Cobre

041 Canela

043 Caqui

044 Azul marino

Esta carta de colores es indicativa. Es imposible obtener una reproducción 100% exacta del color en la imprenta.

jaga

WWW.THERADIATORFACTORY.COM

WWW.JAGAEXPERIENCELAB.COM

Jaga España - Conves Termic s.l.
T 902 002 456 - F 902 002 457
jagainfo@conves.es - www.jaga.info

Jaga International - Verbindingslaan z/n - B-3590 Diepenbeek
T +32 11 29 41 16 - F +32 11 29 41 60 - export@jaga.be
www.the**radiator**factory.com - www.jaga**experience**lab.com

FSC www.fsc.org
MIX
Paper from responsible sources
FSC® C017196

27200.55003407 - 0413 - JAGA N.V.